Degelman

signature®

6000 7200

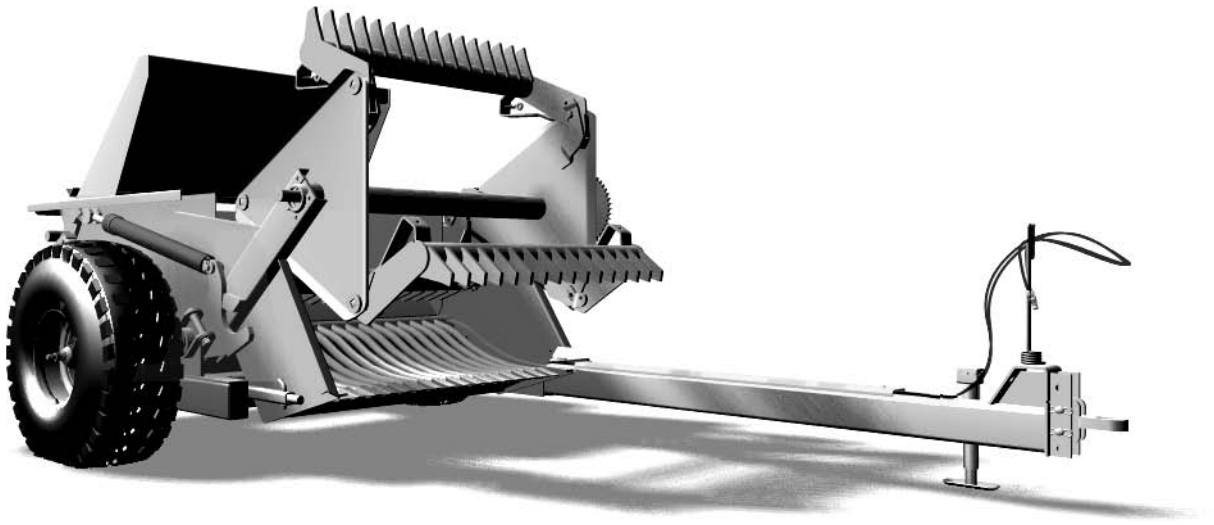

BETRIEBSANLEITUNG

142584

Deutsche Übersetzung: Bassen Landmaschinen, 11/2026 – maßgeblich ist das englische Original von Degelman.

Degelman

signature®

6000 7200

Grundmaschine	**1**
Gitter	**5**
Haspel	**7**
Steinschutz	**11**
Hydraulik, Kippzylinder	**13**
Zapfwellenantrieb	**17**
Hydraulikantrieb	**24**
Montage	**25**
Sicherheit	**39**
Bediener	**41**
Garantie	**47**

272 Industrial Drive, Box 830
Regina, Sask. Canada S4P 3B1
306 543-4447 *543-2140 Fax*

degelman@degelman.com

www.degelman.com

SICHERHEIT

Die folgenden Sicherheitshinweise gelten nur für diese Maschine. Sie sollten mit der Sicherheit in Landwirtschaft und Industrie vertraut sein, besonders im Umgang mit schwerem Gerät. Wenn Sie sich mit Sicherheitsverfahren nicht auskennen, sollten Sie sich schulen lassen.

Unsachgemäße Verwendung führt zu Verstümmelung oder Tod.

142584

Degelman

signature®

6000 7200

142584

Rahmen, Deichsel & Rad

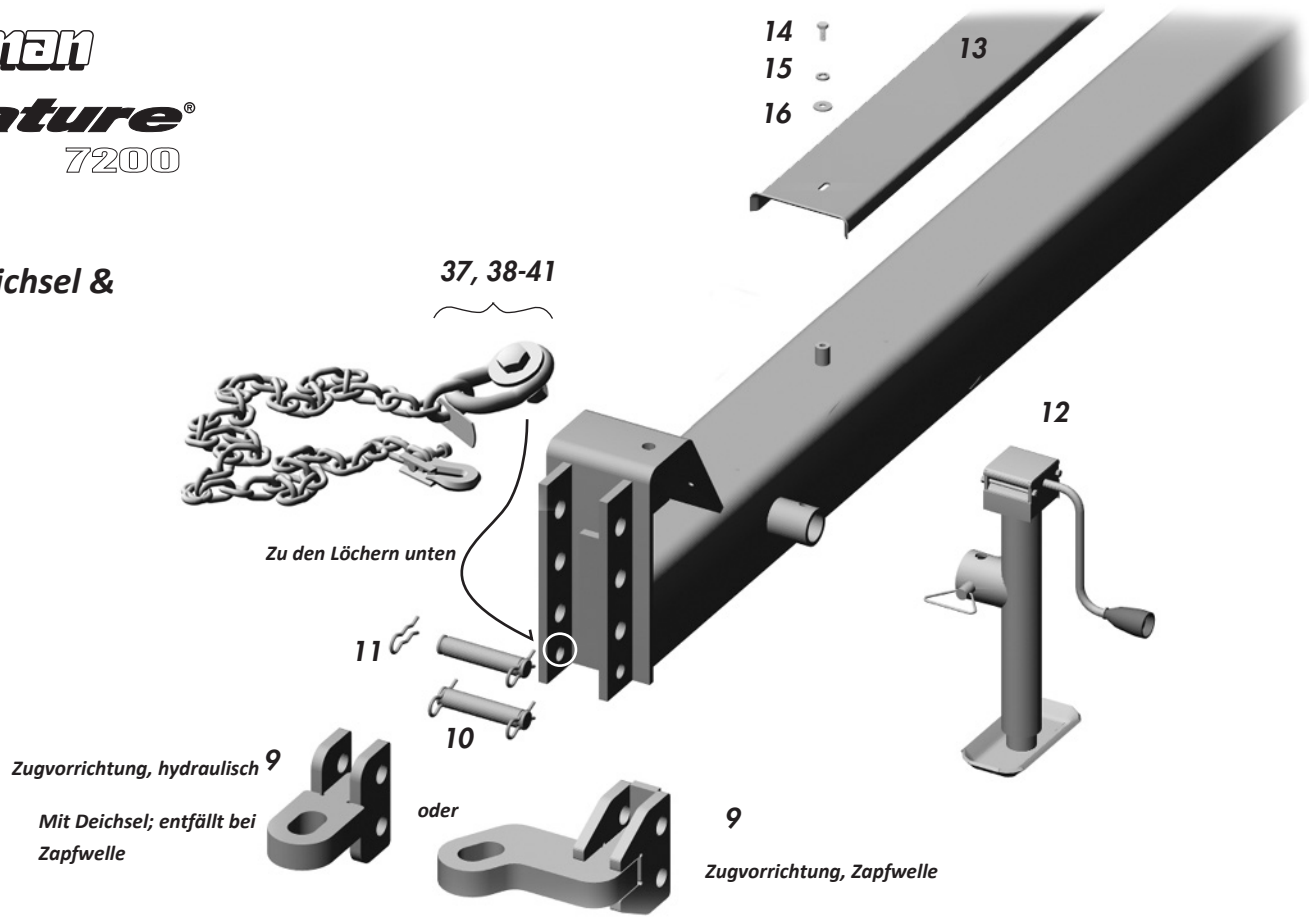

1	241501	6000 Rahmen	1
	241602	7200	1
2	241529	6000 Deichsel	1
	241672	7200	1
3	118627	Schraube 1 x 9, gebohrt	1
4	241542	Schlauchclip, gebogen	1
5	118701	Kronenmutter 1	1
6	118835	Splint 1 1/2	1

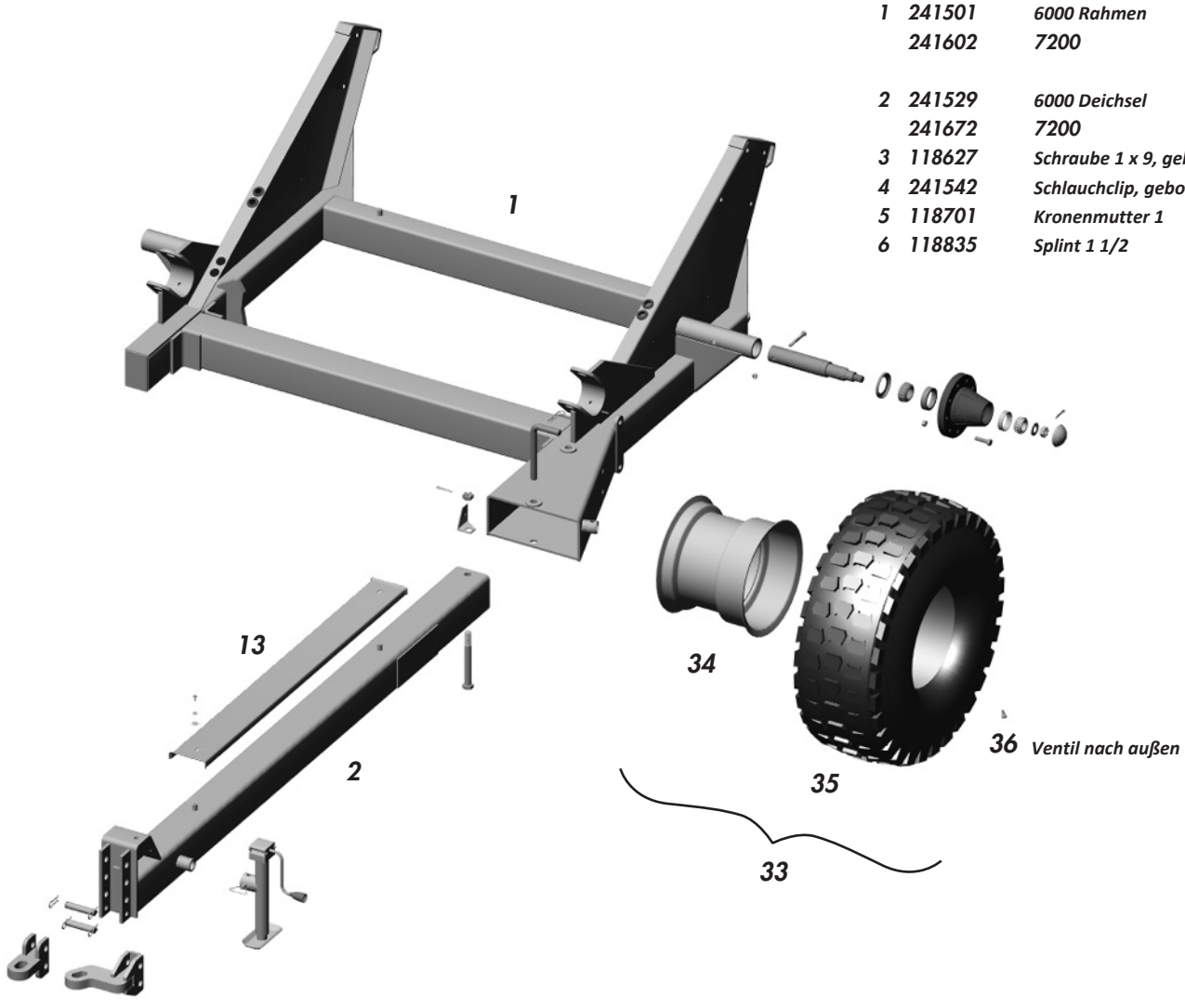

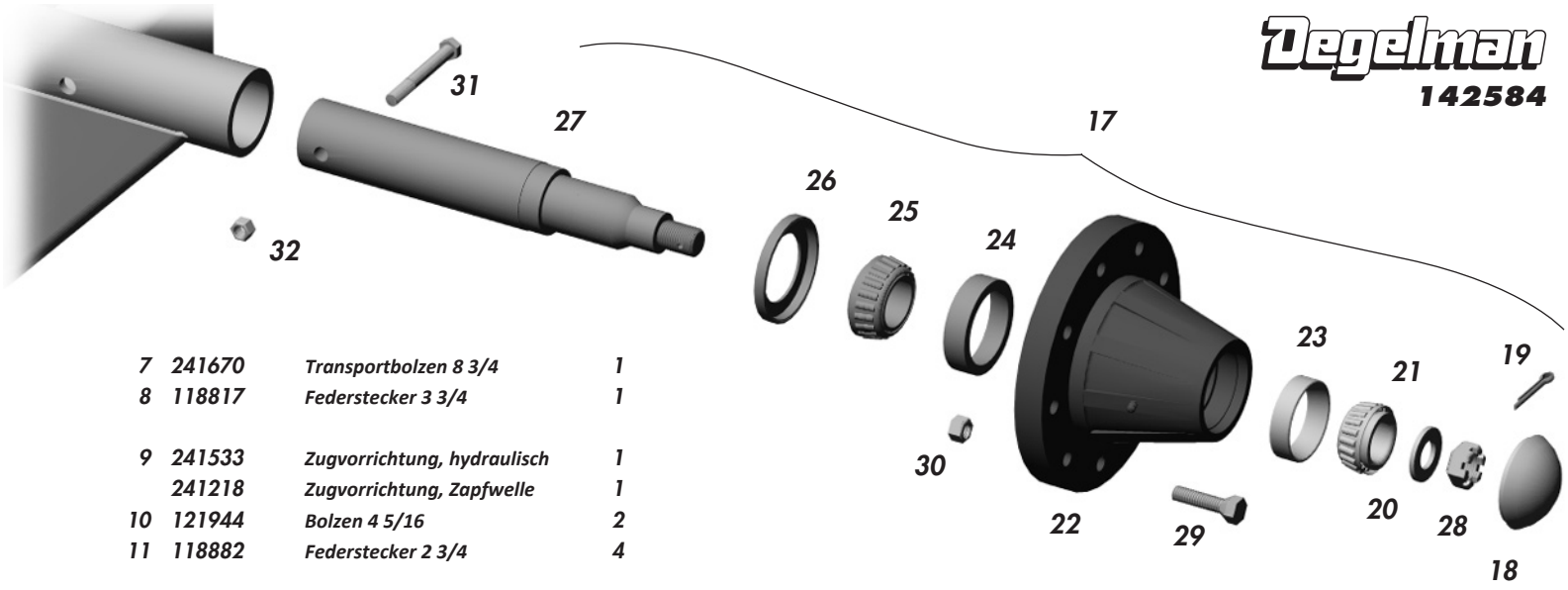

7	241670	Transportbolzen 8 3/4	1
8	118817	Federstecker 3 3/4	1
9	241533	Zugvorrichtung, hydraulisch	1
	241218	Zugvorrichtung, Zapfwelle	1
10	121944	Bolzen 4 5/16	2
11	118882	Federstecker 2 3/4	4
12	132005	Stützfuß, Seitenkurbel	1
13	241631	Schlauchschutz	1
14	118177	Schraube 5/16 x 3/4	2
15	118530	Federring 5/16	2
16	118538	Unterlegscheibe 5/16	2
17	240387	Achsschenkel	2
	c/w...		
18	131093	Nabenkappe	2
	131706	Nabenkappe CTD	2
	19 118835	Splint 3/16 x 1 1/2	1
20	118553	Unterlegscheibe 1 1/16	1
21	131294	Lagerinnenring 1.563	1
22	131094	Nabe	1
	131705	Nabe CTD	1
	c/w...		
23	131071	Lageraußenring 3	1
24	131180	Lageraußenring 3.672	1
25	131295	Lagerinnenring 2.063	2
26	131184	Staubdichtung	2
27	131306	Achsschenkel	1
	c/w...		
28	118423	Kronenmutter 1 uns	2
29	118914	Radschraube 9/16 x 1 3/4	16
30	118651	Kontermutter 9/16 unf gr2	16
31	118126	Schraube 1/2 x 4	2
32	118420	Sicherungsmutter 1/2	2
33	131500	Rad, Reifen & Felge	2
	c/w...		
34	131502	Felge	2
35	131501	Reifen	2
36	127006	Ventil	2
37	116244	Sicherheitskette	1
	c/w....		
38	118048	Schraube 3/4 x 2 1/2	1
39	118635	Unterlegscheibe 3/4, gehärtet	1
40	118509	Federring 3/4	1
41	118770	Mutter 3/4	1

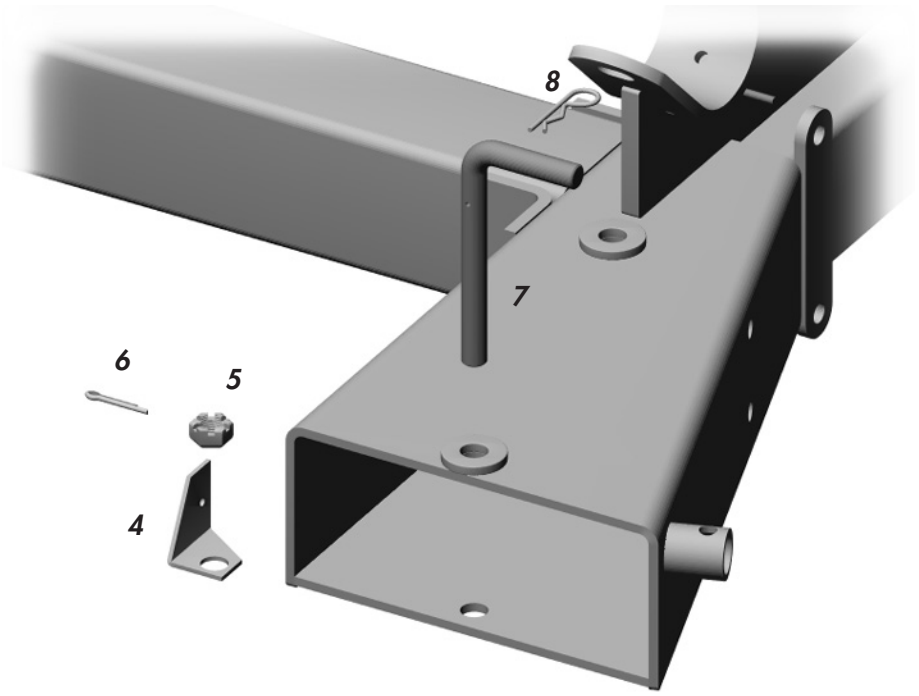

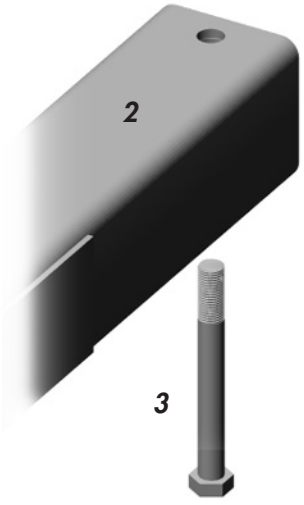

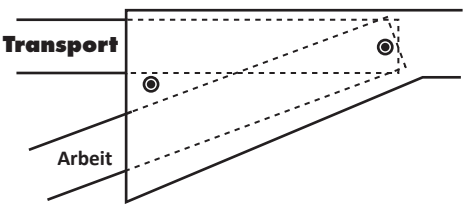

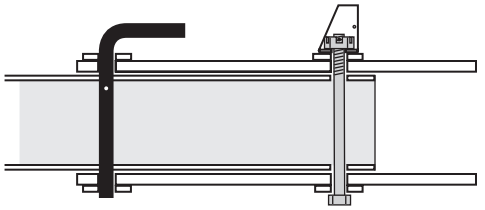

Degelman

signature®

6000 7200

142584

Grundmaschine

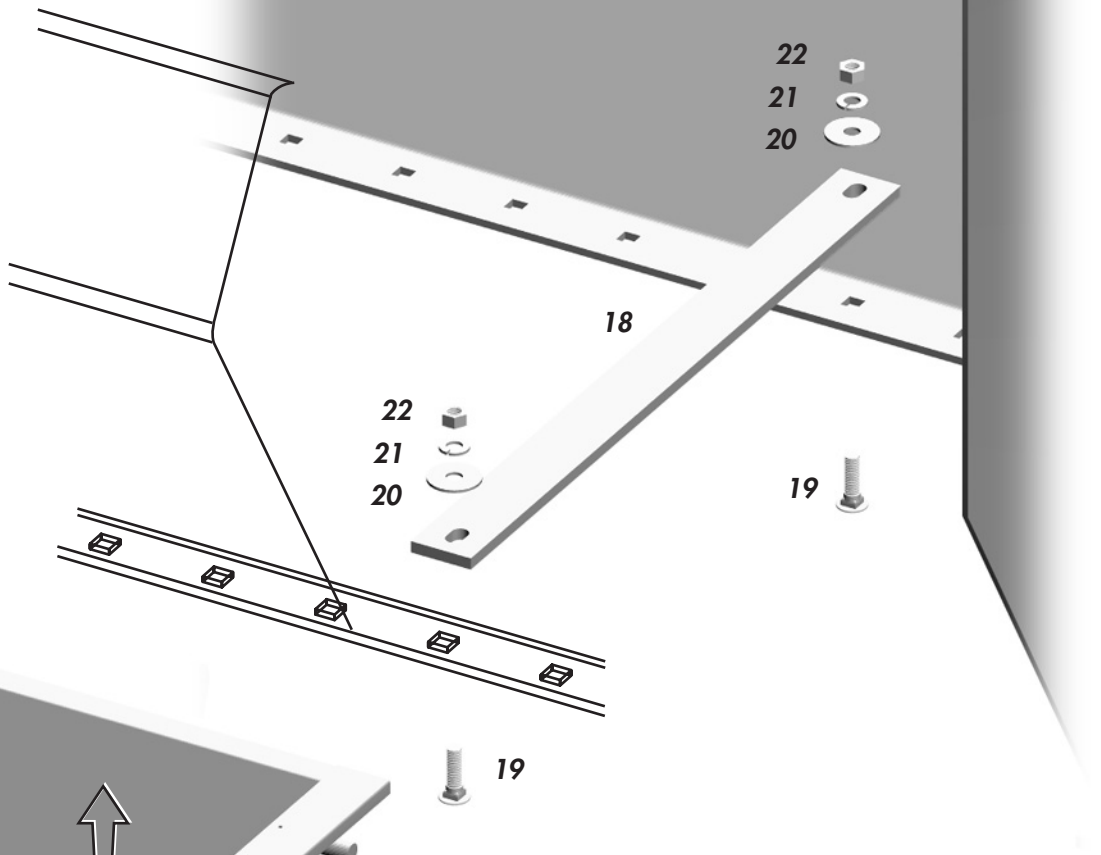

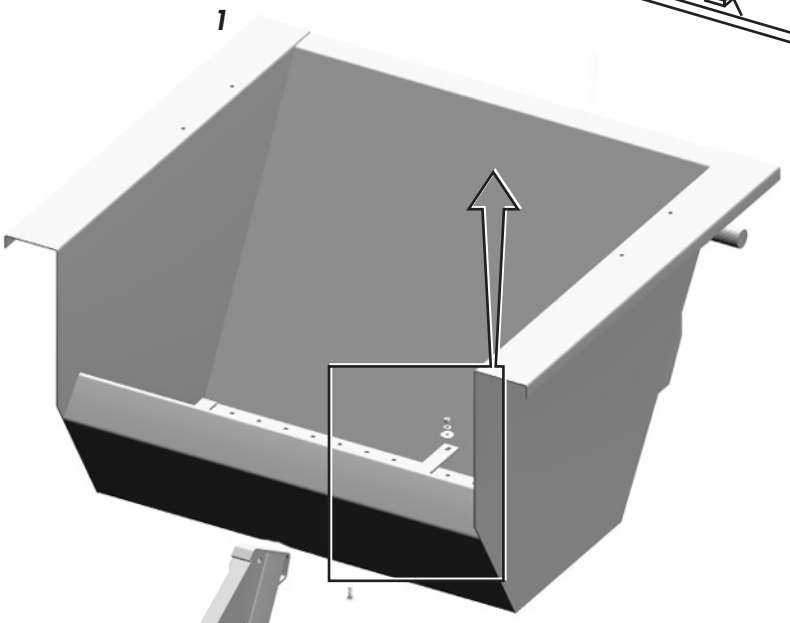

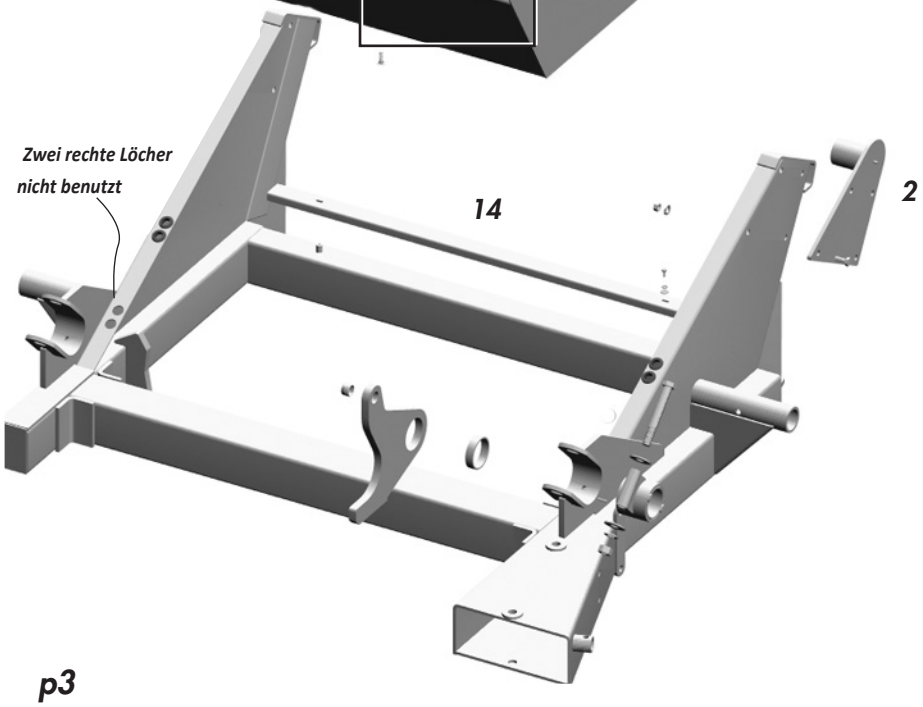

1	241081	6000 Sammelbehälter	1
	241621	7200	1
2	241130	Schwenkplatte, links	1
	241128	rechts	1
3	118024	Schraube 5/8 x 1 1/2	8
4	118508	Federring 5/8	8
5	118407	Mutter 5/8	8
6	241124	Auflageplatte	2
	c/w...		
7	117111	Buchse 1 1/4 Stahl	1
8	117125	Buchse 3.53 Nylon	1
9	241524	Gitterstütze	2
10	118624	Schraube 1 x 7 1/2	2
11	118520	Unterlegscheibe 1	4
12	118510	Federring 1	2
13	118412	Mutter 1	2
14	241133	6000 Schlauchschutz	1
	241630	7200 Schlauchschutz	1
15	118177	Schraube 5/16 x 3/4	2
16	118530	Federring 5/16	2
17	118538	Unterlegscheibe 5/16	2

			Menge für 6000 & 7200	
18	241095	Band	14	16
19	118218	Schlossschraube 1/2 x 1 1/2	28	32
20	118512	Unterlegscheibe 1/2	28	32
21	118504	Federring 1/2	28	32
22	118405	Mutter 1/2	28	32
23	129052	Gummitülle	6	

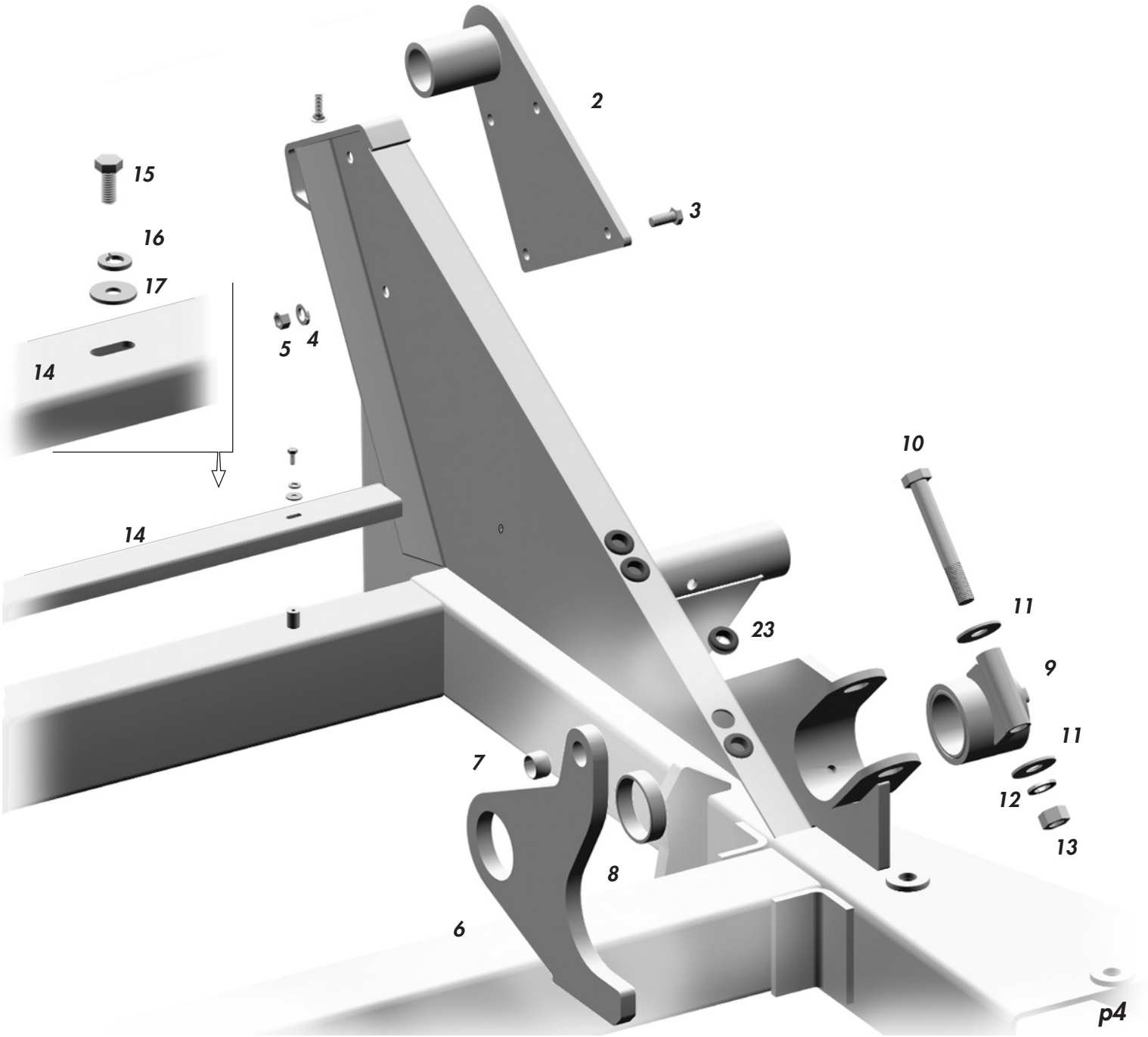

Degelman

signature®

6000 7200

142584

Gitter

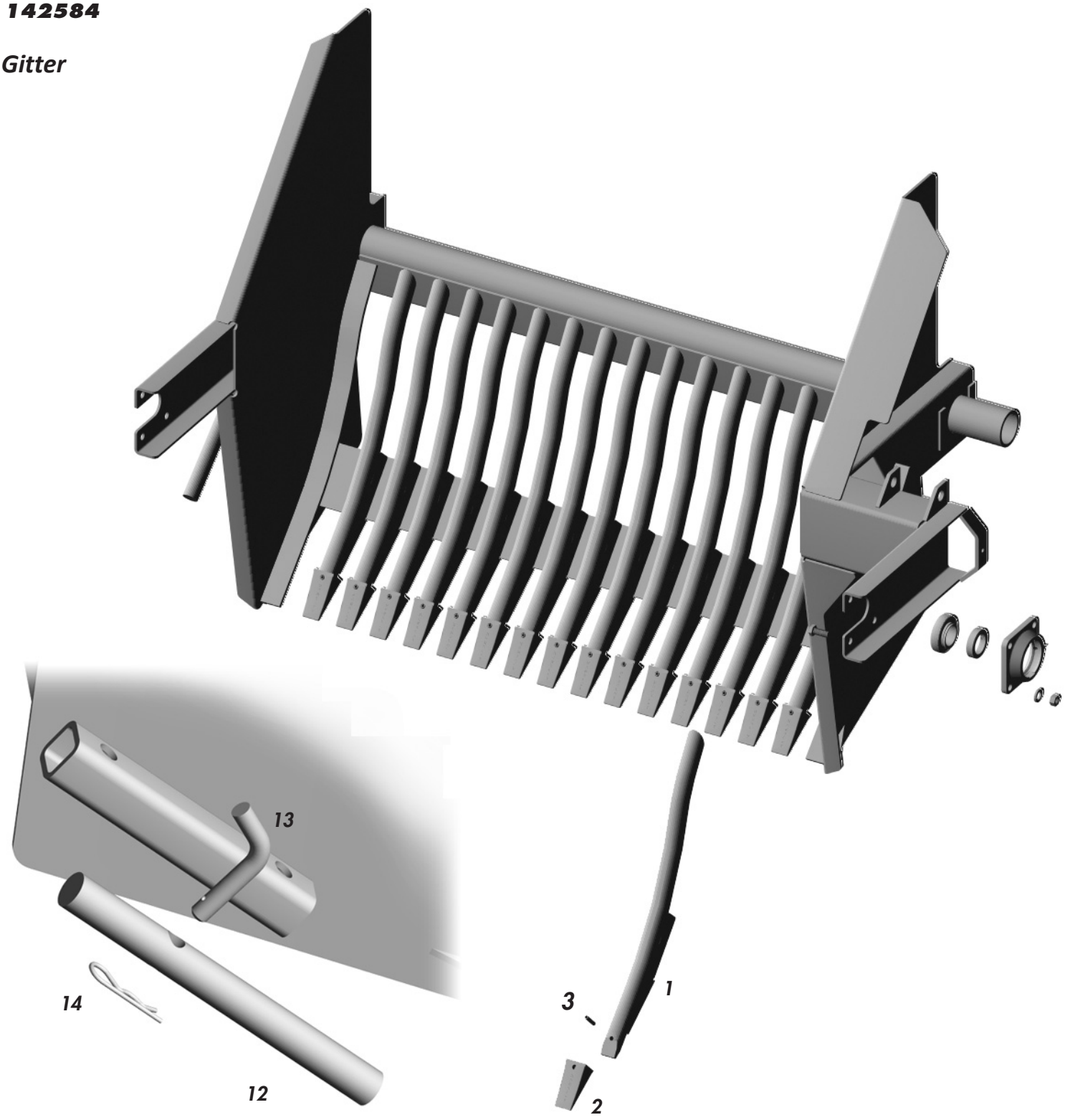

			Menge	
	241062	6000 Gitter		
	241611	7200		
			6000	
1	241065	Zinke	15,19	7200
2	240927	Spitze, gegossen	15,19	
3	118857	Spannstift	15,19	
4	117134	Lagereinheit INA	2	
oder 117018		Lagereinheit NTN	2	
	c/w...			
5	117136	Spannring INA	1	
oder 117016		Spannring NTN	1	
6	118358	Gewindestift, Innensechskant 3/8	1	
7	117135	Flanschgehäuse INA	1	
	117017	Flanschgehäuse NTN	1	
8	117137	Einsatzlager INA	1	
	117015	Einsatzlager NTN	1	
9	118026	Schraube 5/8 x 2	8	
10	118508	Federring 5/8	8	
11	118407	Mutter 5/8	8	
12	240278	Welle, Transportsicherung	1	
13	240277	Sicherungsbolzen Welle, rot	1	
14	118830	Federstecker 3 1/4	1	

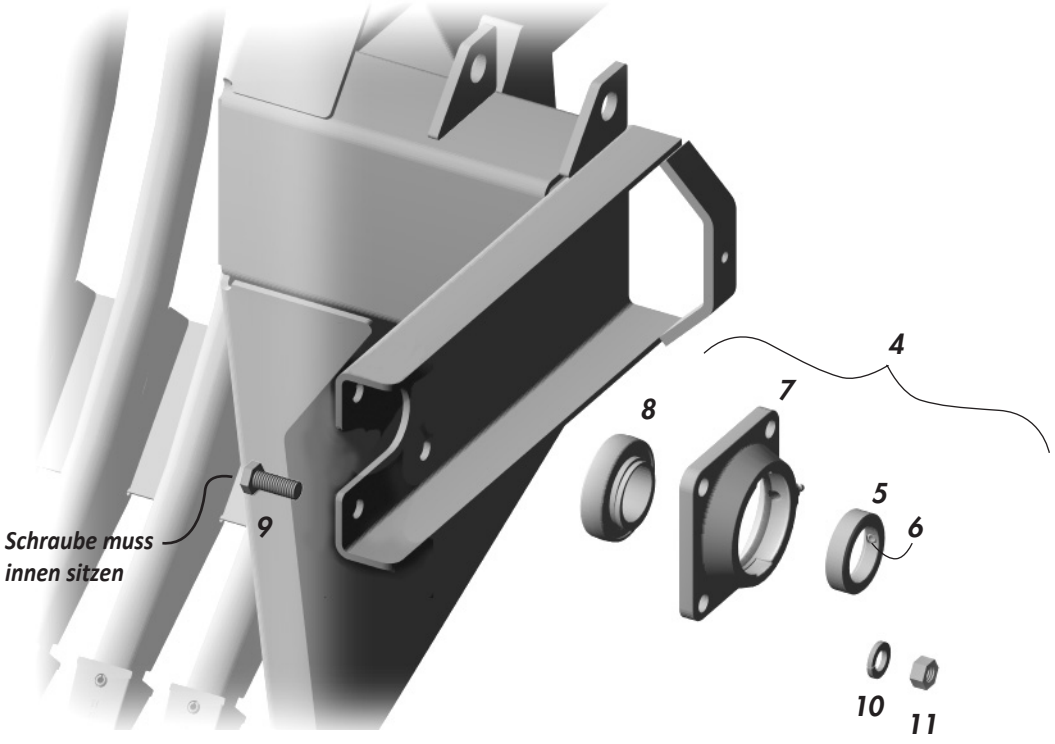

Degelman
signature®
6000 7200

142584

Haspel mit Paddeln
6000

	241097	Haspel mit Paddeln 6000	
1	241099	Haspel mit Welle	1
2	241106	Paddel	3
3	118801	Vierkantkopf 1 x 2 3/4 nutzbare Länge	6
4	118838	Splint 1/4 x 1 1/2	6
5	143005	- Feder	6
6	118241	Augenschraube 3/4 x 5 1/4	6
7	118422	Sicherungsmutter 3/4	6
8	122046	Kettenrad #80	1
9	118269	Schraube 3/4 x 2 UNF Gr8	3
10	118466	Sicherungsmutter 3/4 UNF Gr8 unitq	3
11	118589	Maschinenbuchse	ar
12	241202	Distanzbuchse	2
13	117114	Buchse Anschlagplatte	6
14	209030	Federlasche, rechts	1
	209040	links	1

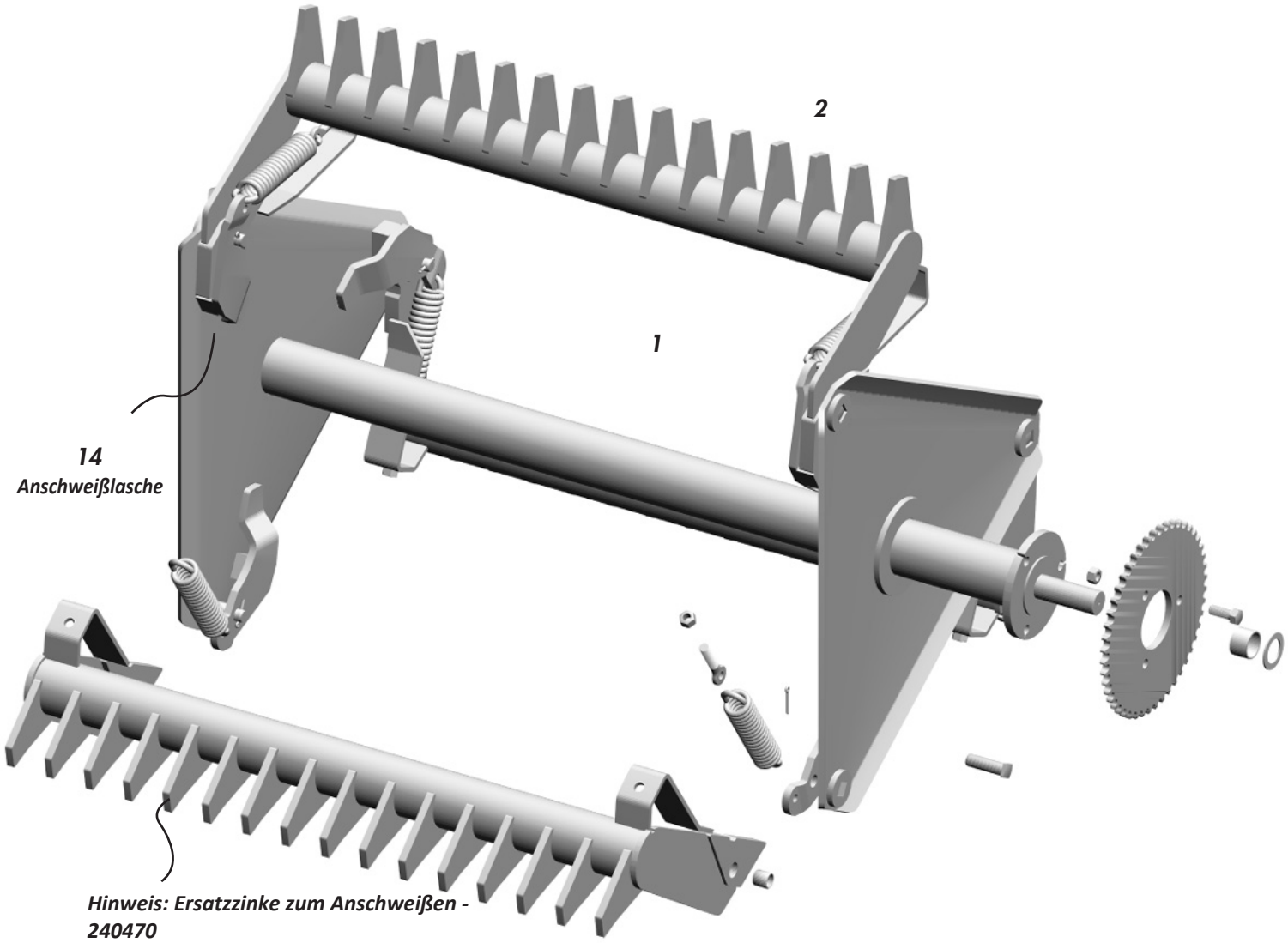

Hinweis: Ersatzzinke zum Anschweißen - 240470

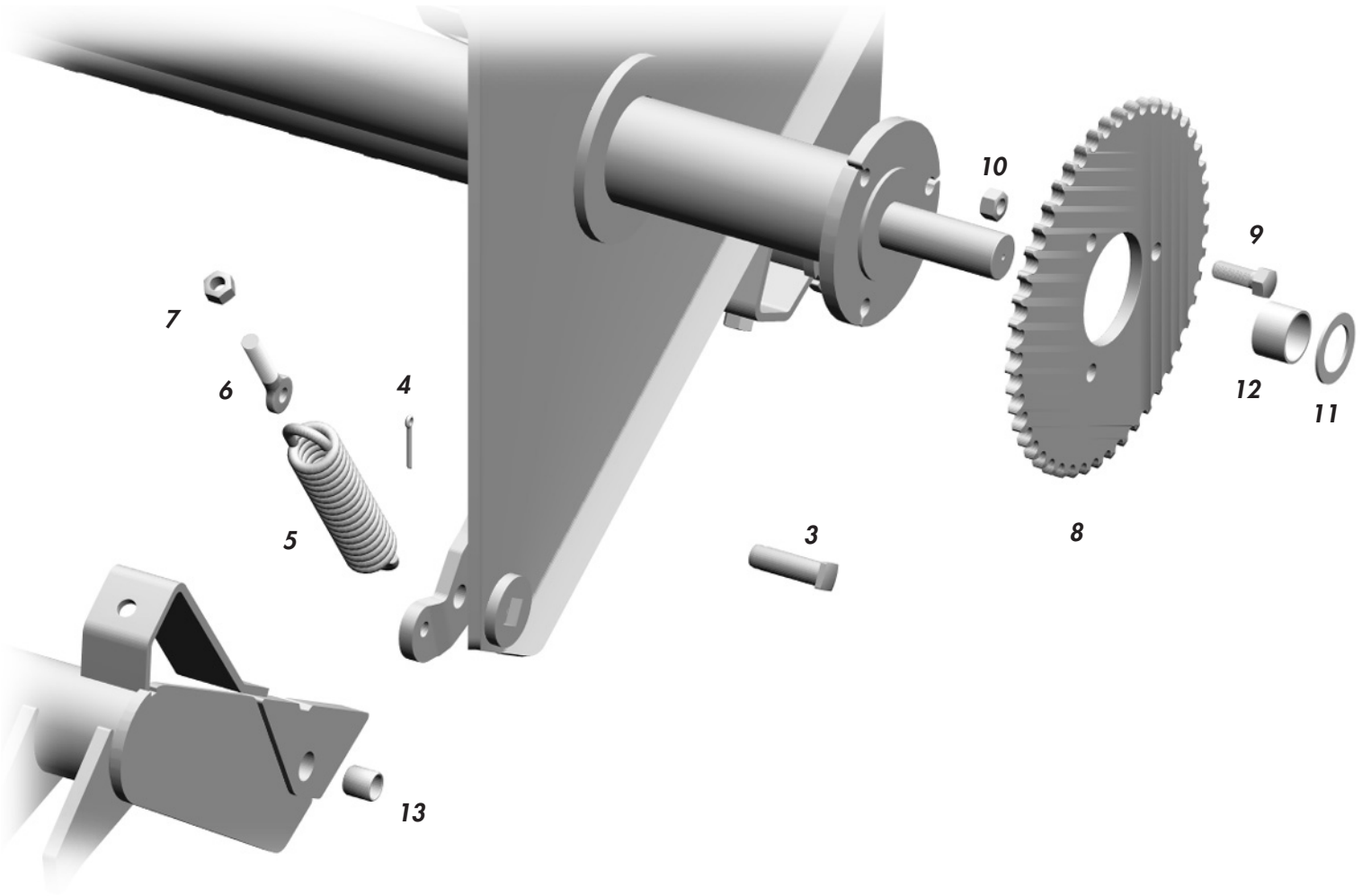
10
9
7
6
4
12
11
5
3
8
13

Degelman

signature®

6000 7200

142584

Haspel mit Paddeln

7200

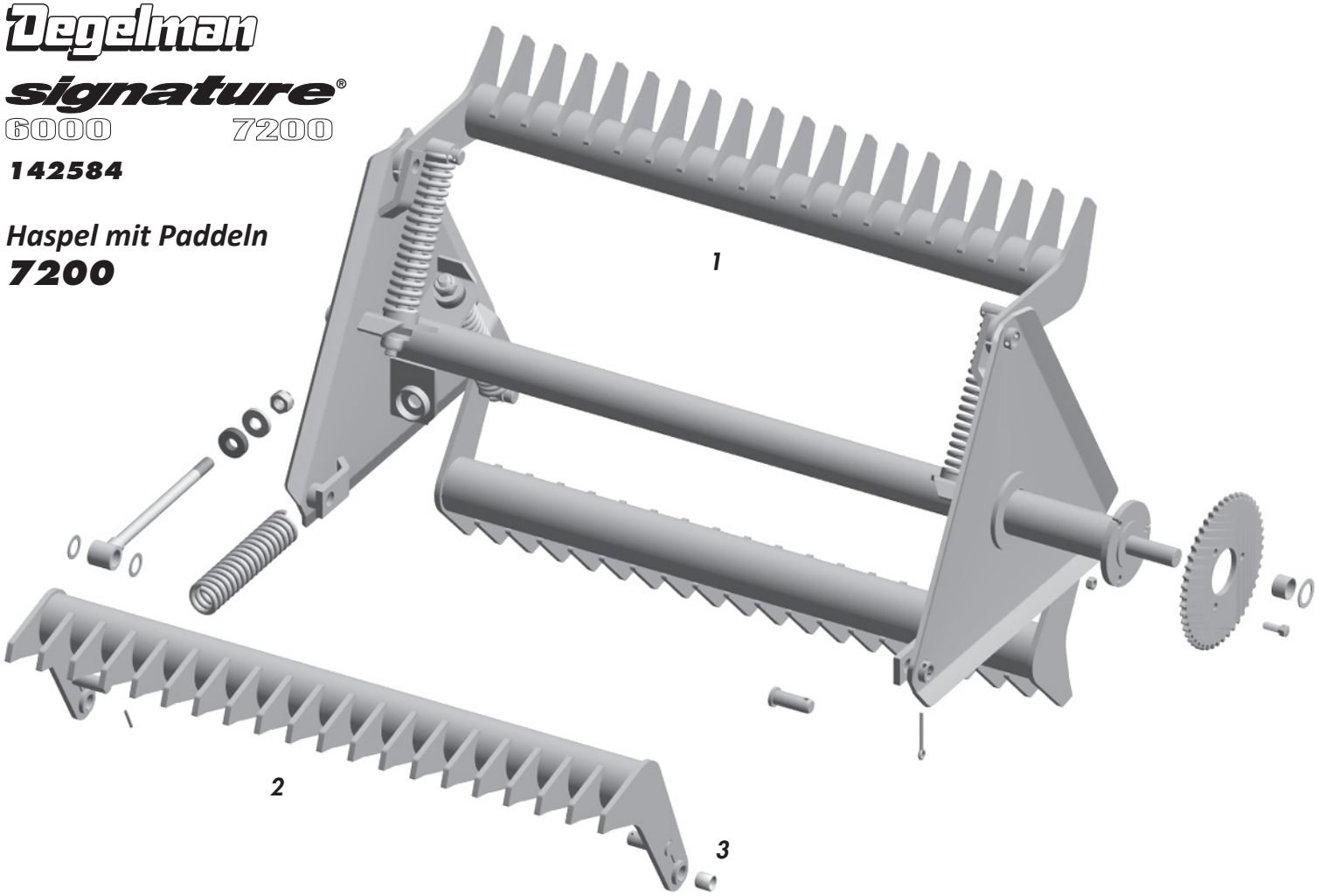

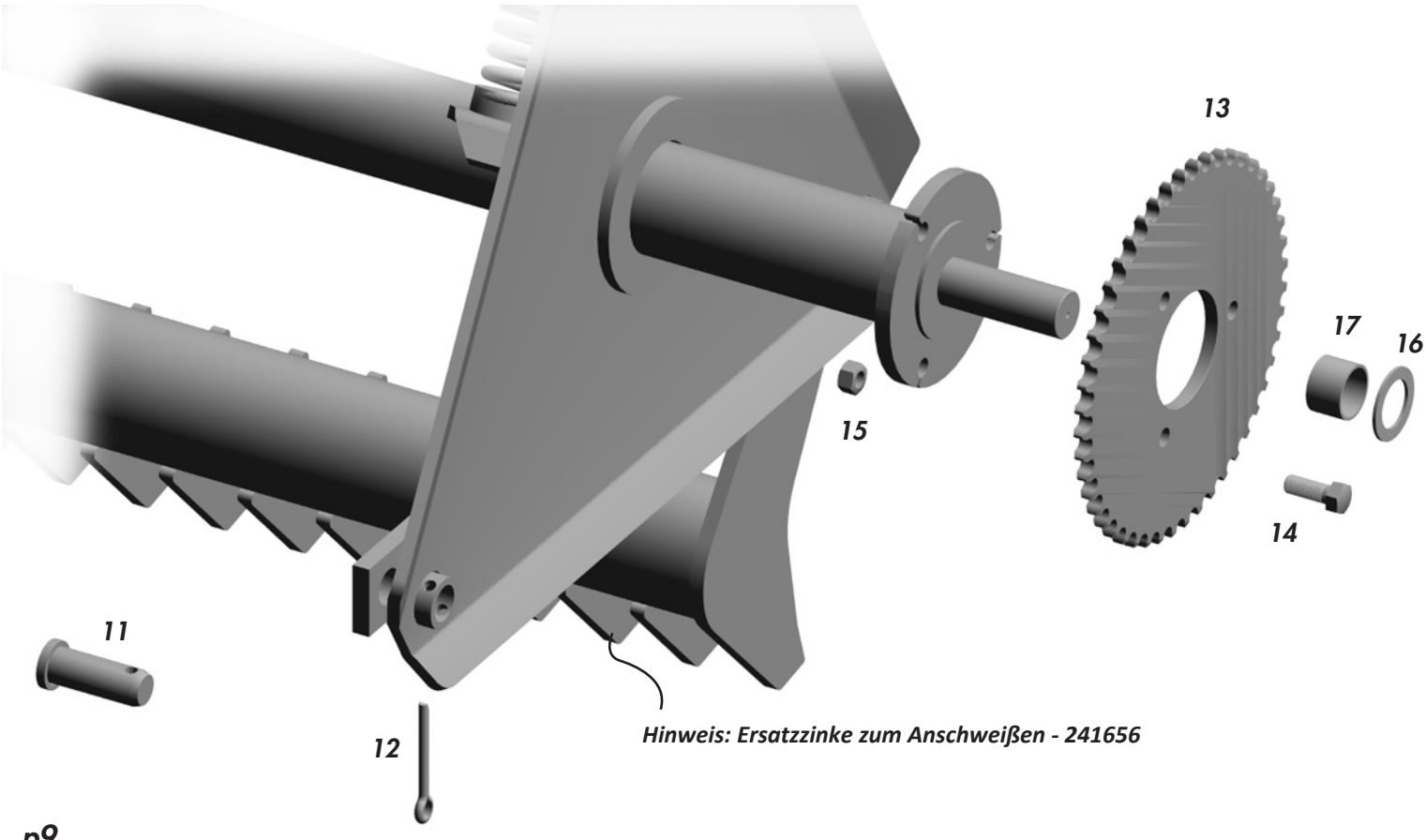

Hinweis: Ersatzzinke zum Anschweißen - 241656

7200 - Modelle mit Kette #80

(Seriennr. bis 23066, 23074 & 23075)

7200 - Modelle mit Kette #100

(Seriennr. 23067 bis 23073 & ab 23096)

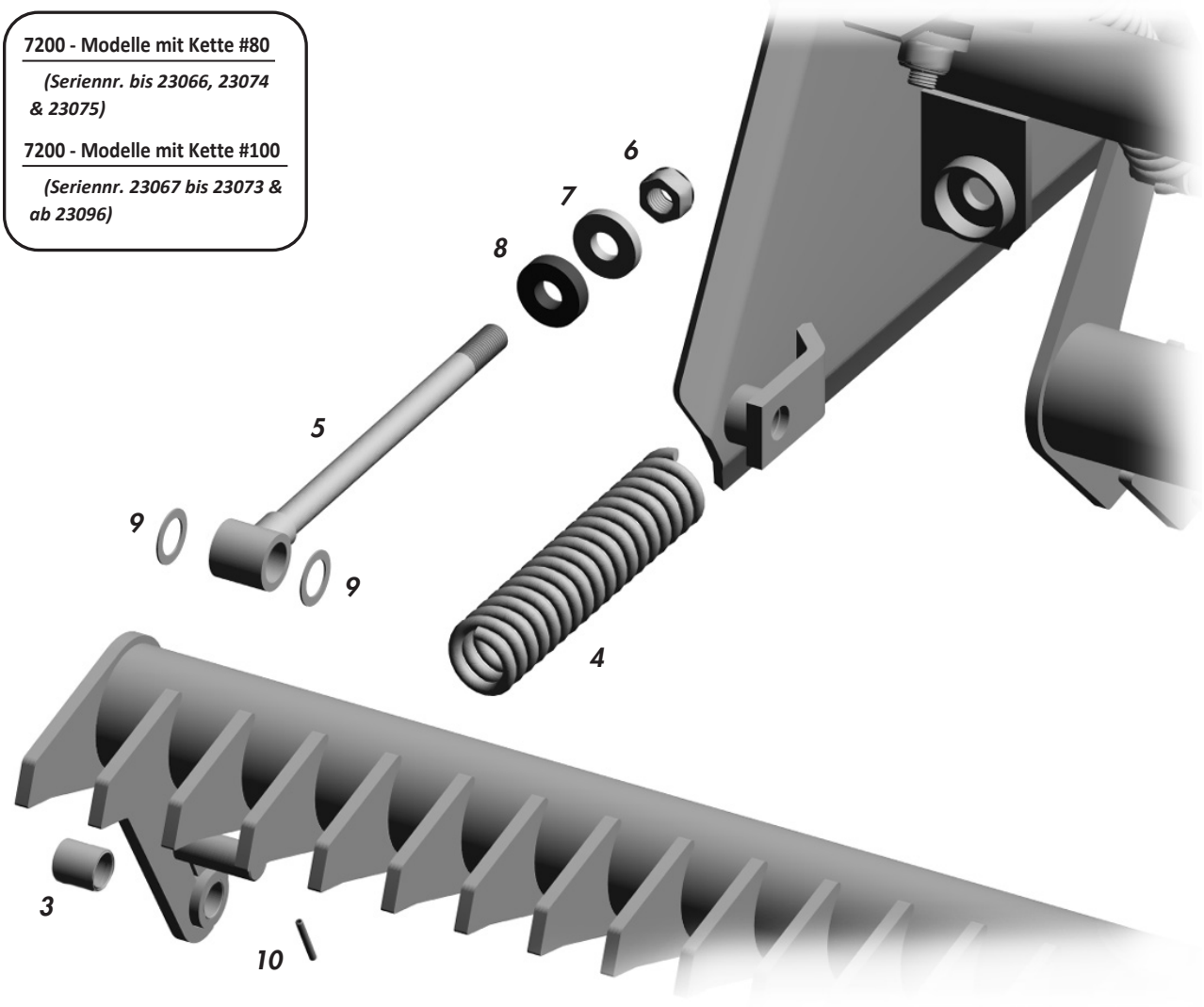

	241634	Haspel mit Paddeln 7200 (Modell mit Kette #80)
	241764	Haspel mit Paddeln 7200 (Modell mit Kette #100)

1	241636	Haspel mit Welle	1
2	241650	Paddel	3
3	117103	Buchse	6
4	143022	- Feder	6
5	240316	Augenschraube 1 1/4 x 20 1/4	6
6	118445	Sicherungsmutter 1 1/4	6
7	240327	Unterlegscheibe 1 5/16 x 3 1/2	6
8	240018	Anschlagpuffer	6
9	240286	Maschinenbuchse 1 1/2	12
10	118845	Spannstift 5/16 x 2 1/2	6
11	240288	Haspelbolzen	6
12	118880	Splint 1/2 x 3	6
13	122046	Kettenrad #80	1
	122074	Kettenrad #100	
14	118269	Schraube 3/4 x 2 UNF Gr8	3
15	118466	Sicherungsmutter 3/4 UNF Gr8 Unitorq	3
16	118589	Maschinenbuchse	ar
17	241202	Buchse	2

Degelman

signature®

6000 7200

142584

Steinschutz

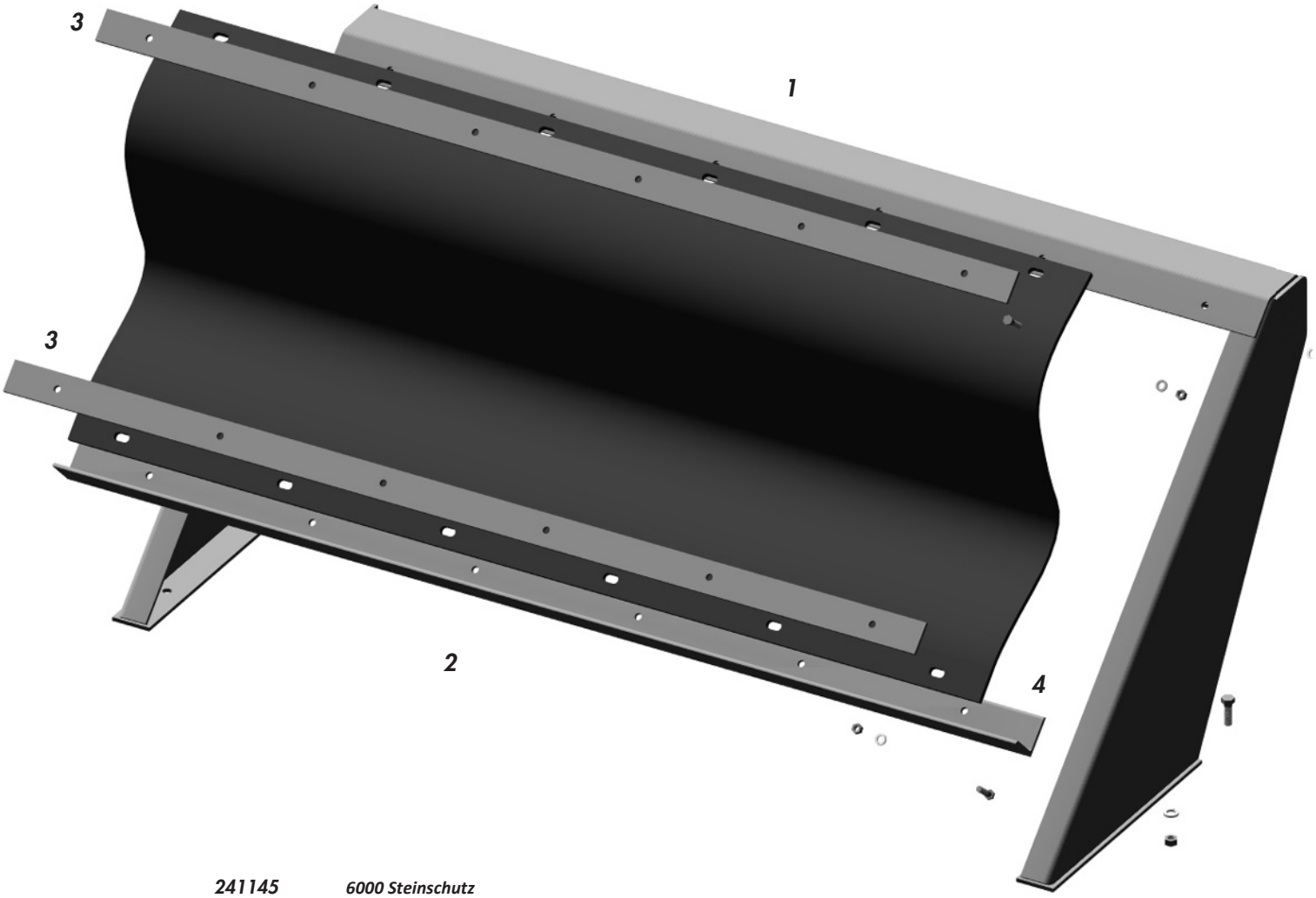

	241145	6000 Steinschutz		
	241675	7200		
1	241146	6000 Rahmen	1	
	241676	7200	1	
2	240497	6000 Gummilappen	1	
	241680	7200	1	
3	240495	6000 Schraubleiste	2	
	241681	7200	2	
4	240496	6000 Winkel-Schraubleiste	1	
	241679	7200	1	
5	118136	Schraube 3/8 x 1 1/2	12/14	—— Menge für 6000 & 7200
6	118503	Federring 3/8	12/14	
7	118403	Mutter 3/8	12/14	
8	118011	Schraube 1/2 x 1 1/2	4	
9	118504	Federring 1/2	4	
10	118405	Mutter 1/2	4	

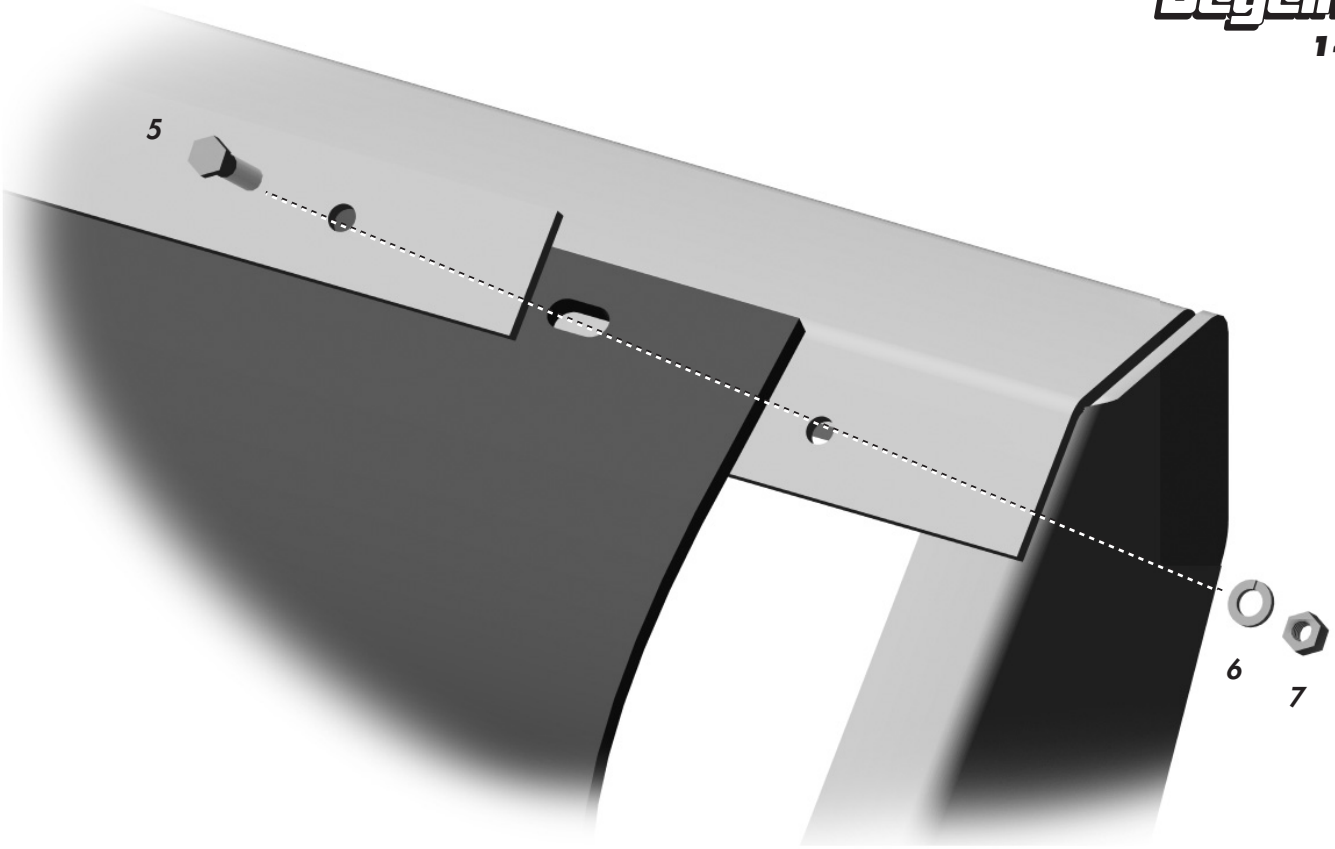
5
6
7

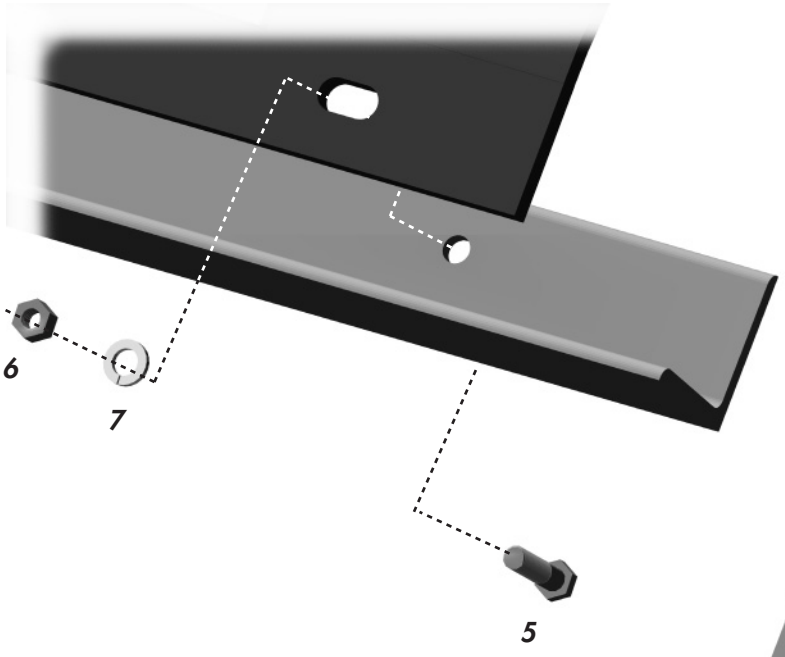
6
7
5

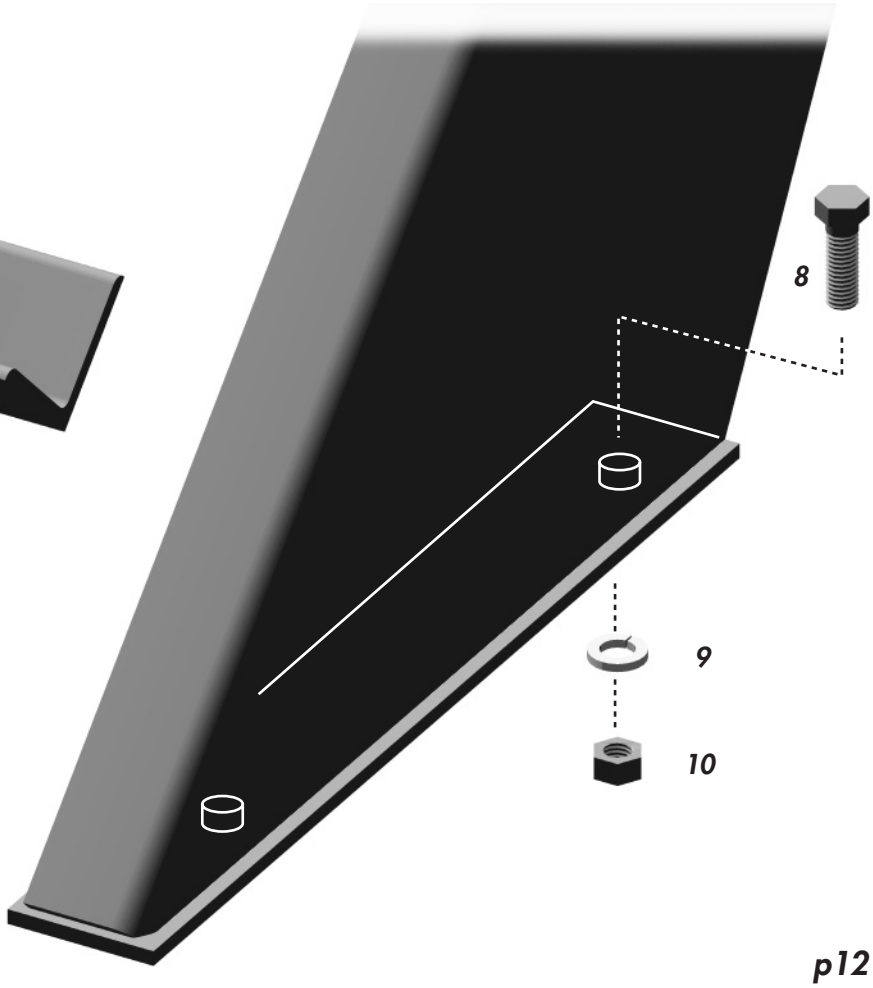
8
9
10

Hydraulik

Sammelbehälter kippen

Gemeinsam für alle Modelle; Hydraulik- & Zapfwellenantrieb

	122732	3 x 31 x 1 1/2 Zylinder	2
1	122751	Zylinderrohr	1
2	122558	Sicherungsring	1
3	122556	Zylinderkopf	1
4	118441	Sicherungsmutter 7/8 UNF Unitorq.	1
5	122563	Kolben	1
6	122759	Kolbenstange mit Gabelkopf	1
7	122755	Gabelbolzen	1
8	118796	Schulterschraube 1/2 x 1 1/8	2
9	118924	Unterlegscheibe .591	2
10	122523	Dichtsatz	1

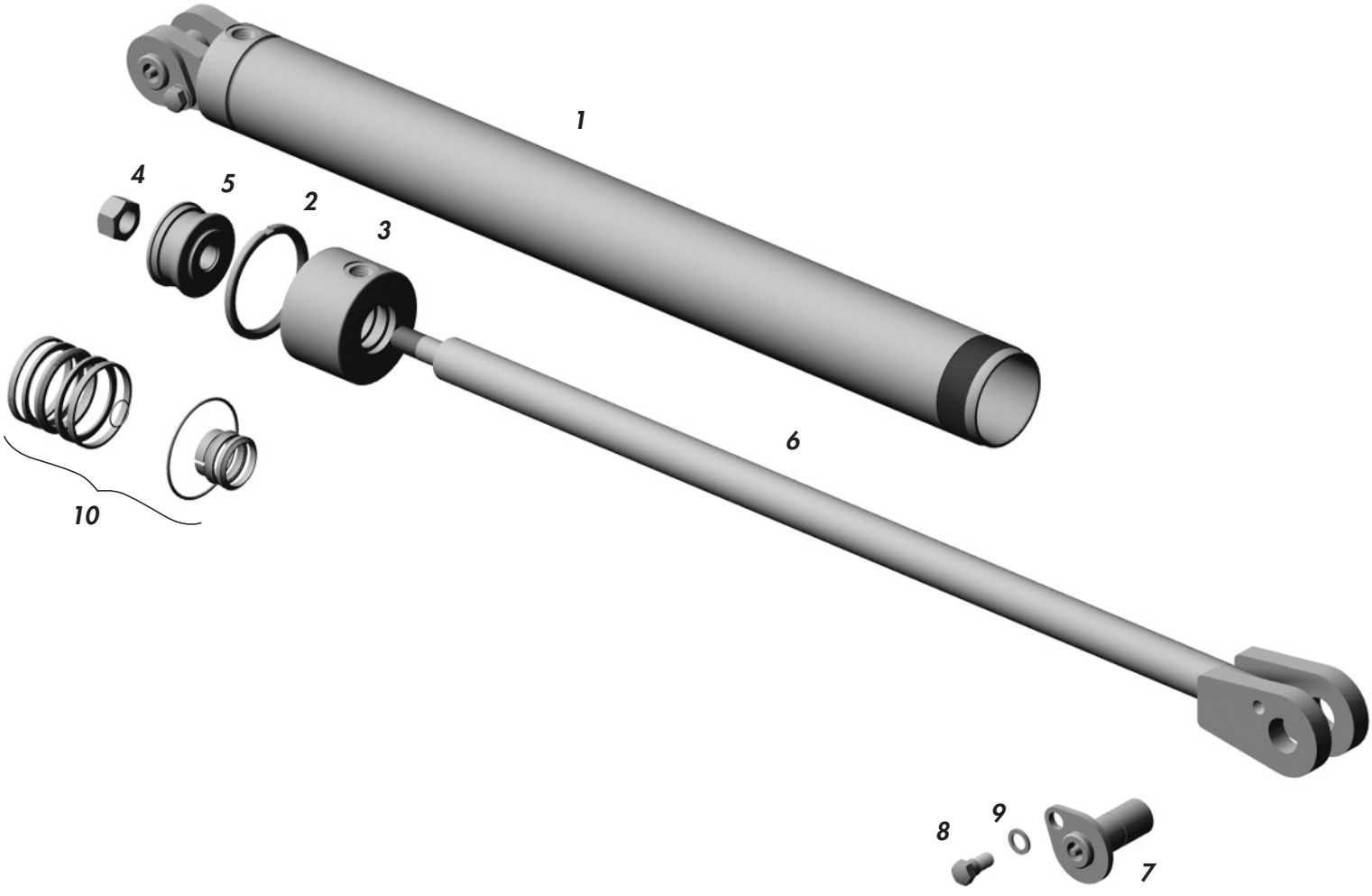

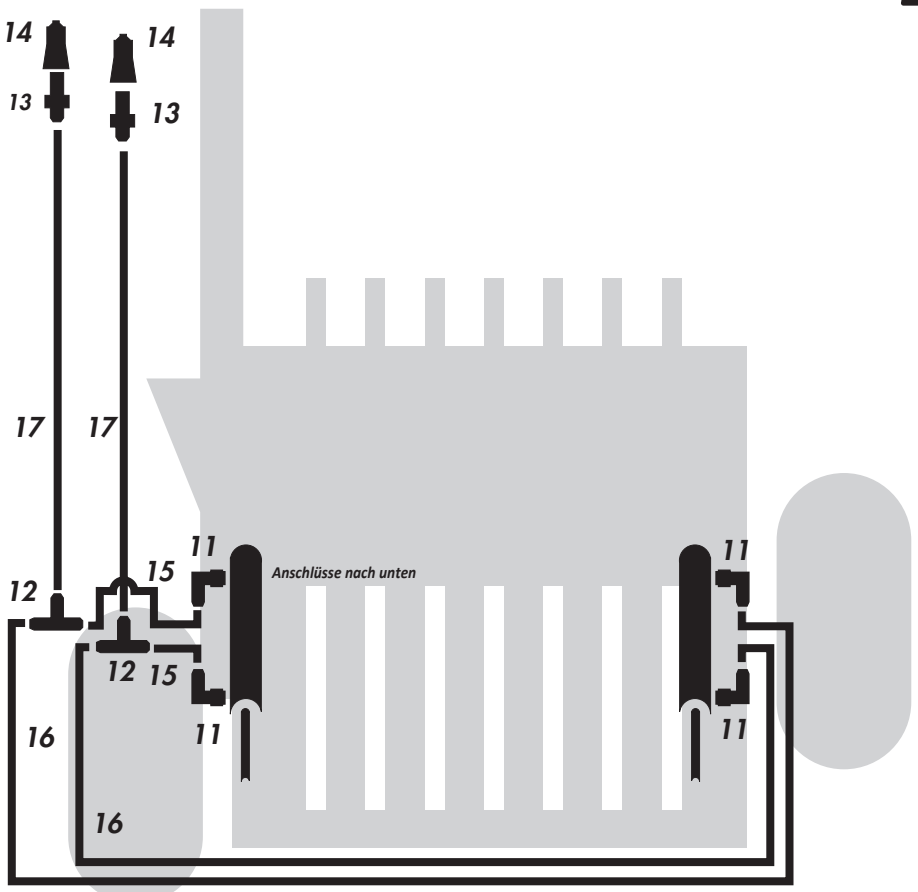

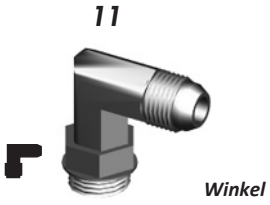

Winkel

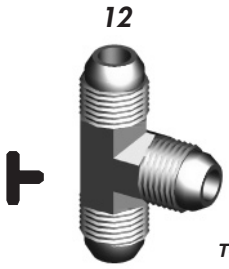

T-Stück



Verbinder



Schnellkupplung

11	141504	Winkel 3/4 m JIC x ORB	4
12	141501	T-Stück 3/4 JIC m	2
13	141514	Nippel m 3/4 JIC x 1/2 NPT	2
14	141576	Schnellkupplung 1/2 NPT	2
15	126522	Schlauch 3/8 x 36	2
16	126552	Schlauch 3/8 x 144 (6000)	2
	126531	Schlauch 3/8 x 156 (7200)	2
17	126643	Schlauch 3/8 x 198	2

Degelman

signature®

6000 7200

142584

Schlauchblöcke

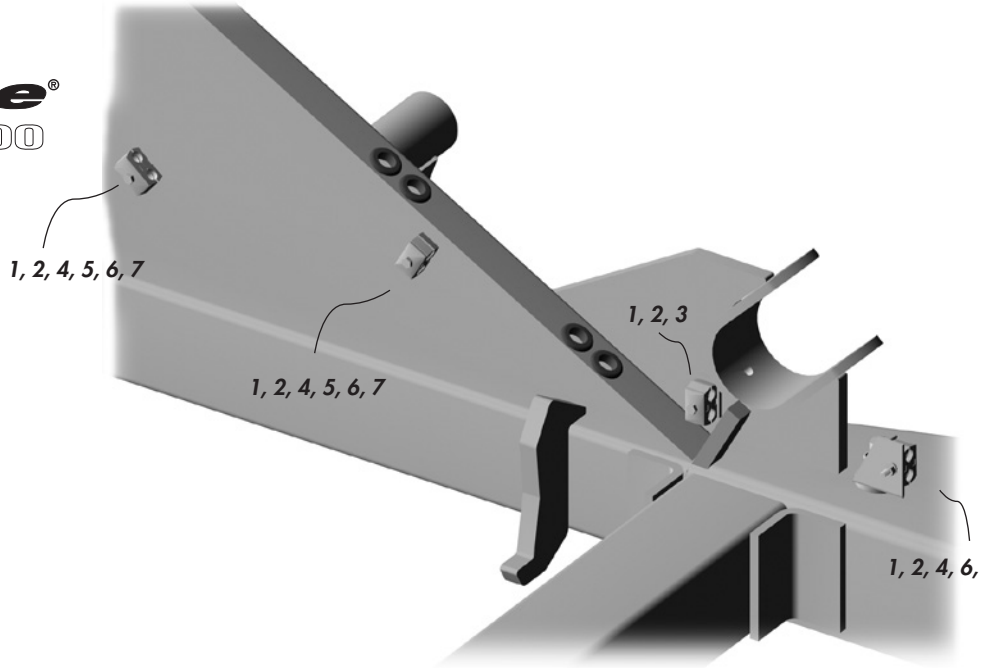

Für beide gleich

(Kippzylinder)

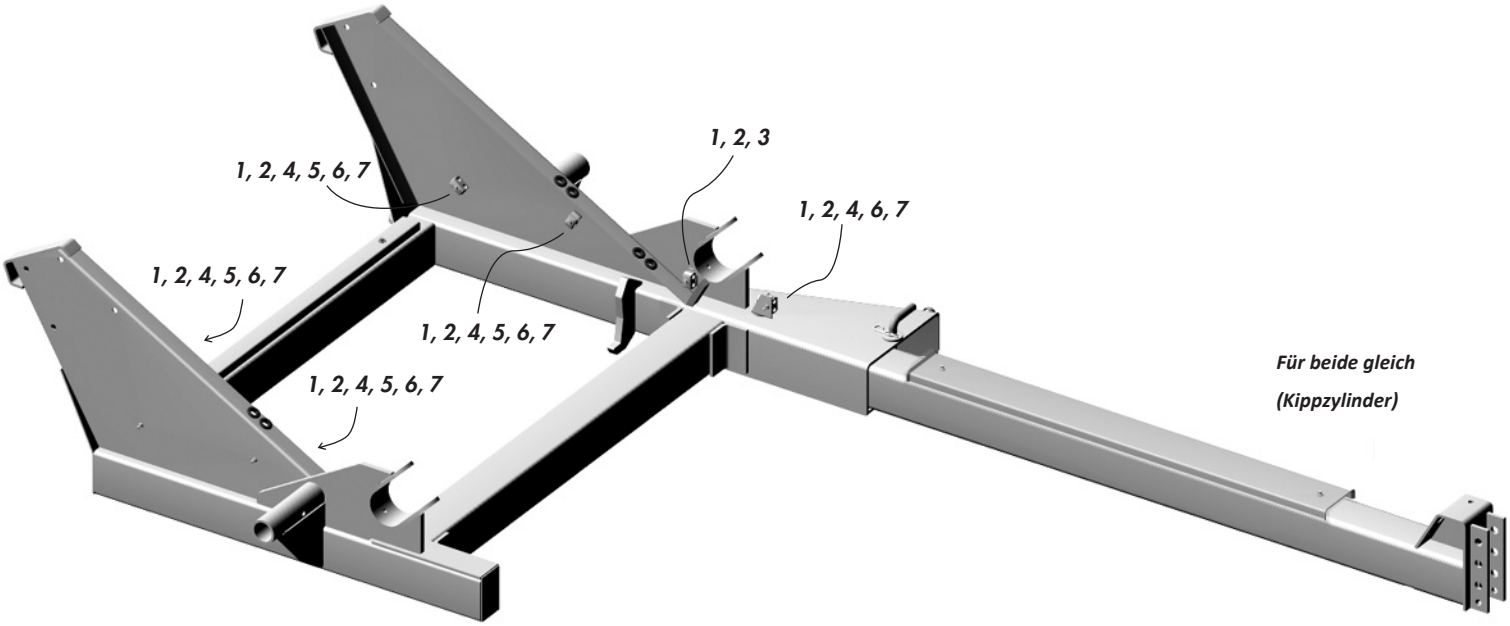

Für beide gleich

(Kippzylinder)

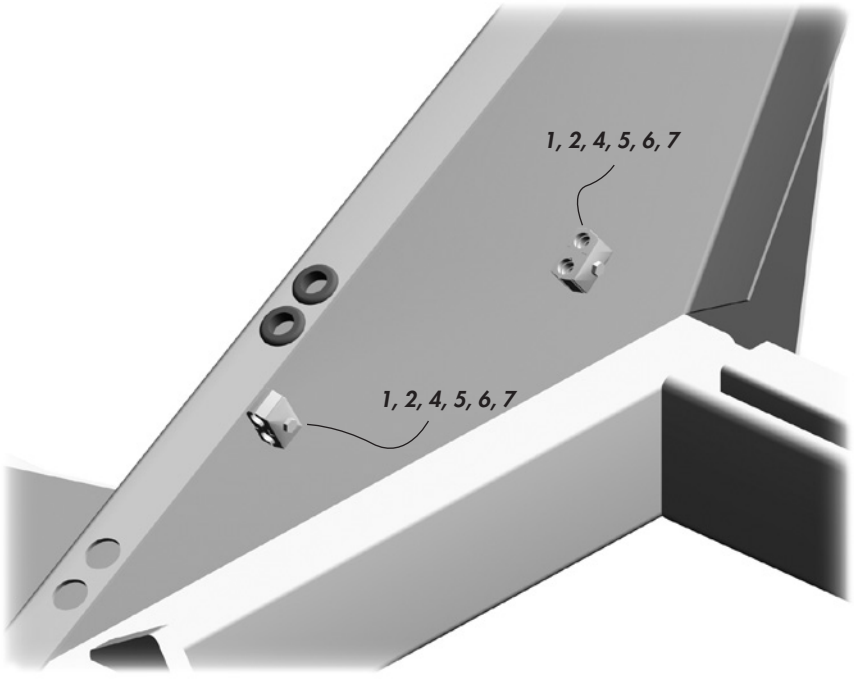

Für beide gleich

(Kippzylinder)

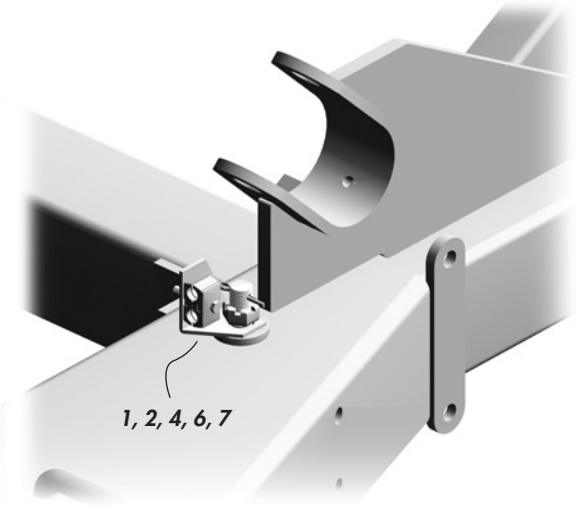

Zapfwellenantrieb

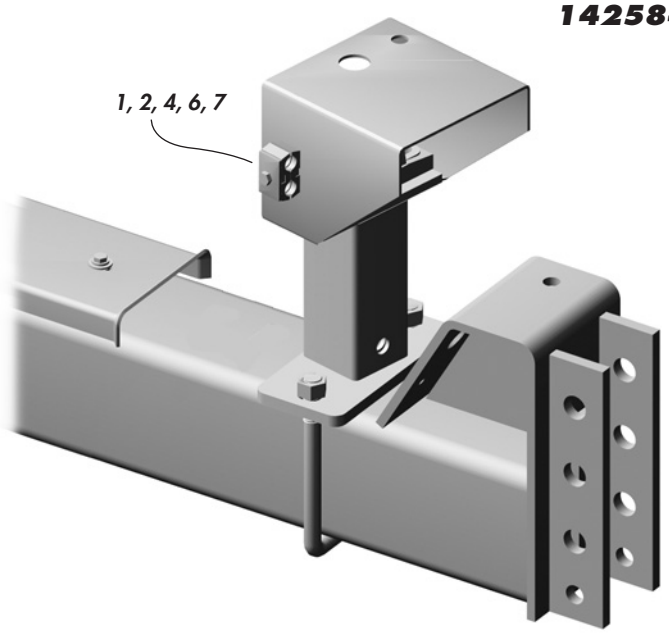

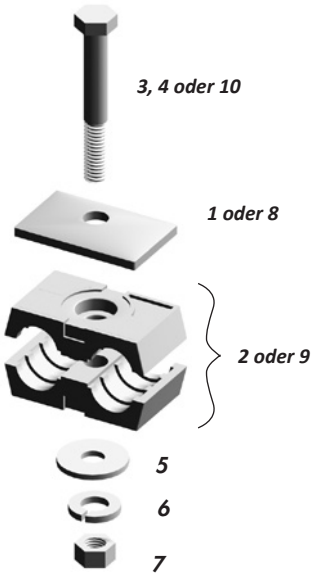

				Zusätzliche Menge für Zapfwelle nötig
Kippzylinder: für beide Antriebe gleich				
1	780279	Deckplatte, Schlauchschelle 3/8	6	1
2	780278	Schlauchschelle 3/8	6	1
3	118144	Schraube 5/16 x 1 1/2	1	
4	118928	Schraube 5/16 x 2 1/4	5	1
5	118538	Unterlegscheibe 5/16	4	
6	118530	Federring 5/16	5	1
7	118427	Mutter 5/16	5	1
Nur Hydraulikausführung				
8	780333	Deckplatte, Schlauchschelle 1/2	2	
9	780332	Schlauchschelle 1/2	2	
10	118105	Schraube 5/16 x 2 1/2	1	

Hydraulikantrieb

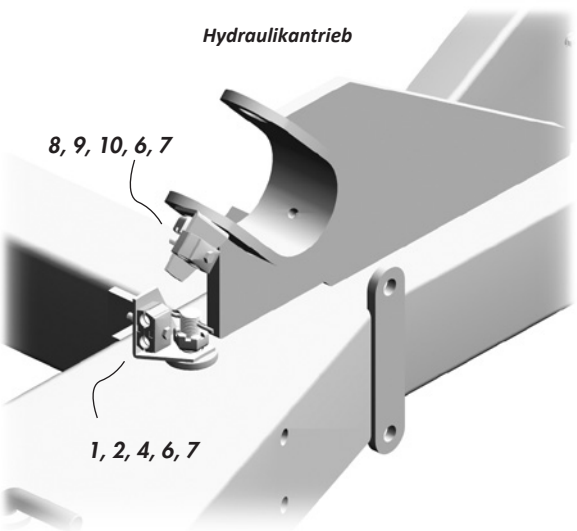

Degelman

signature®

6000 7200

142584

Zapfwellenantrieb

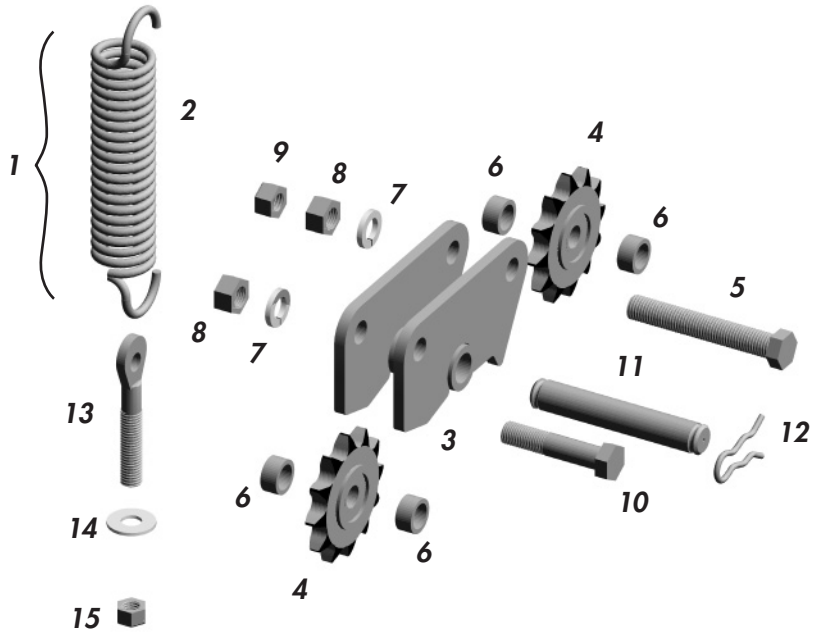

1	240541	Kettenspanner, Kette #80	1
	241770	Kettenspanner, Kette #100 c/w...	
2	143027	Zugfeder	1
3	240544	Rahmen, #80	1
	241772	Rahmen, #100	
4	122001	Spannrad, #80	2
	122006	Spannrad, #100	
5	240548	Gewindestange 3/4 x 4 1/2, #80	1
	241780	Schraube 1 x 5 1/2 - gerillt, #100	
6	222041	Buchse, #80	4
	241778	Buchse, #100	
7	118509	Federring 3/4, #80	2
	118510	Federring 1 in., #100	
8	118410	Mutter 3/4, #80	2
	118412	Mutter 1 in., #100	
9	118422	Sicherungsmutter 3/4, #80	1
	118456	Sicherungsmutter 1 in., #100	
10	118053	Schraube 3/4 x 3 1/2, #80	1
	118116	Schraube 1 x 4 1/2, #100	
11	121946	Bolzen	1
12	118882	Federstecker 2 3/4	2
13	118240	Augenschraube 5/8 x 5 1/4	1
14	118514	Unterlegscheibe 5/8	1
15	118448	Sicherungsmutter 5/8	1
16	241536	Getriebeständer	1
17	118011	Schraube 1/2 x 1 1/2	3
18	118504	Federring 1/2	3
19	118043	Schraube 3/4 x 2	4
20	118509	Federring 3/4	4
21	118410	Mutter 3/4	4

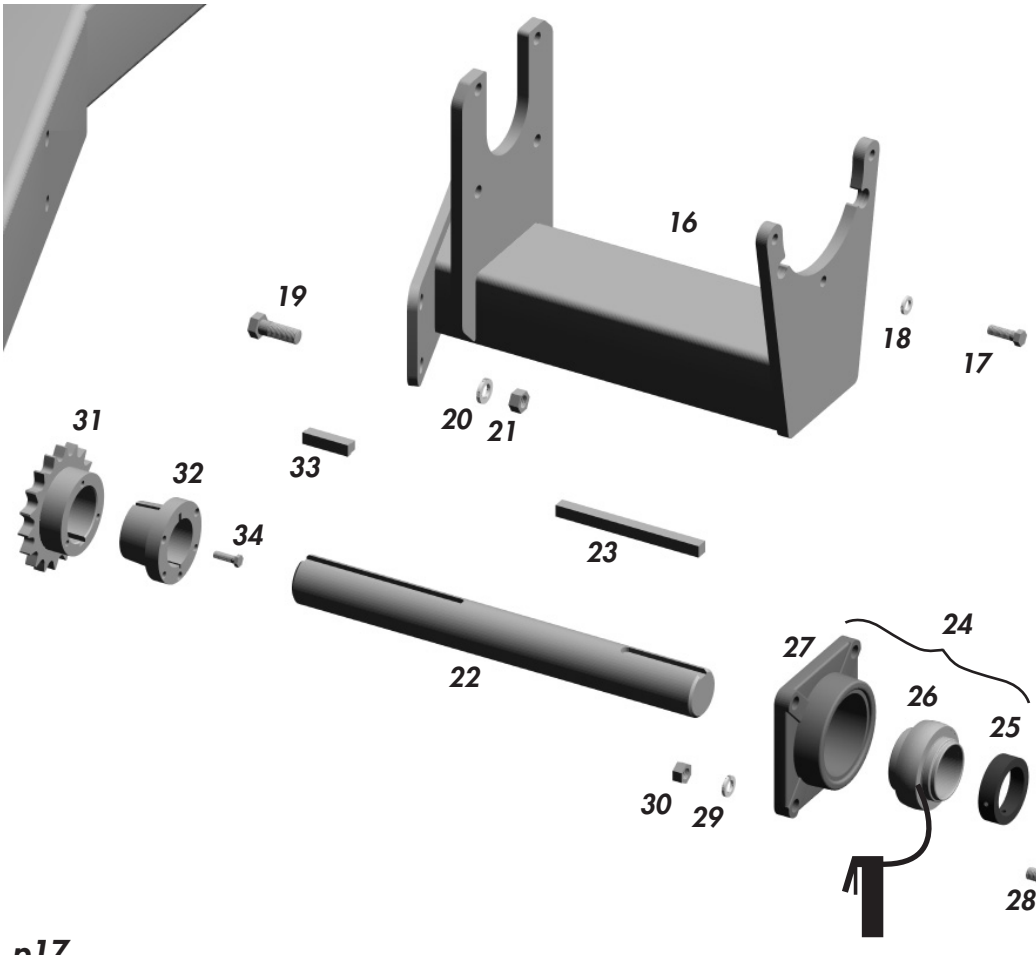

22	241210	Getriebewelle	1
23	119032	Passfeder 7 7/8	1
24	117006	Lagereinheit c/w...	1
25	117022	Spannring	1
26	117106	Lagereinsatz	1
27	117107	Flanschgehäuse	1
28	118028	Schraube 5/8 x 2 1/2	4
29	118508	Federring 5/8	4
30	118407	Mutter 5/8	4
31	122053	Kettenrad, Konusbohrung, #80	1
	122018	Kettenrad, Konusbohrung, #100	
32	122021	Spannbuchse, geteilt/ Passfeder c/w...	1
33	122020	Passfeder	1
34	118129	Schraube 3/8 x 1 1/4	3

Getriebe

6000 - Kette #80, alle Modelle

7200 - Modelle mit Kette #80

(Seriennr. bis 23066, 23074 & 23075)

7200 - Modelle mit Kette #100

(Seriennr. 23067 bis 23073 & ab 23096)

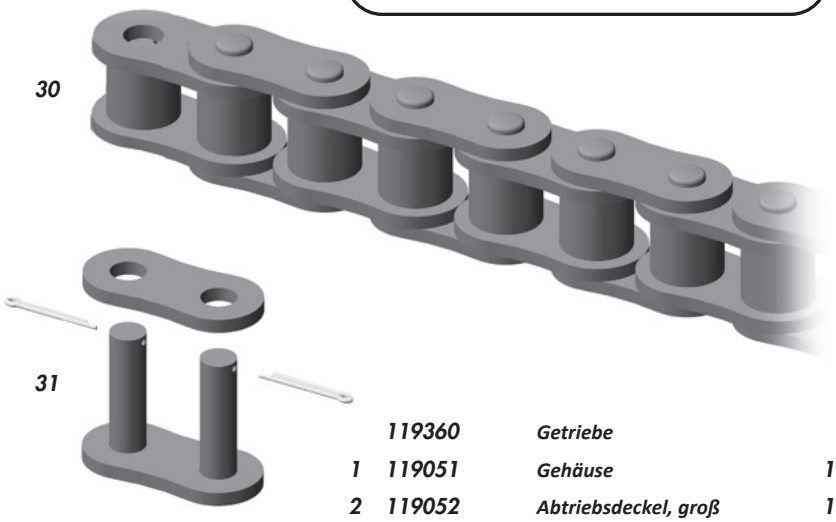

	119360	Getriebe	
1	119051	Gehäuse	1
2	119052	Abtriebsdeckel, groß	1
3	119061	Staubdichtung	2
4		Dichtung/Passscheibe	10
5	118129	Schraube 3/8 x 1 1/4	8
6	119071	Verschlussstopfen 1/4 npt M, Innensechskant	2
7	119020	Entlüfter 1/8 npt M	1
8	119021	Reduzierstück npt 1/8 Fx1/2 M	1
9	119016	Verschlussstopfen 1/2 npt M, Innensechskant	1
10	119053	Abtriebsdeckel, klein	1
11		Dichtung	5
	5	Schraube 3/8 x 1 1/4	8 16
12	119179	Ritzel-Dichtungsträger	1
13	119012	Staubdichtung	1
14		Dichtung	1
15	119070	Gewindestift #10x3/4 unf, Innensechskant	4
16	119178	Antriebsdeckel	1
17		Dichtung	5
18		Zylinderschraube, Innensechskant	7
19		Verschlussstopfen 1/8 npt M, Innensechskant	2
20	119361	Zahnrad/Ritzel-Satz	1
21		Sicherungsmutter 1 1/2	1
22	131070	Lagerinnenring	1
23	119182	Lageraußenring	1
24	119183	Lagerinnenring	1
25	119181	Lageraußenring	1
26	119054	Tellerradnabe	1
27		Niete 3/8 x 1 1/4	12
28	119056	Lagerinnenring	2
29	119055	Lageraußenring	2
	119362	Getriebe-Reparatursatz	
30	120037	Rollenkette, #80, 103 Glieder	1
	120058	Rollenkette, #100, 85 Glieder	
31	120002	Kettenschloss, #80	1
	120005	Kettenschloss, #100	

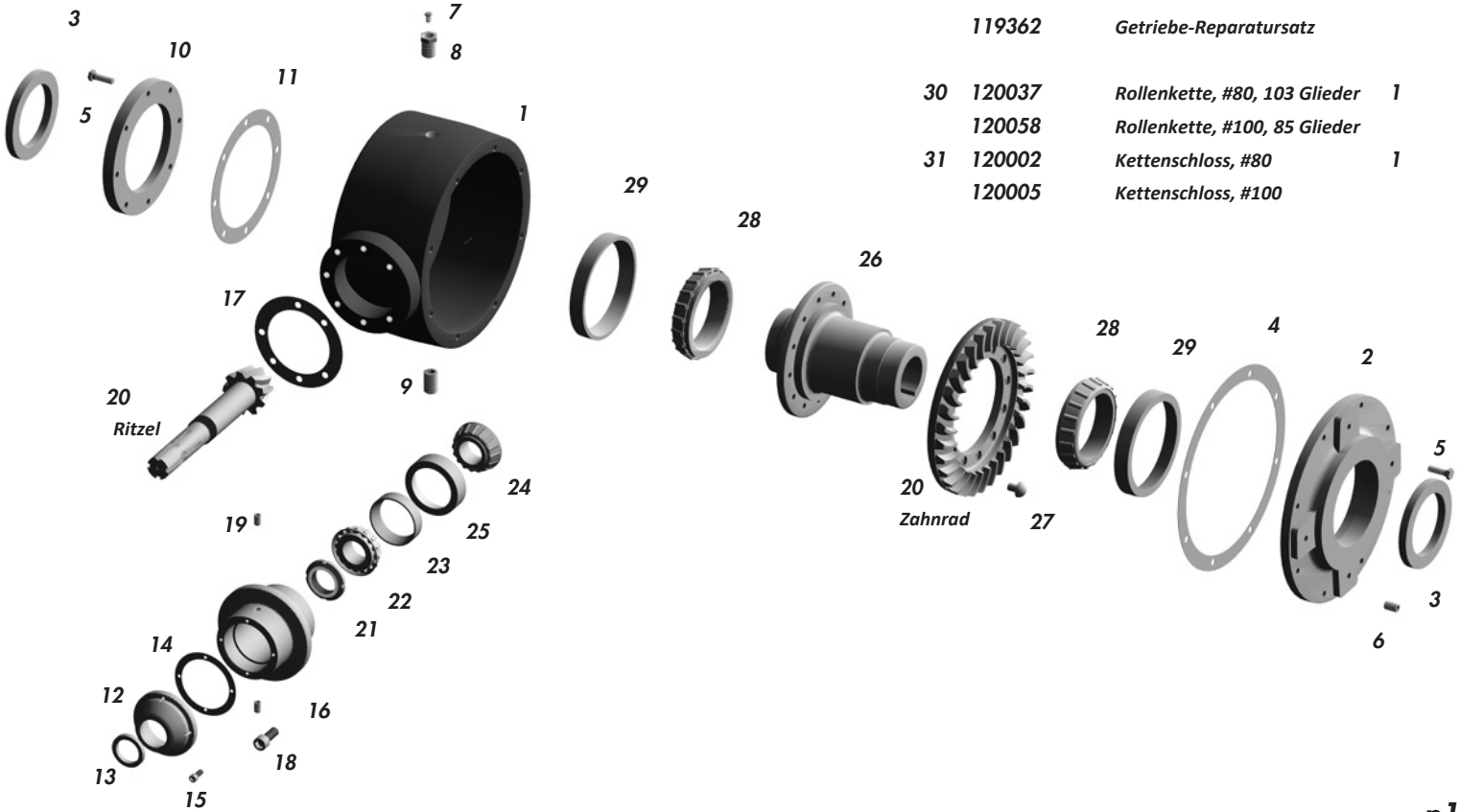

142584

Zapfwellenantrieb

	119400	Antriebswelle	1
	c/w....		
1	119403	Gabel/Keilwelle	1
2	119129	Kreuz & Lager	1
3	119262	Schmiernippel	1
4	119408	Schieberohr	1
5	118336	Schmiernippel	1
6	119405	Schutzrohr, außen	1
7	119404	Reparatursatz	1
8	119406	Schutzrohr, innen	1
9	119407	Reparatursatz	1

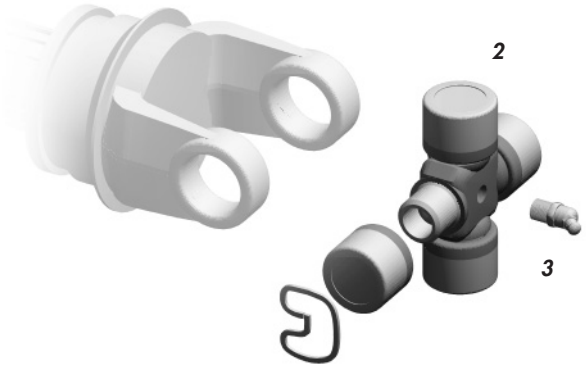

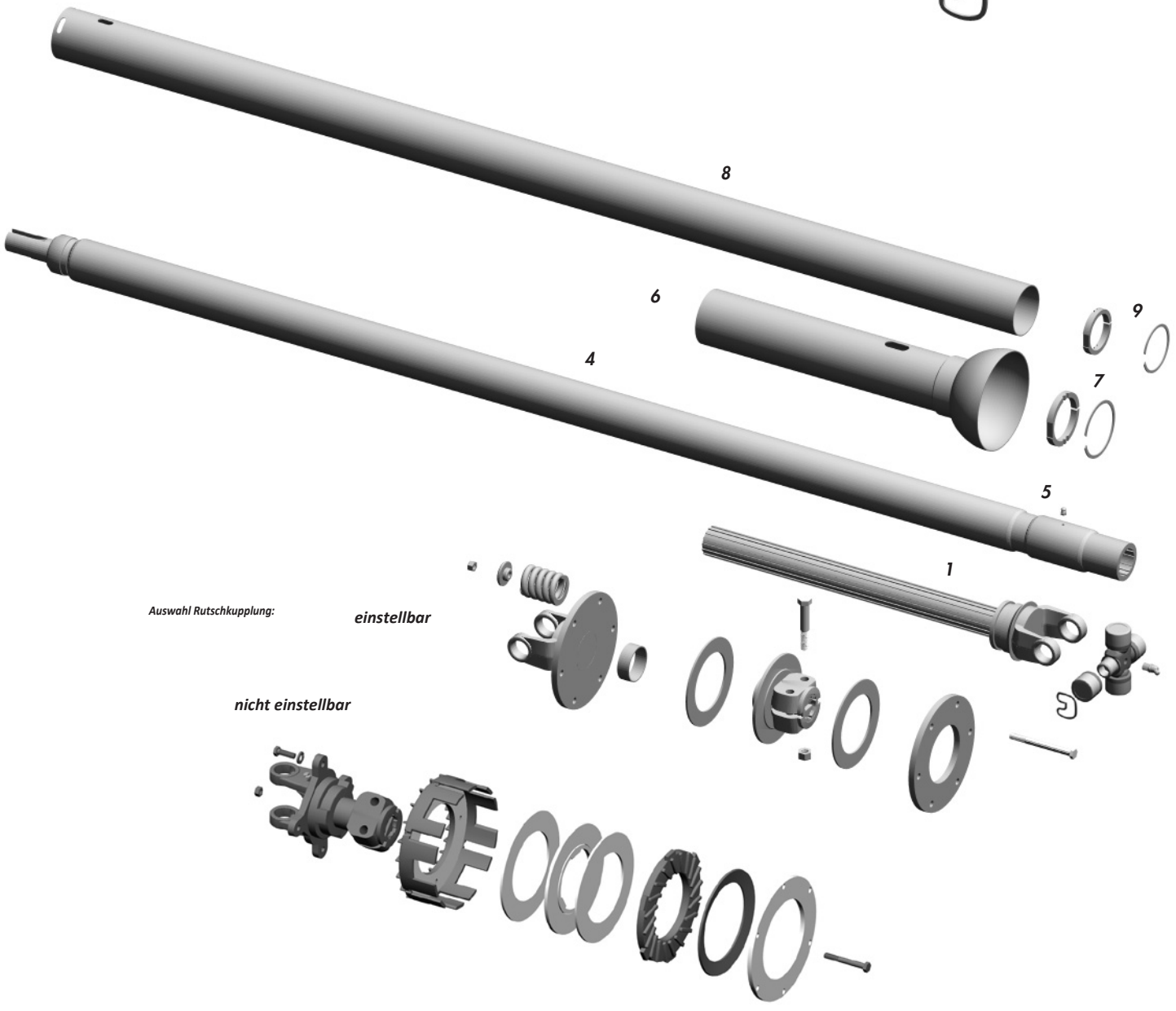

Rutschkupplung

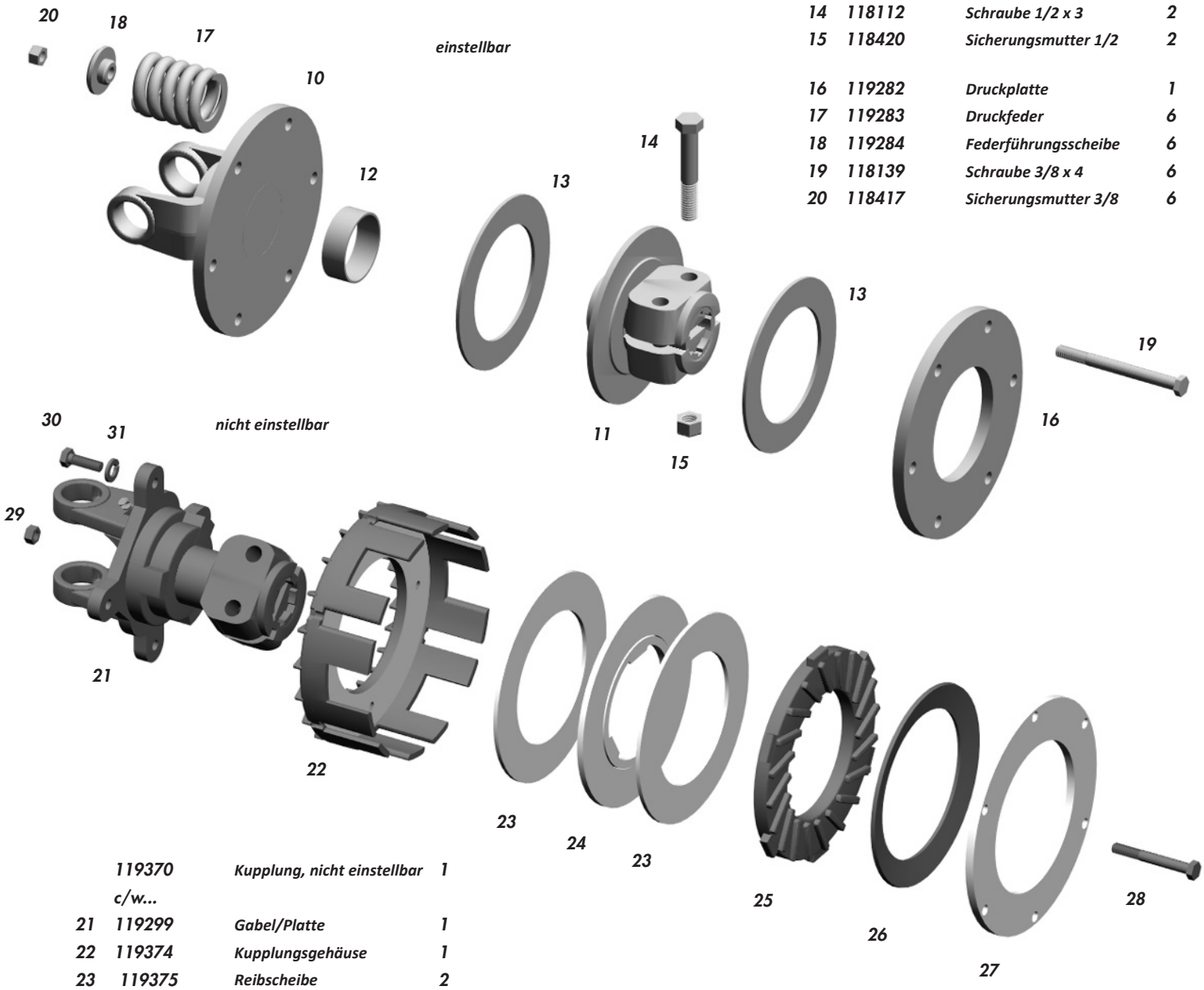

	119402	Kupplung, einstellbar	1
	c/w...		
10	119278	Gabel/Platte	1
13	119608	Nabenplatte	1
12		Bronzebuchse	1
13	119280	Reibscheibe	2
14	118112	Schraube 1/2 x 3	2
15	118420	Sicherungsmutter 1/2	2
16	119282	Druckplatte	1
17	119283	Druckfeder	6
18	119284	Federführungsscheibe	6
19	118139	Schraube 3/8 x 4	6
20	118417	Sicherungsmutter 3/8	6

	119370	Kupplung, nicht einstellbar	1
	c/w...		
21	119299	Gabel/Platte	1
22	119374	Kupplungsgehäuse	1
23	119375	Reibscheibe	2
24	119376	Zwischenplatte	1
25	119377	Druckplatte	1
26	119378	Tellerfeder	1
27	119379	Anpressplatte	1
28	118783	Schraube 5/16 x 2 1/2 gr8	6
29	118427	Mutter 5/16	6
30	118792	Schraube 5/16 x 1	4
31	118530	Federring 5/16	4

Degelman

signature®

6000 7200

142584

ZAPFWELLENANTRIEB Lagerbock

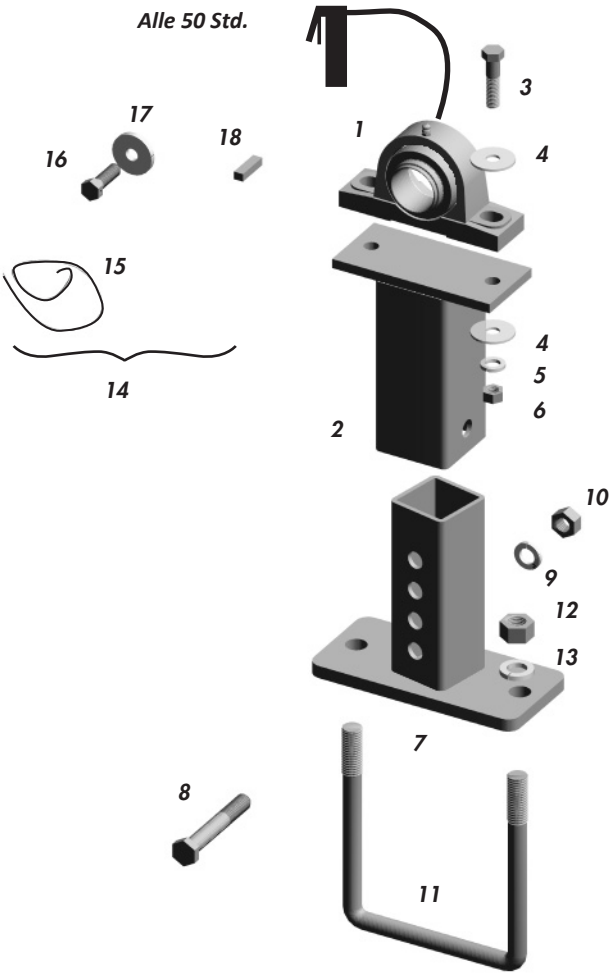

			Menge
1	117023	Lagereinheit	1
	c/w....		
	117010	Stehlagergehäuse	1
	117090	Lagereinsatz	1
	117024	Spannring	1
2	241227	Lagerbock, oben	1
3	118014	Schraube 1/2 x 2	2
4	118512	Unterlegscheibe 1/2	4
5	118504	Federring 1/2	2
6	118405	Mutter 1/2	2
7	241223	Lagerbock, unten	1
8	118094	Schraube 5/8 x 4	1
9	118508	Federring 5/8	1
10	118407	Mutter 5/8	1
11	118622	Bügelschraube 3/4 x 7 1/2	1
12	118410	Mutter 3/4	2
13	118509	Federring 3/4	2
14	119340	Kreuzgelenksatz	1
	c/w....		
15		Draht	1
16		Schraube 1/2 x 1 1/4, gebohrt	1
17		Unterlegscheibe 1/2, 1/4 dick	1
18		Passfeder 1 3/8 lang	1
19	241545	Hebelwerkzeug Kupplung	1

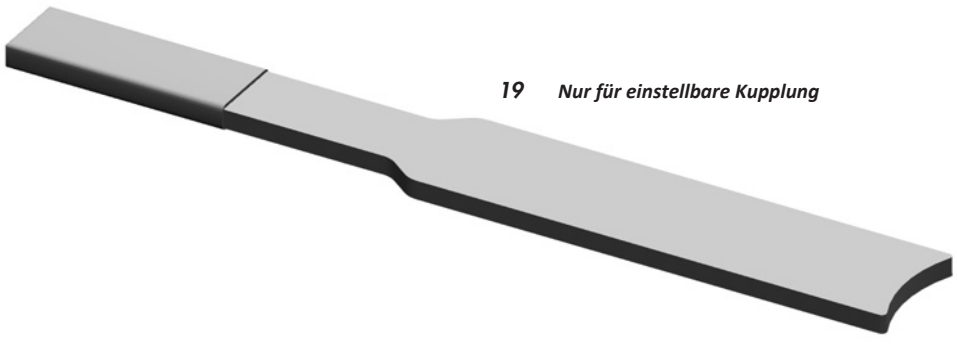

19 Nur für einstellbare Kupplung

Schiebewelle

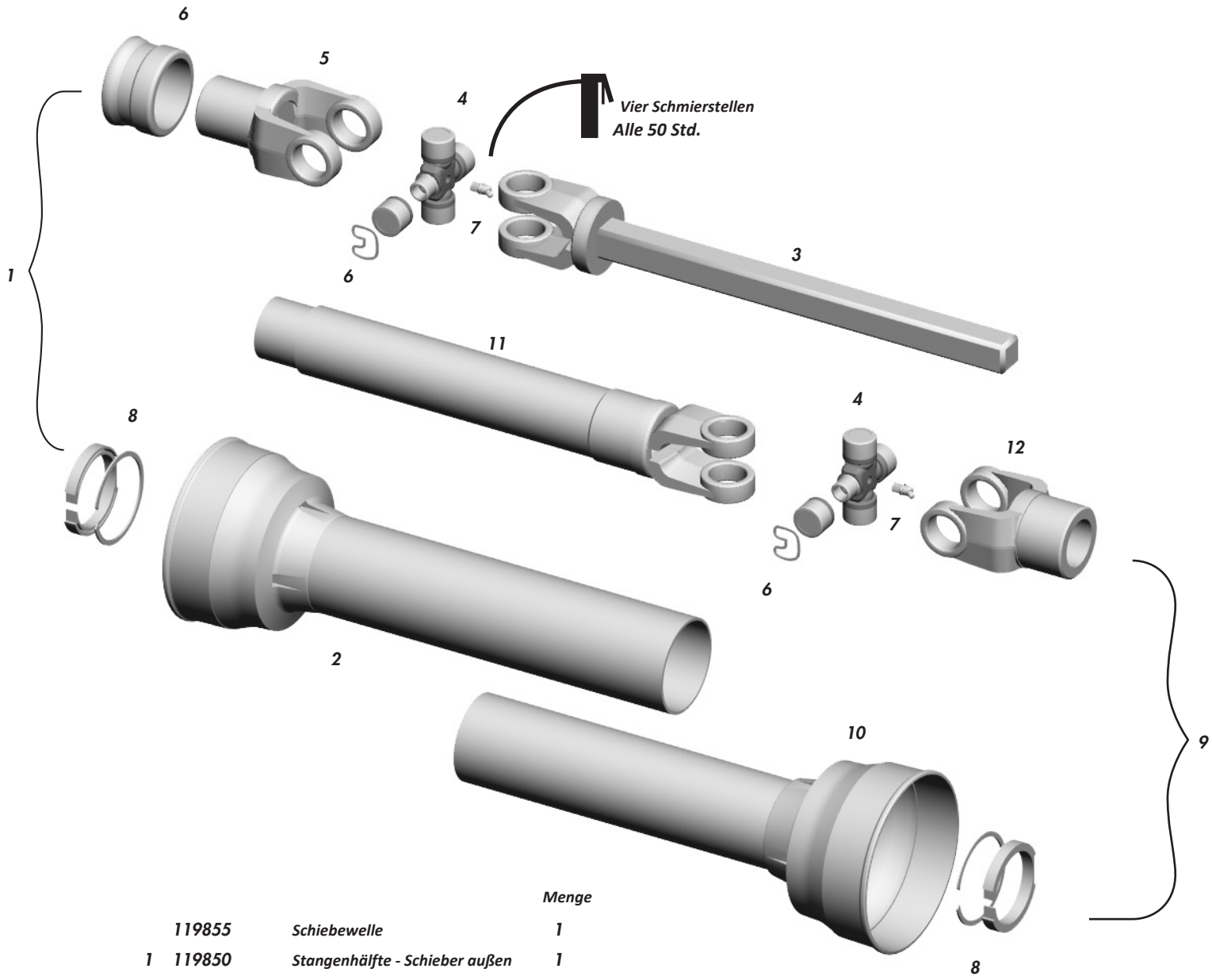

			Menge
	119855	Schiebewelle	1
1	119850	Stangenhälfte - Schieber außen	1
2	119857	Schutz, außen	1
3	119856	Gabel mit Welle	1
4	119129	Kreuz & Lager	1
5	119331	Gabel	1
6	119357	Federverriegelung, Reparatursatz	1
7	119262	Schmiernippel	
8	119428	Reparatursatz, Nylon	1
9	119852	Rohrhälfte - Schieber innen	1
10	119858	Schutz, innen	1
11	119860	Gabel mit Rohr	1
12	119861	Gabel	1

Zapfwellenschutz

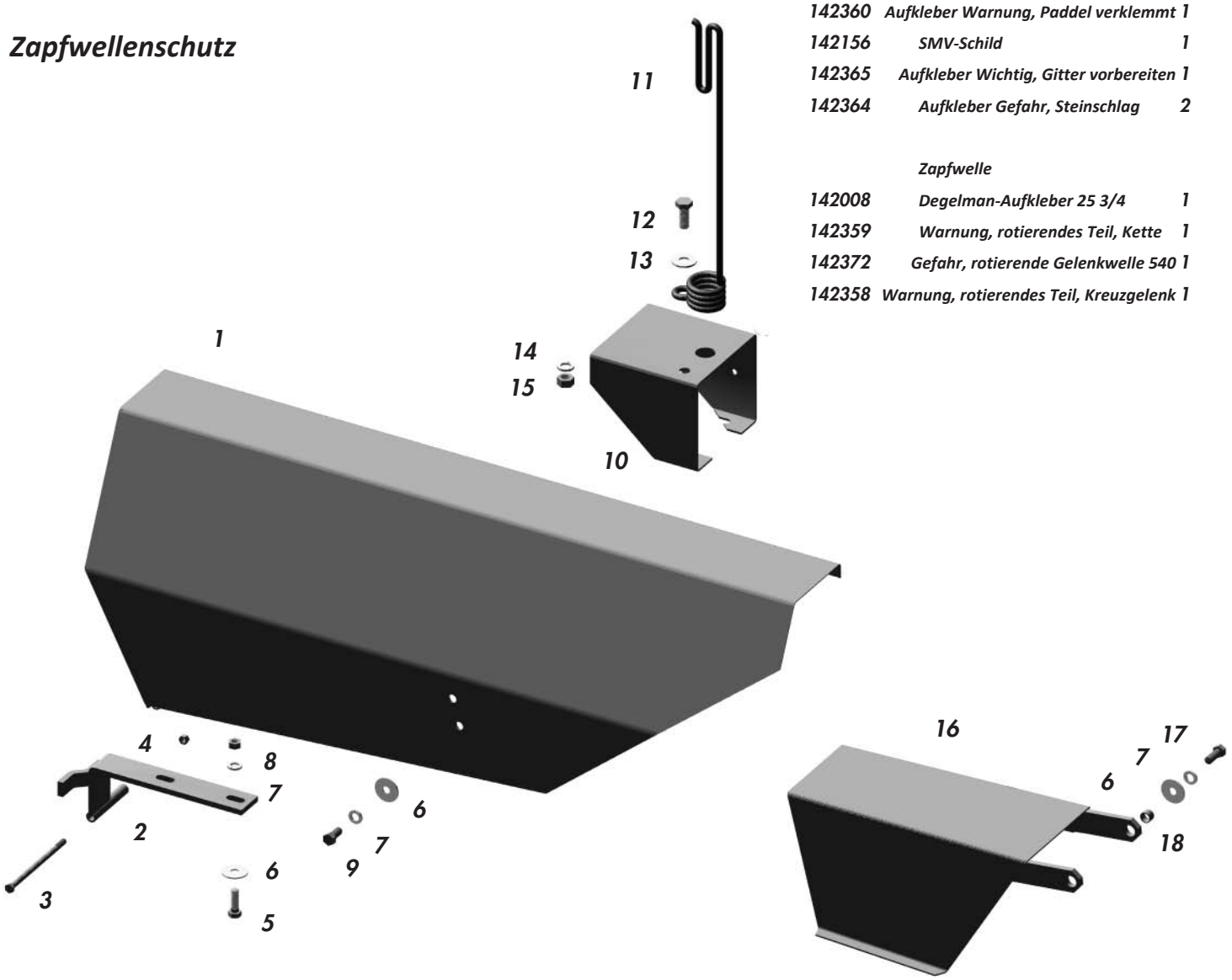

		Aufkleber und Reflektoren, allgemein	
142009		*Degelman-Aufkleber 16 1/4*	*2*
142356		*Aufkleber Vorsicht, 10 Punkte Sicherheit*	*1*
142280		*Reflexband rot 2x6*	*2*
142357		*Aufkleber Warnung, Schutz fehlt*	*1*
142360		*Aufkleber Warnung, Paddel verklemmt*	*1*
142156		*SMV-Schild*	*1*
142365		*Aufkleber Wichtig, Gitter vorbereiten*	*1*
142364		*Aufkleber Gefahr, Steinschlag*	*2*
		Zapfwelle	
142008		*Degelman-Aufkleber 25 3/4*	*1*
142359		*Warnung, rotierendes Teil, Kette*	*1*
142372		*Gefahr, rotierende Gelenkwelle 540*	*1*
142358		*Warnung, rotierendes Teil, Kreuzgelenk*	*1*

1	*240758*	*Kettenschutz*	*1*	
2	*240744*	*Halterung Kettenschutz*	*1*	
3	*118639*	*Schraube 3/8 x 6 1/2*	*1*	
4	*118417*	*Sicherungsmutter 3/8*	*1*	
5	*118011*	*Schraube 1/2 x 1 1/2*	*2*	
6	*118512*	*Unterlegscheibe 1/2*	*2*	
7	*118504*	*Federring 1/2*	*2*	
8	*118405*	*Mutter 1/2*	*2*	
9	*118008*	*Schraube 1/2 x 1*	*1*	
	7	*Federring 1/2*	*1*	*3*
	6	*Unterlegscheibe 1/2*	*1*	*3*

10	*241231*	*Zapfwellenschutz vorn*	*1*	
11	*143111*	*Schlauchhalter, flexibel*	*1*	
12	*118024*	*Schraube 5/8 x 1 1/2*	*1*	
13	*118514*	*Unterlegscheibe 5/8*	*1*	
14	*118508*	*Federring 5/8*	*1*	
15	*118407*	*Mutter 5/8*	*1*	
16	*240610*	*Schutz Überlastkupplung*	*1*	
17	*118009*	*Schraube 1/2 x 1 1/4*	*2*	
	7	*Federring 1/2*	*2*	*5*
	6	*Unterlegscheibe 1/2*	*2*	*5*
18	*240402*	*Buchse*	*2*	

Befestigung Hydraulikantrieb

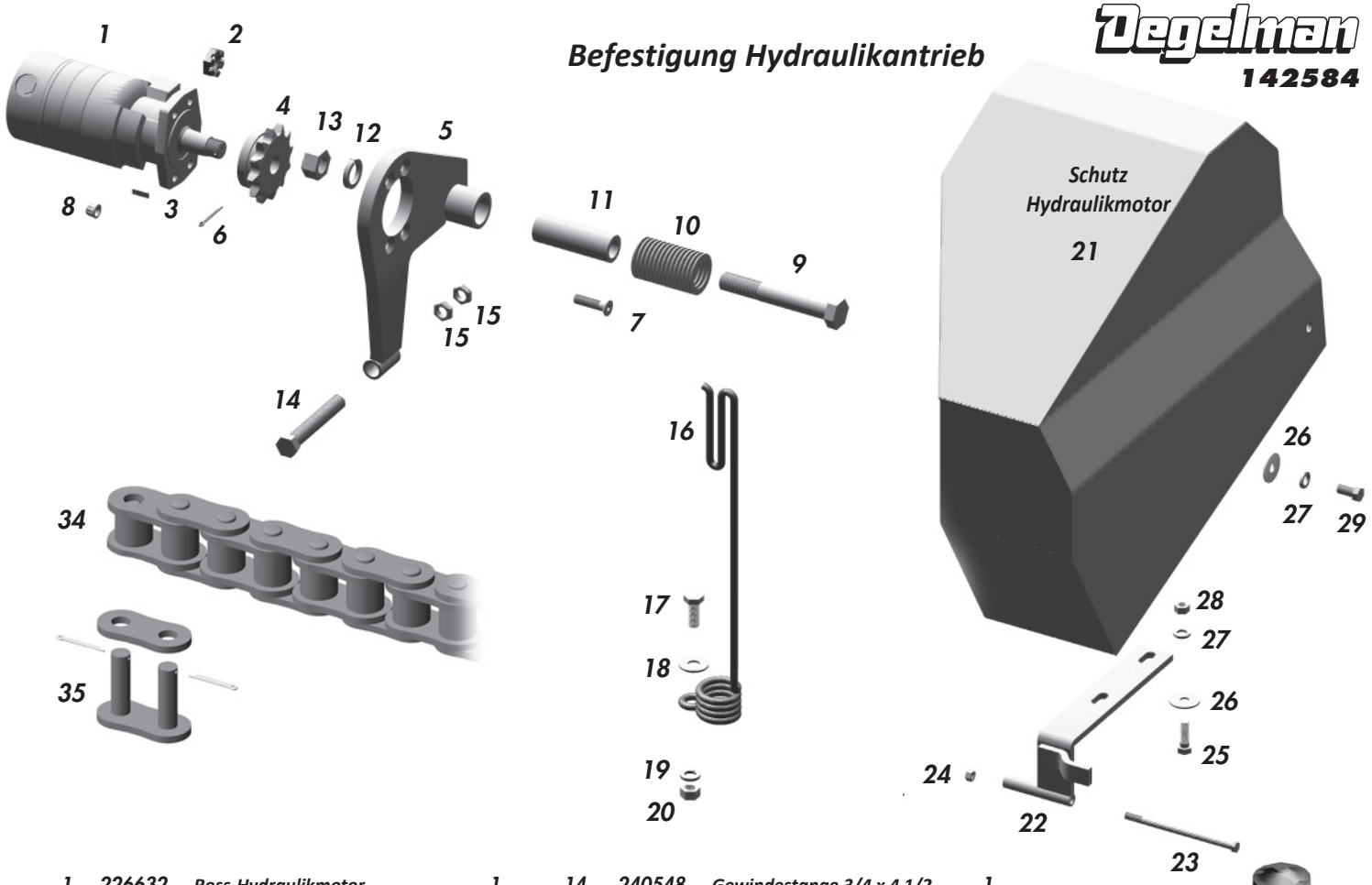

1	226632	Ross-Hydraulikmotor c/w...	1
2	118491	Kronenmutter 1 UNF	1
3	226600	Passfeder	1
	226617	Welle	1
	226627	Dichtsatz	1
	226589	Druckbegrenzungsventil 1000psi	1
	226590	Druckbegrenzungsventil 3000psi	1
4	241156	Kettenrad #80, 12 Zähne	1
	122111	Kettenrad #100, 9 Zähne	
5	241151	Motorhalter, Kettentyp #80	1
	241766	Motorhalter, Kettentyp #100	
6	118892	Splint 2 lang	1
7	118709	Sechskantschraube 1/2 x 2 UNF	4
8	118710	Doppelsechskant-Sicherungsmutter 1/2 UNJF gr8	4
9	118115	Schraube 1 x 6 1/2	1
10	240286	Passscheibe Maschinenbuchse 14ga	15
11	241155	Buchse 4 1/2	1
12	118510	Federring 1	1
13	118412	Mutter 1	1

14	240548	Gewindestange 3/4 x 4 1/2	1
15	118435	Kontermutter 3/4	2
16	143111	Schlauchhalter, flexibel	1
17	118024	Schraube 5/8 x 1 1/2	1
18	118514	Unterlegscheibe 5/8	1
19	118508	Federring 5/8	1
20	118407	Mutter 5/8	1
21	241160	Schutz Hydraulikmotor	1
22	240744	Halterung Kettenschutz	1
23	118639	Schraube 3/8 x 6 1/2	1
24	118417	Sicherungsmutter 3/8	1
25	118011	Schraube 1/2 x 1 1/2	2
26	118512	Unterlegscheibe 1/2	2
27	118504	Federring 1/2	2
28	118405	Mutter 1/2	2
29	118008	Schraube 1/2 x 1	1
	27	Federring 1/2	1 3
	26	Unterlegscheibe 1/2	1 3
30	141539	Nippel m 3/4JICx7/8ORB	2
31	126555	Schlauch 1/2 x 198	2
32	141514	Nippel m 1/2NPTx3/4JIC	2
33	141576	Schnellkupplung	2
34	120008	Rollenkette, #80, 55 Glieder	1
	120059	Rollenkette, #100, 43 Glieder	
35	120032	Kettenschloss, #80	1
	120005	Kettenschloss, #100	

6000 - Kette #80, alle Modelle

7200 - Modelle mit Kette #80

(Seriennr. bis 23066, 23074 & 23075)

7200 - Modelle mit Kette #100

(Seriennr. 23067 bis 23073 & ab 23096)

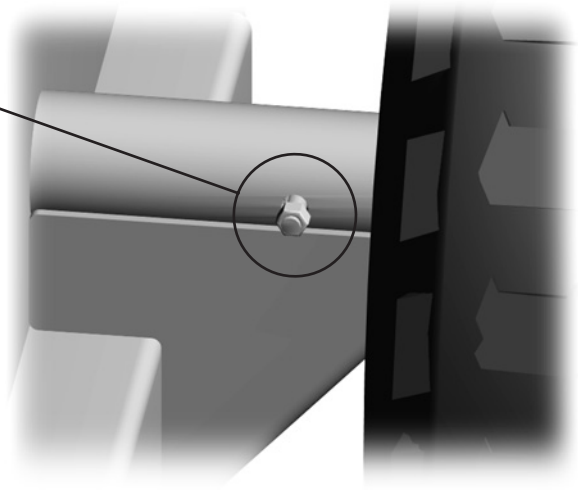

Zwei Stellen;
Schraube 1/2 x 4
Sicherungsmutter 1/2

Sicherstellen, dass der Transportbolzen in Transportstellung eingerastet ist.

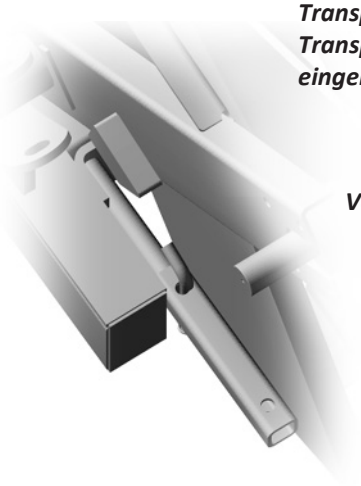

Verhindert, dass das Gitter absinkt

Sechzehn Stellen;
Radschraube 9/16 x 2.14
Kontermutter 9/16



D

Räder mit den Ventilen nach außen an der Nabe montieren.

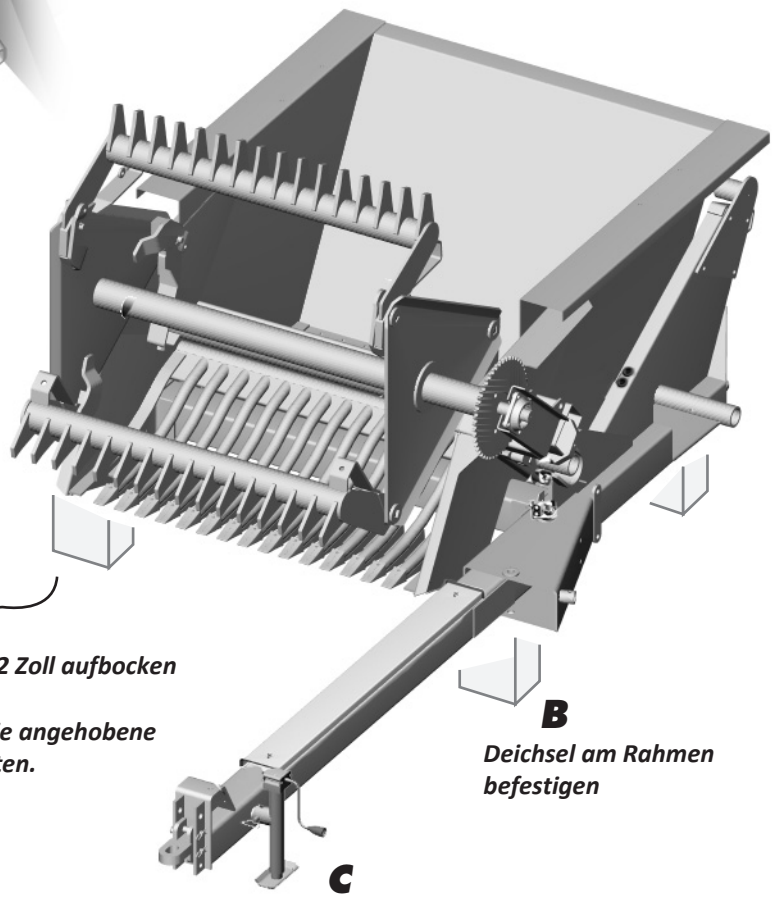

A *Auf 12 Zoll aufbocken*

Nicht unter die angehobene Maschine treten.

B

Deichsel am Rahmen befestigen

C

Stützfuß an der Deichsel befestigen

DREHMOMENT



alle Schrauben

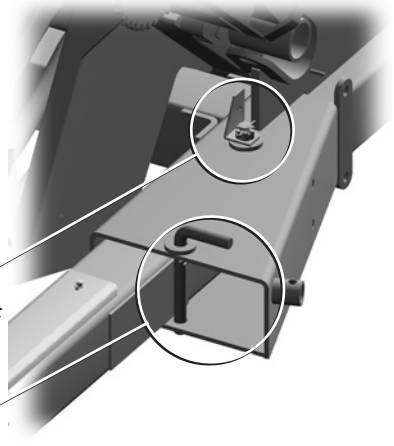

Schraube 1 x 9, gebohrt
Schlauchclip, gebogen
Kronenmutter 1

Transportbolzen
Federstecker

E

Allgemeine Montage für Hydraulik- & Zapfwellenantrieb

- *Steinschutz am Kasten befestigen*
- *Schläuche für Kippzylinder verlegen*
- *Deichsel in Arbeitsstellung und zurück bewegen, damit die Schläuche genug Spiel haben*

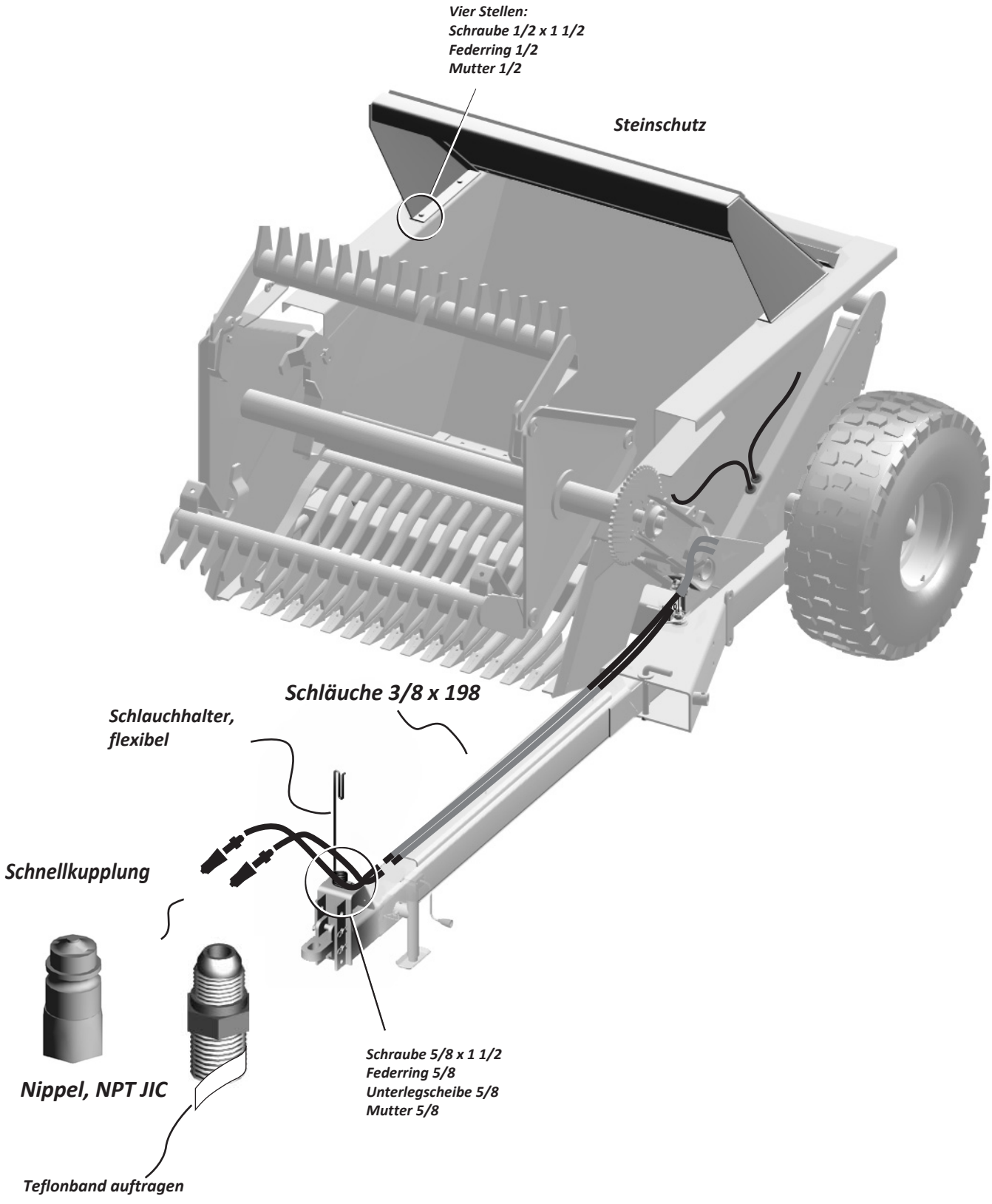

Degelman signature® 6000 7200

142584

Einbau Hydraulikmotor

A

- *Motorhalter am Motor festschrauben*
- *Kettenrad auf den Wellenzapfen schieben*
- *Mit Kronenmutter & Splint sichern*

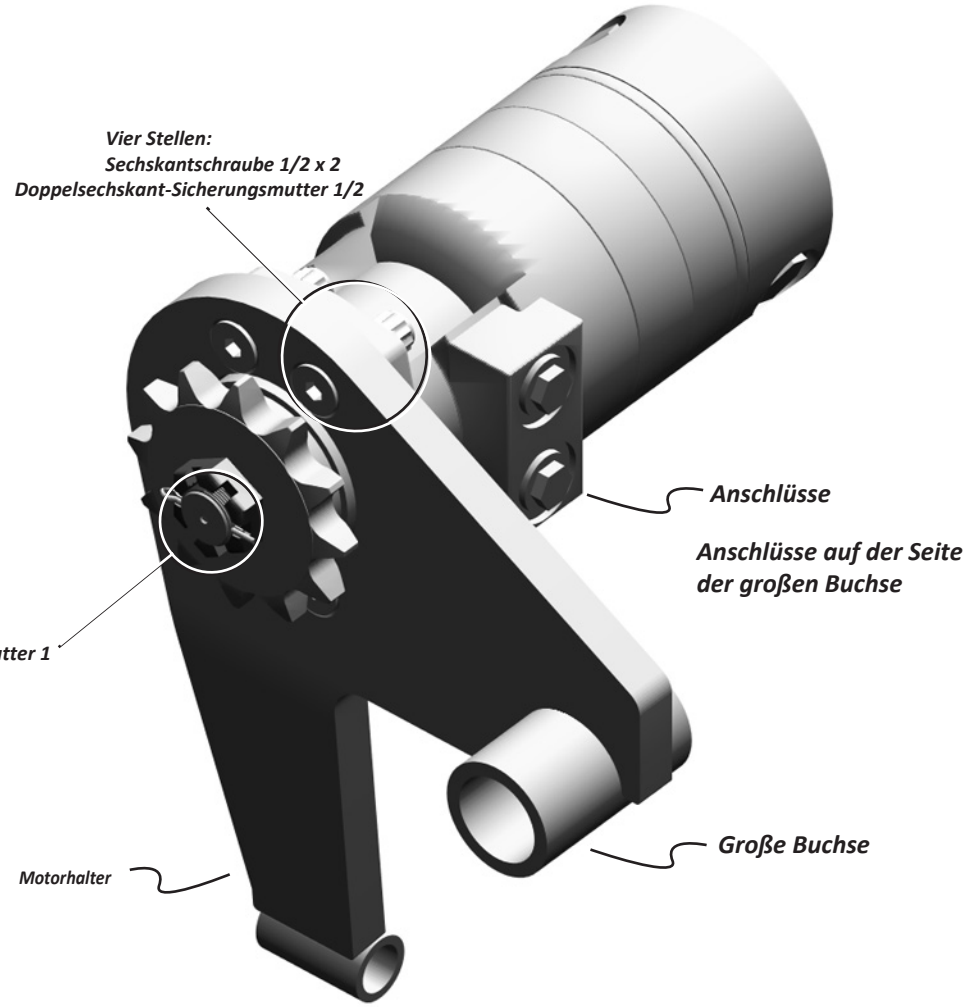

B

- *Motorhalter ohne Passscheiben lose zwischen den Lagerlaschen verschrauben*

DREHMOMENT



alle Schrauben

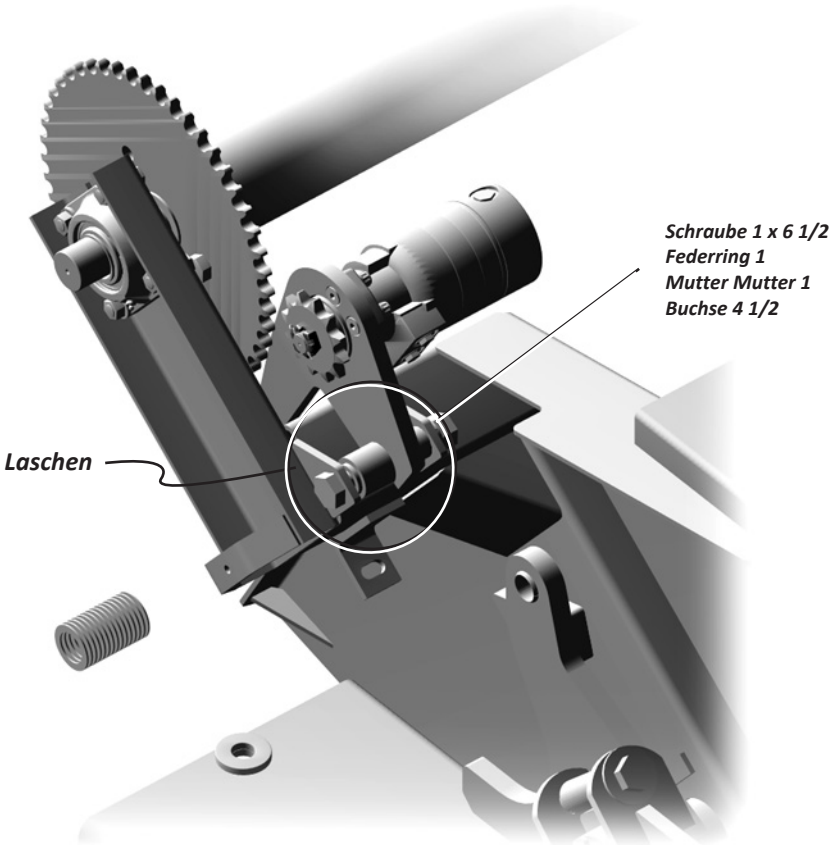

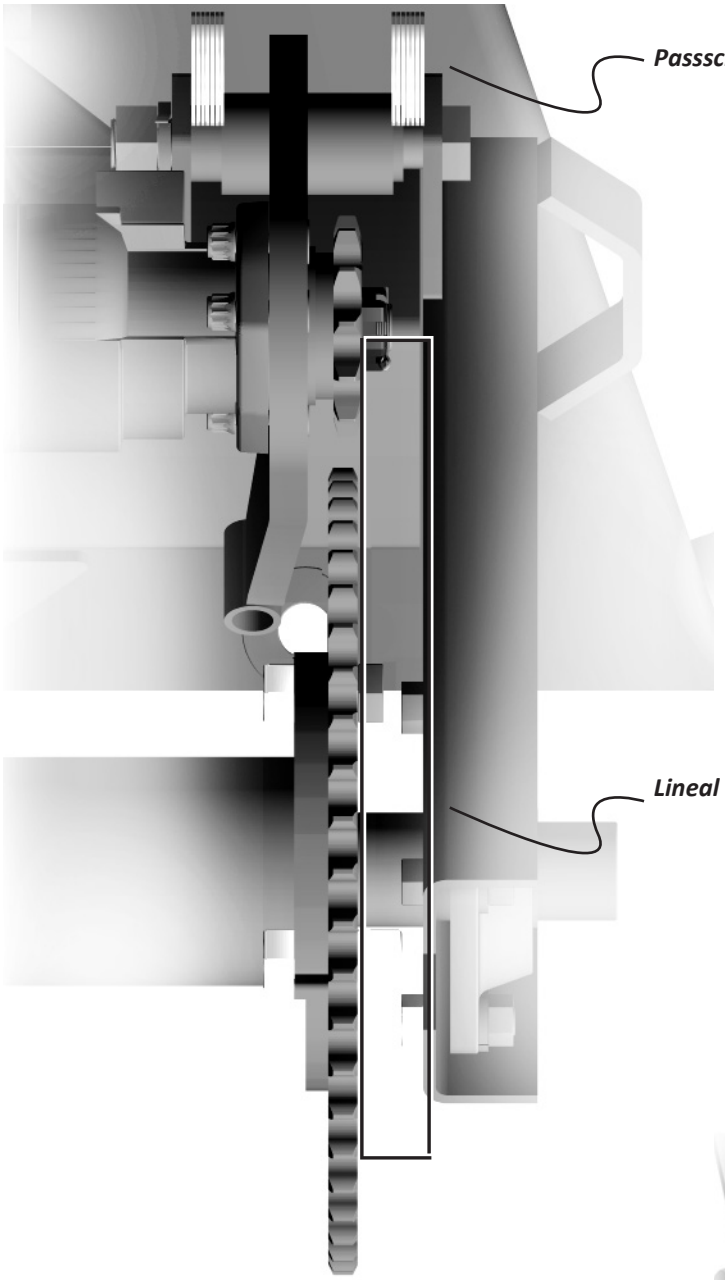

C

- *Beide Kettenräder mit einem Lineal ausrichten*
- *Passscheiben mit den Kanten zwischen Buchse & Laschen einsetzen*
- *Notieren, wie viele Passscheiben nach links und rechts kommen*

D

- *Motorhalter mit Passscheiben wieder einbauen*
- *Ausrichtung mit dem Lineal erneut prüfen*

DREHMOMENT



alle Schrauben

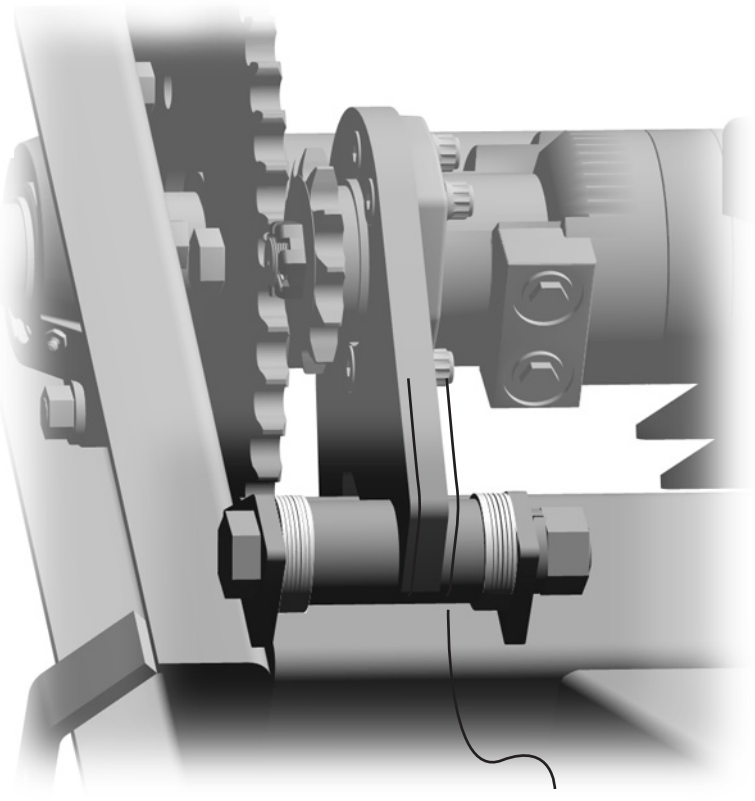

Degelman
signature®
6000 7200

142584

Einbau Hydraulikmotor

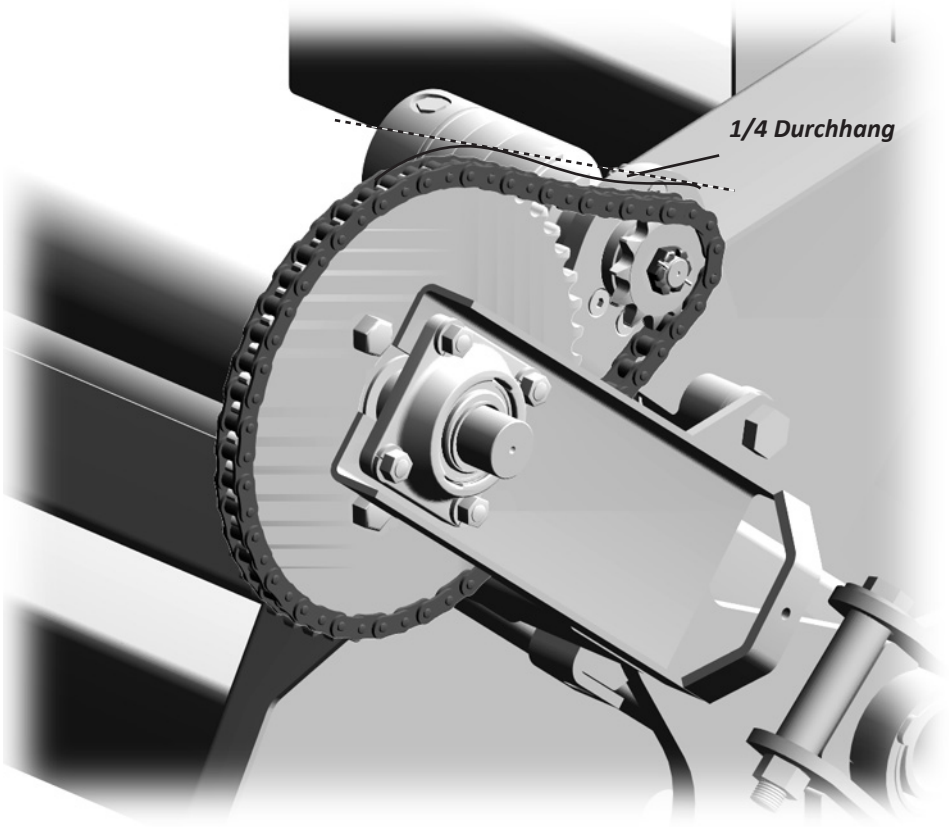

A

- *Kette um die Kettenräder legen*
- *Enden mit Kettenschloss verbinden (das Kropfglied dient zur zusätzlichen Verlängerung)*
- *Großes Kettenrad drehen, bis die Kette am wenigsten Durchhang hat (ein großes Kettenrad hat geringe Abweichungen im Radius)*
- *Kettenspanner einstellen, bis das obere Kettentrum 1/4 Zoll Durchhang hat*

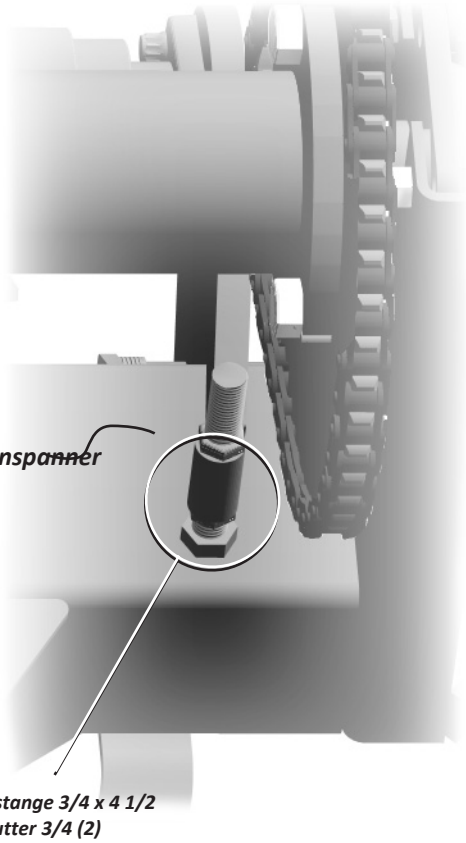

DREHMOMENT



alle Schrauben

B

- Langlöcher der Schutzhalterung lose am Haspelrahmen anschrauben
- Buchsen von Halterung & Schutz sowie Schraube einsetzen
- Löcher an Schutz & Rahmen ausrichten & Schraube einsetzen
- Schutzhalterung festziehen

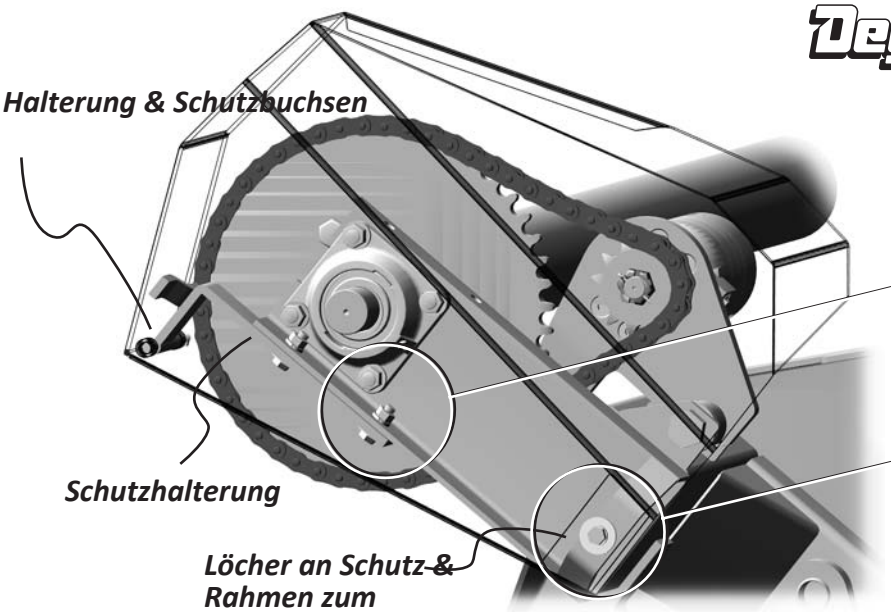

C

Anbringen:
- Schnellkupplung mit Teflonband am Nippel
- Verbinder an den Motoranschlüssen
- 1/2-Schläuche verlegen
- Schlauchclips

Schläuche einklemmen in den flex. Halter

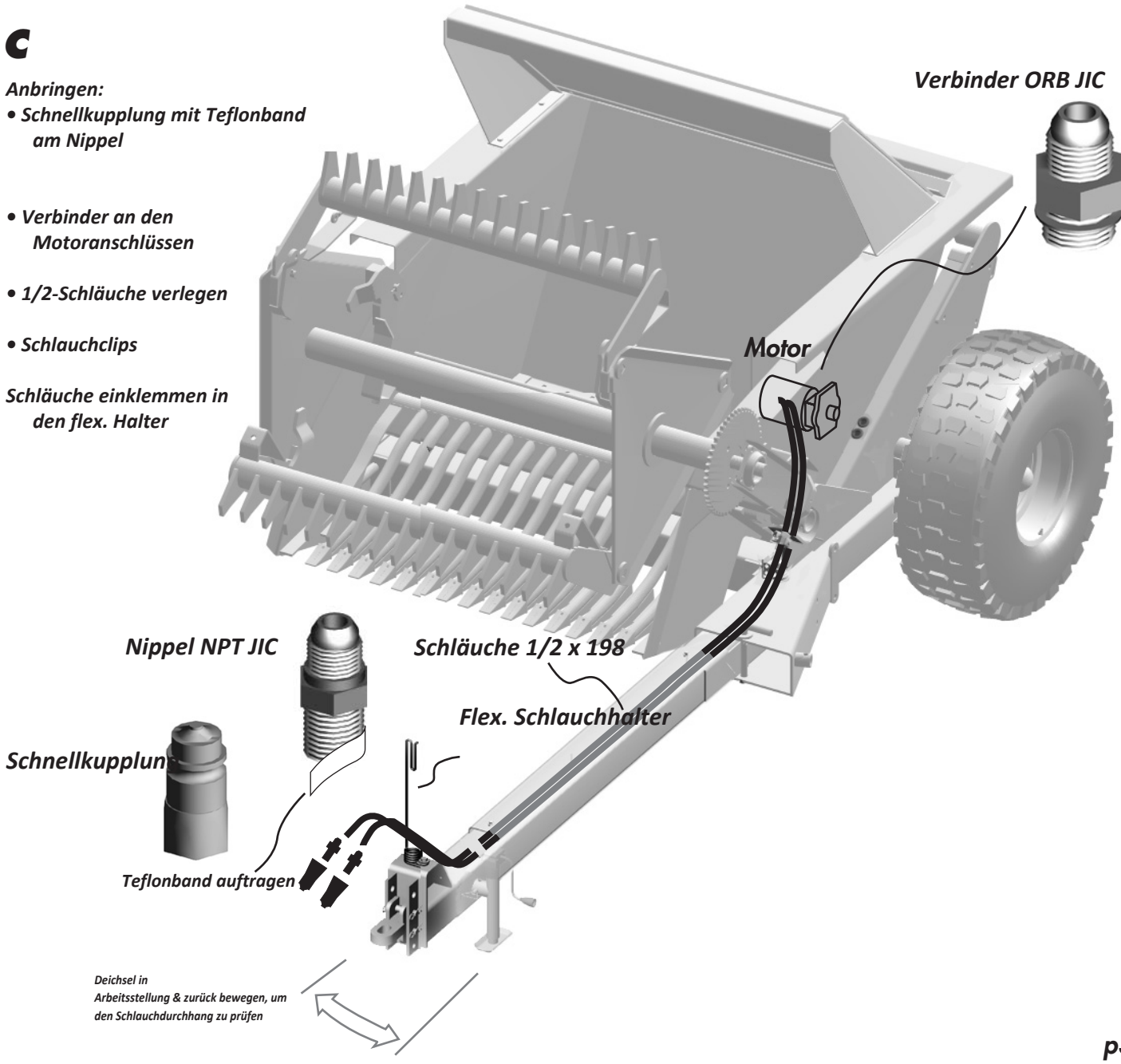

Degelman
signature®
6000 7200

142584

Einbau Zapfwellenantrieb

A

- *Getriebehalter am Rahmen befestigen*

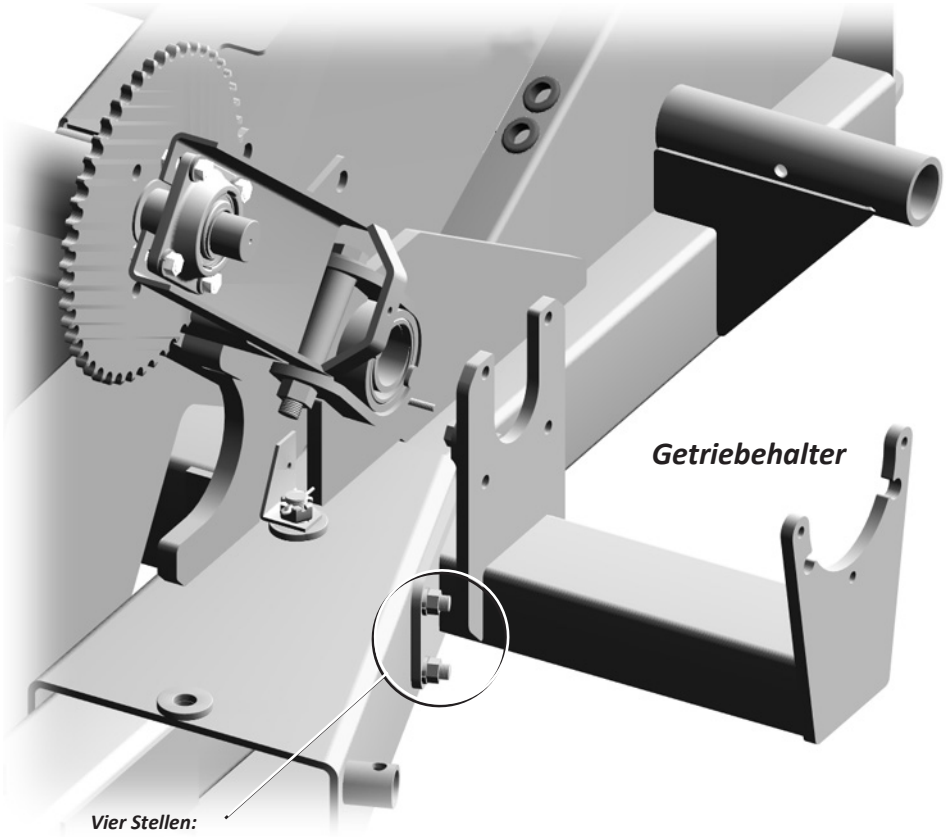

B

- *Getriebe & Lager am Halter befestigen*
- *Wellenbohrung gründlich reinigen und schmieren*
- *Passfedernut reinigen & schmieren*
- *Passfeder auf Grate prüfen & abfeilen*

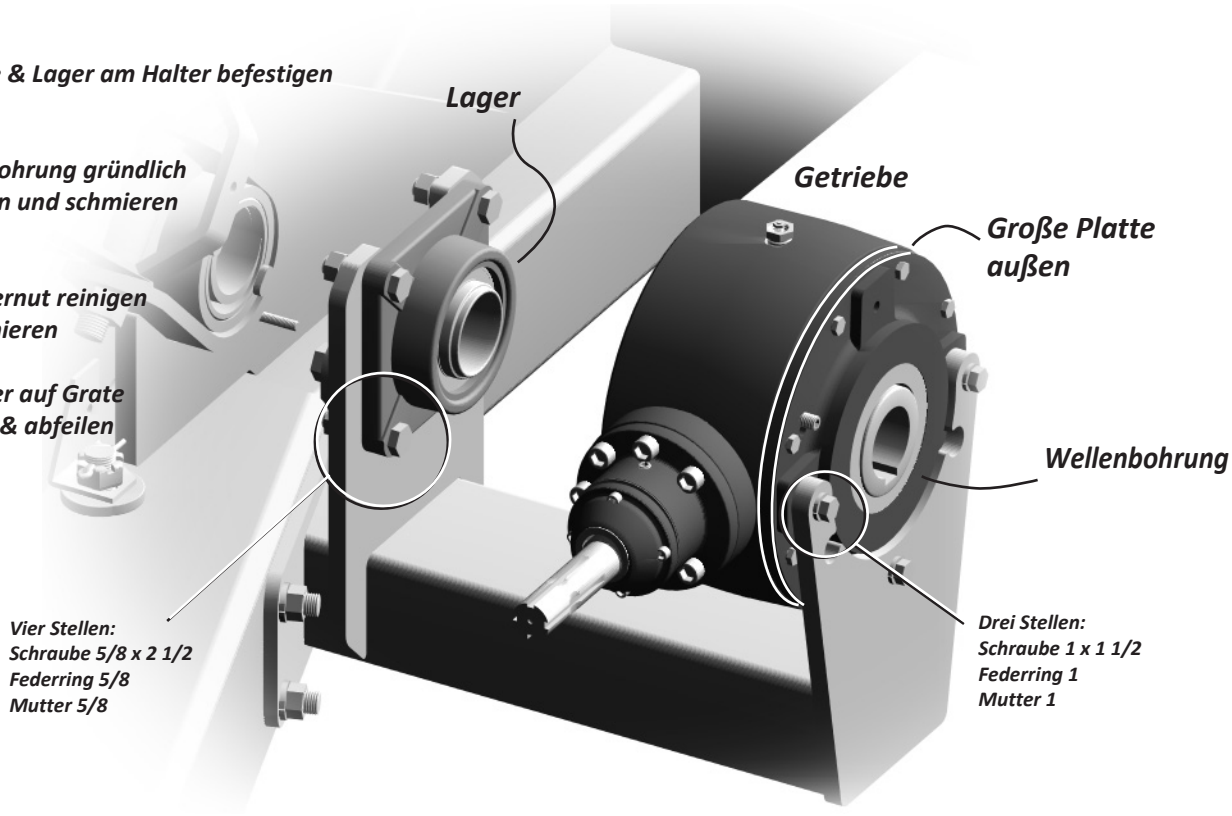

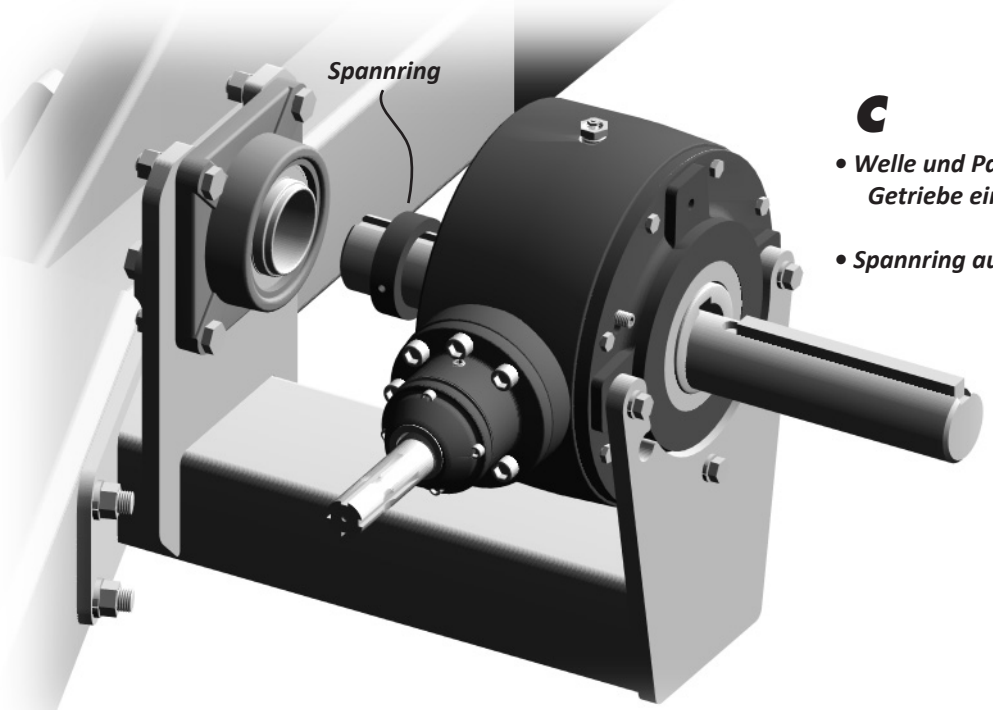

C

- *Welle und Passfeder in das Getriebe einklopfen*
- *Spannring aufschieben*

Welle & Passfeder

D

- *Weiter durch das Lager schieben*
- *Kettenrad, Spannbuchse & Stufenpassfeder auf das Wellenende schieben*
- *Schrauben lose in Buchse & Kettenrad einsetzen*

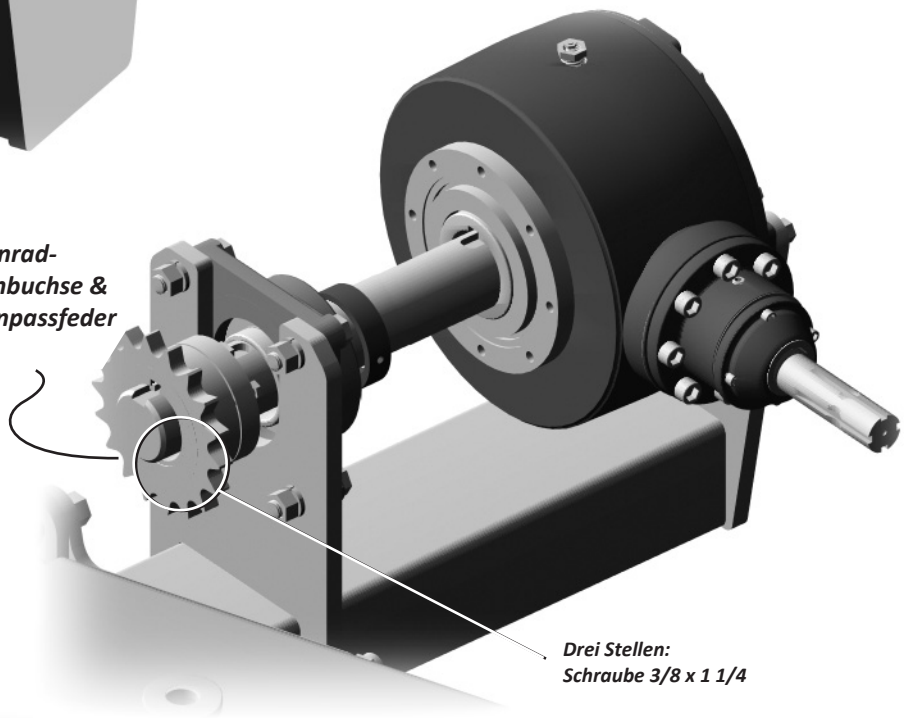

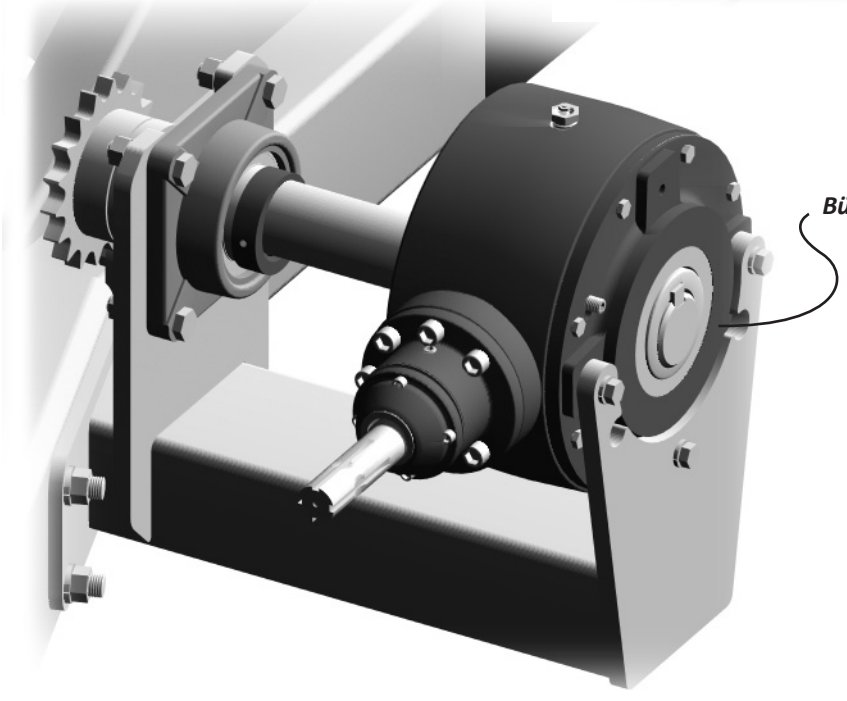

E

- *Welle/Passfeder bündig mit der Getriebeaußenseite einklopfen*

DREHMOMENT

alle Schrauben

142584

Einbau Zapfwellenantrieb

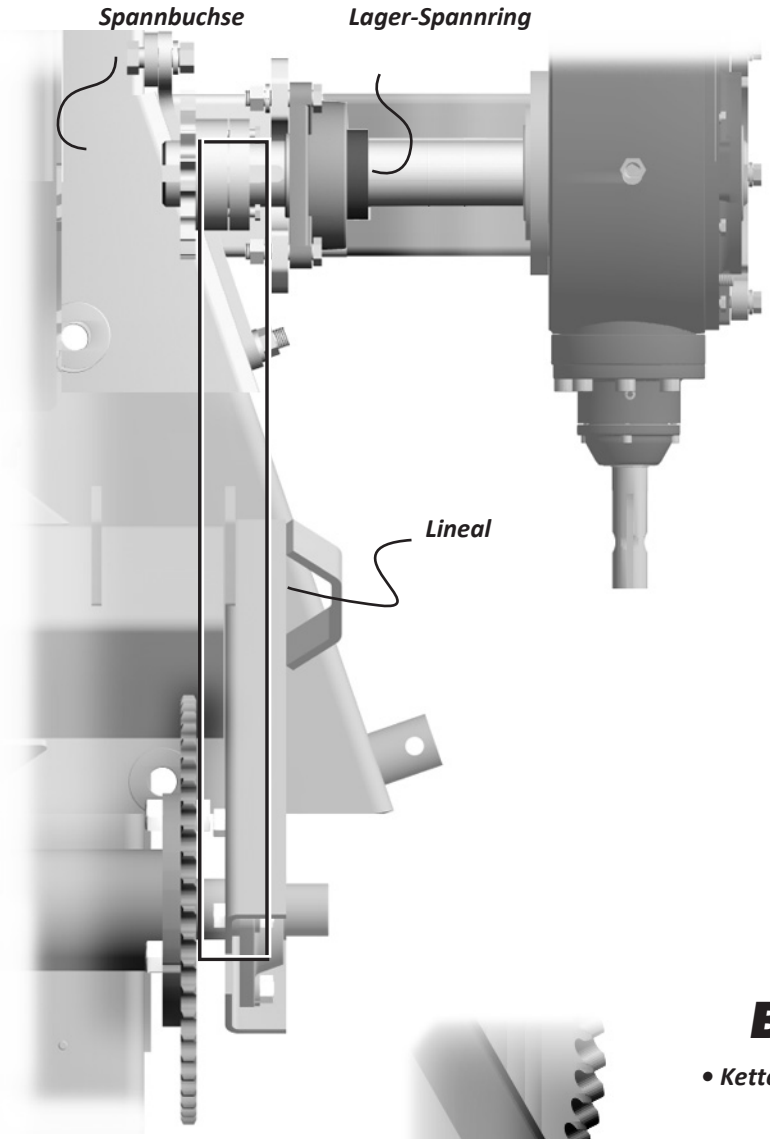

A

- *Beide Kettenräder mit einem Lineal ausrichten*
- *Schrauben an der Spannbuchse festziehen, um die Lage zu fixieren*
- *Lager-Spannring festziehen*

B

- *Kettenspanner einbauen*

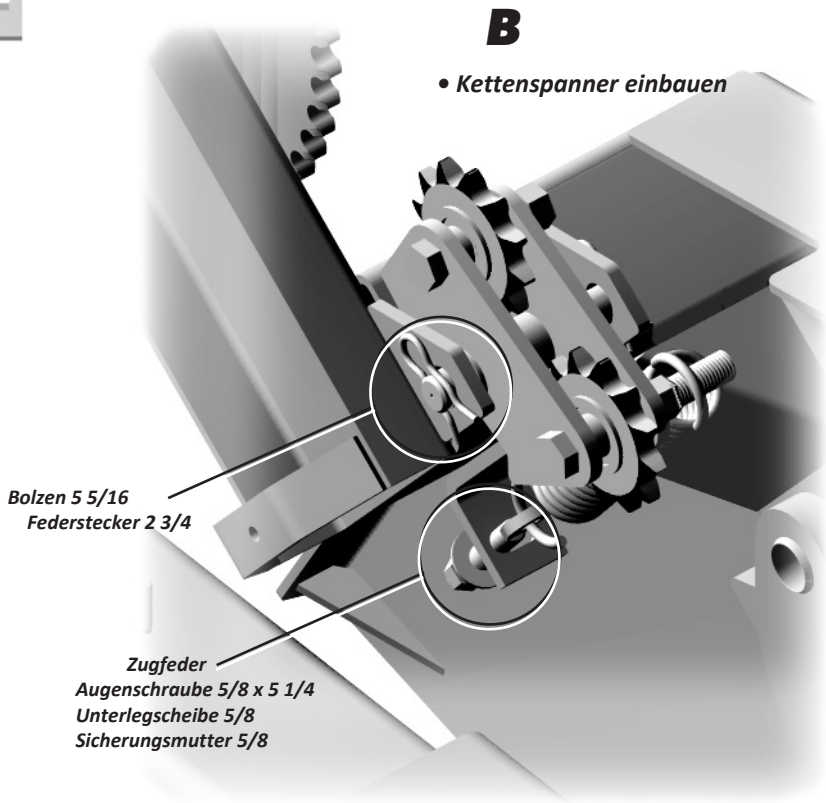

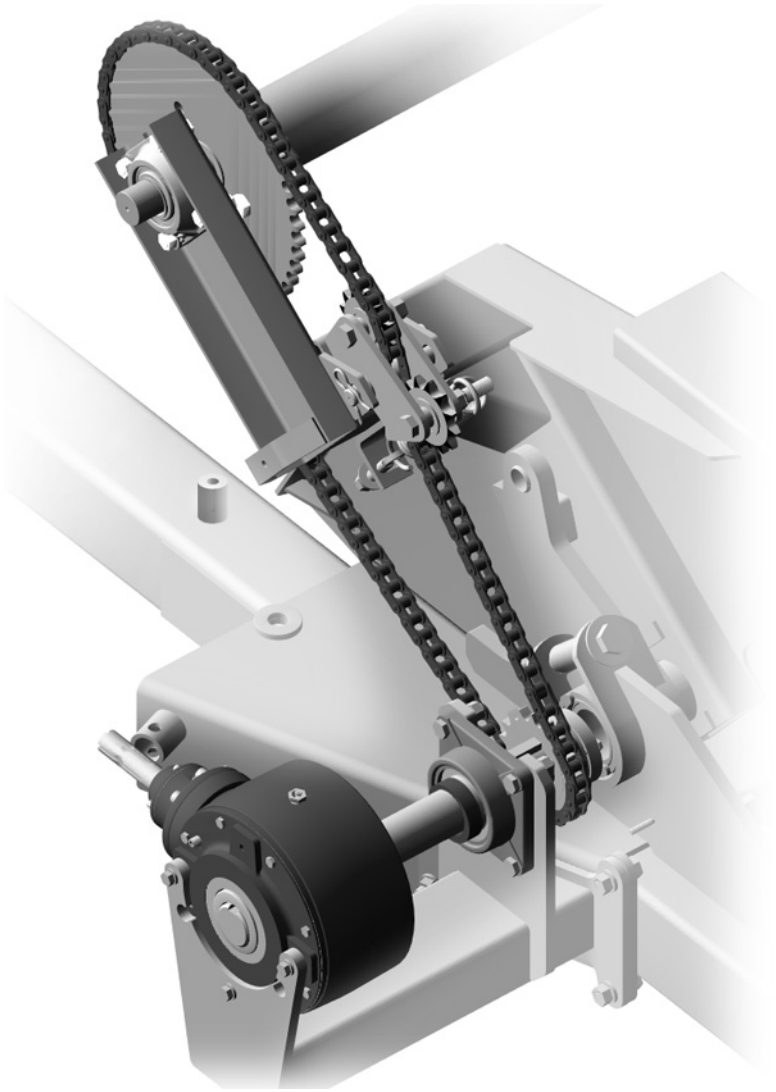

C

- *Kette um die Kettenräder & durch den Kettenspanner führen*
- *Mit Kettenschloss verbinden*

D

- *Mutter des Kettenspanners an der Augenschraube auf 1/2" Durchhang einstellen*

DREHMOMENT



alle Schrauben

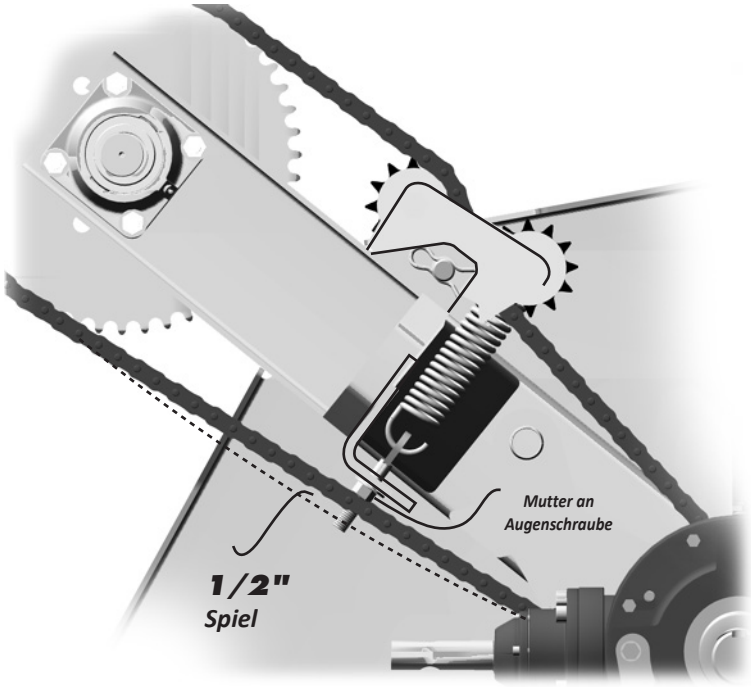

Degelman
signature®
6000 7200

142584

Einbau Zapfwellenantrieb

A

- Getriebeöl SAE #90 bis zur unteren Öffnung einfüllen
- Verschlussstopfen einsetzen
- Entlüfter und Reduzierstopfen in der oberen Öffnung einbauen

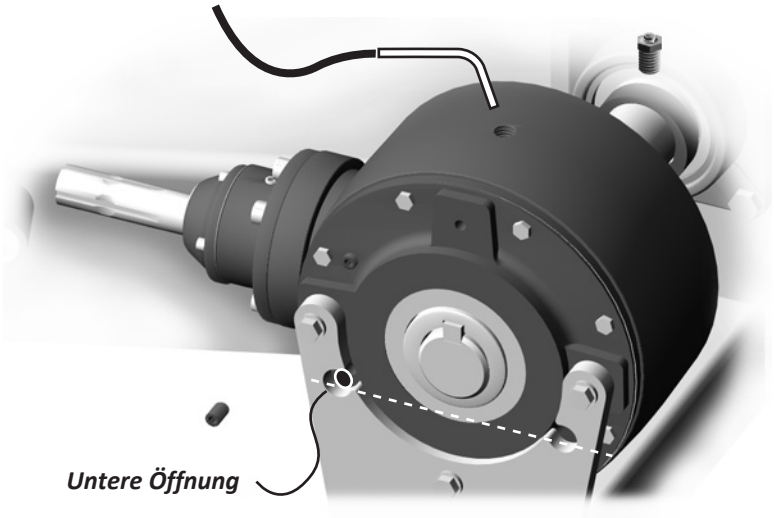

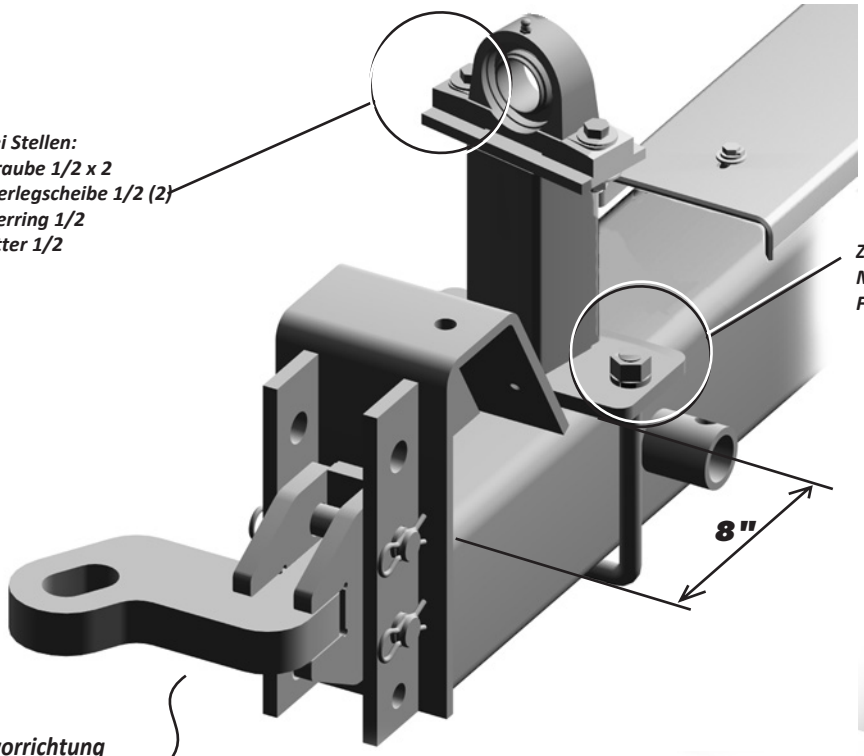

B

- Stehlager & Halter anbringen
- Standard-Zugvorrichtung gegen Zugvorrichtung mit Versatz tauschen

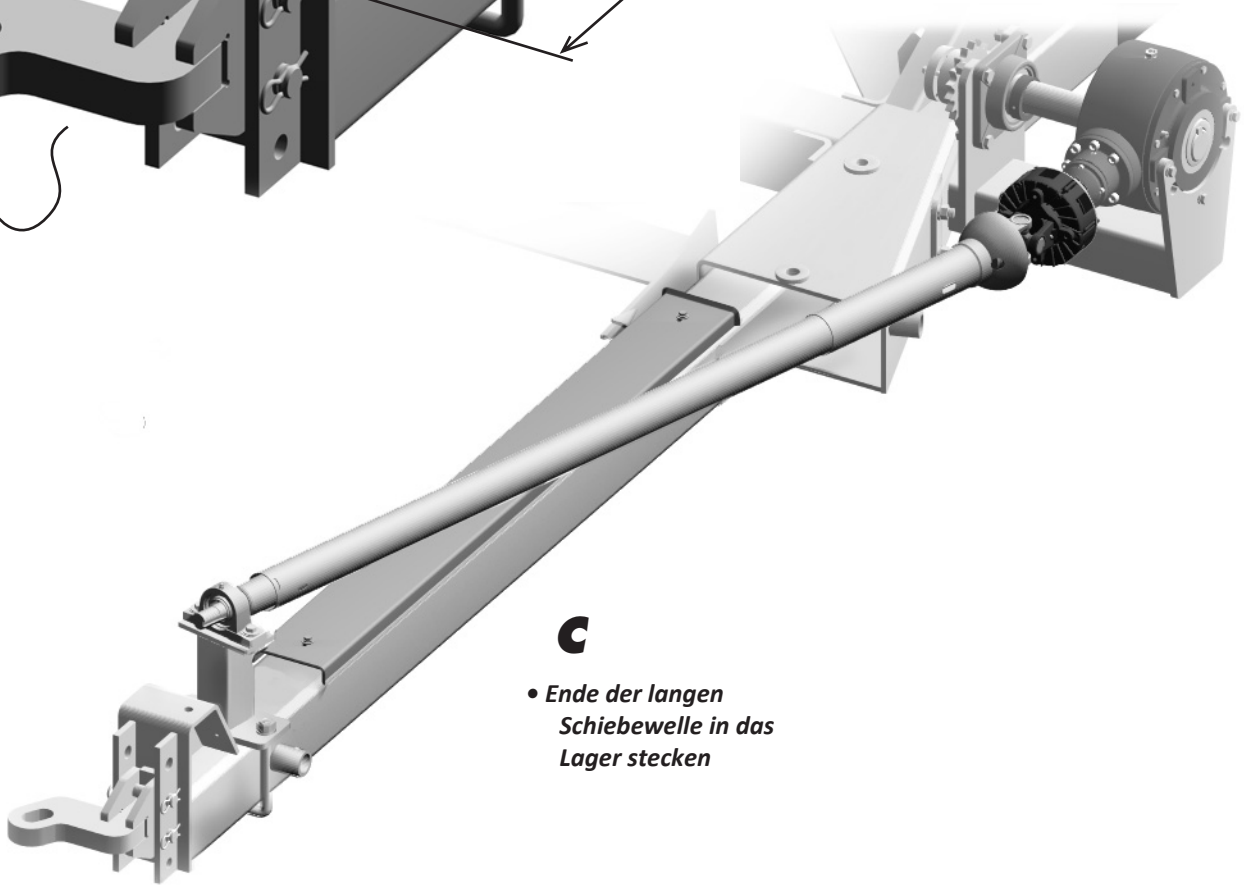

C

- Ende der langen Schiebewelle in das Lager stecken

D

- Kupplung an der Getriebewelle befestigen

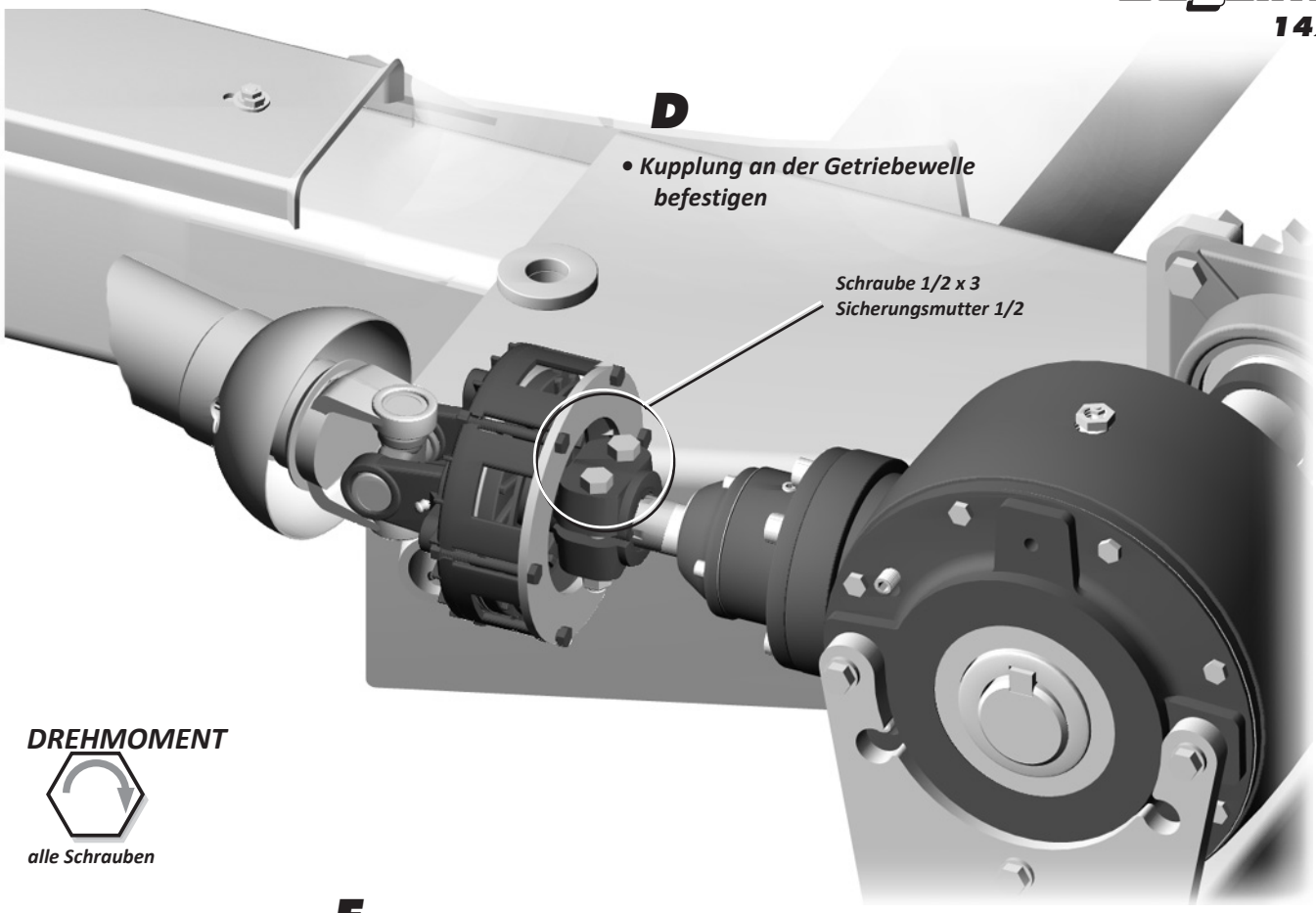

DREHMOMENT

alle Schrauben

E

- Kreuzgelenk in die Gabel der kleinen Schiebewelle einbauen
- Schraube und Scheibe zur Sicherung anbringen, Draht durch die Schraube ziehen und verdrillen

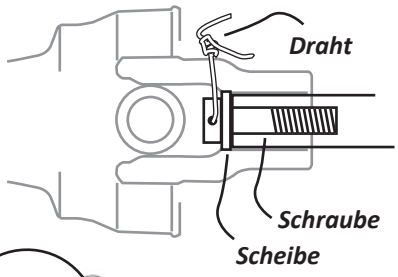

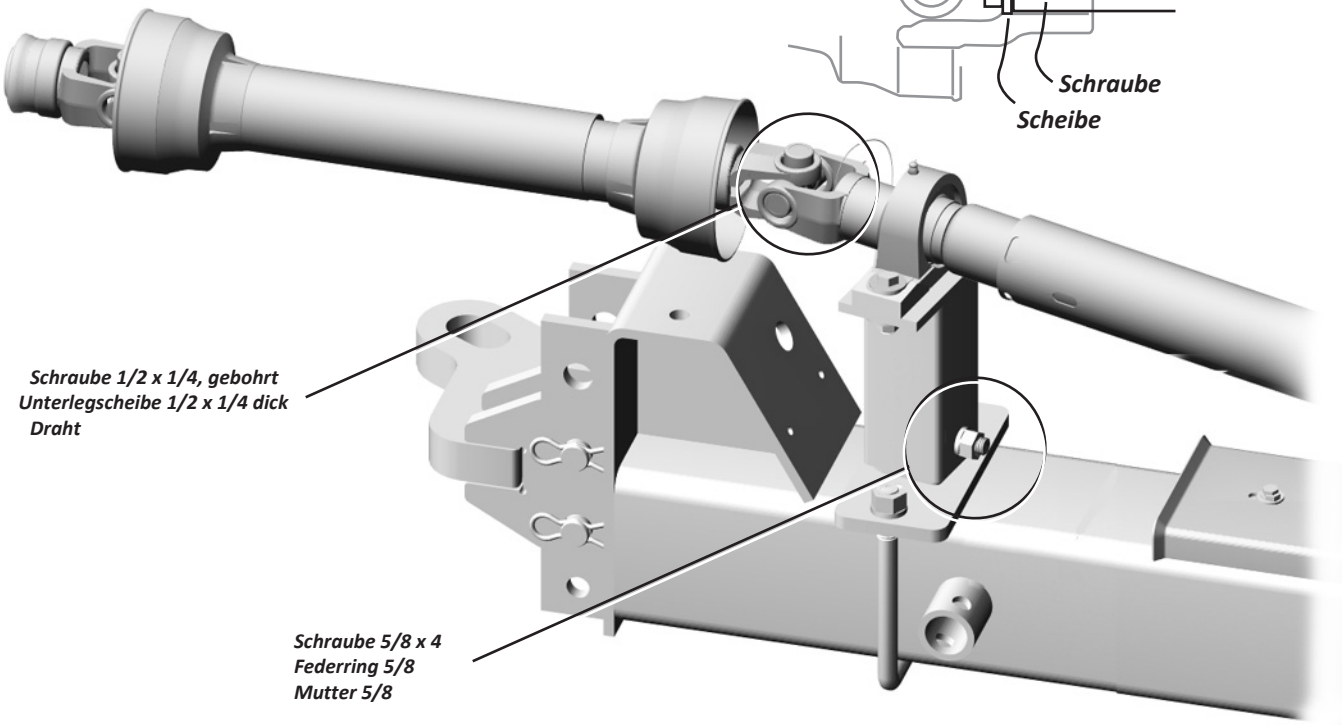

Degelman
signature®
6000 7200

142584

Einbau Zapfwellenantrieb

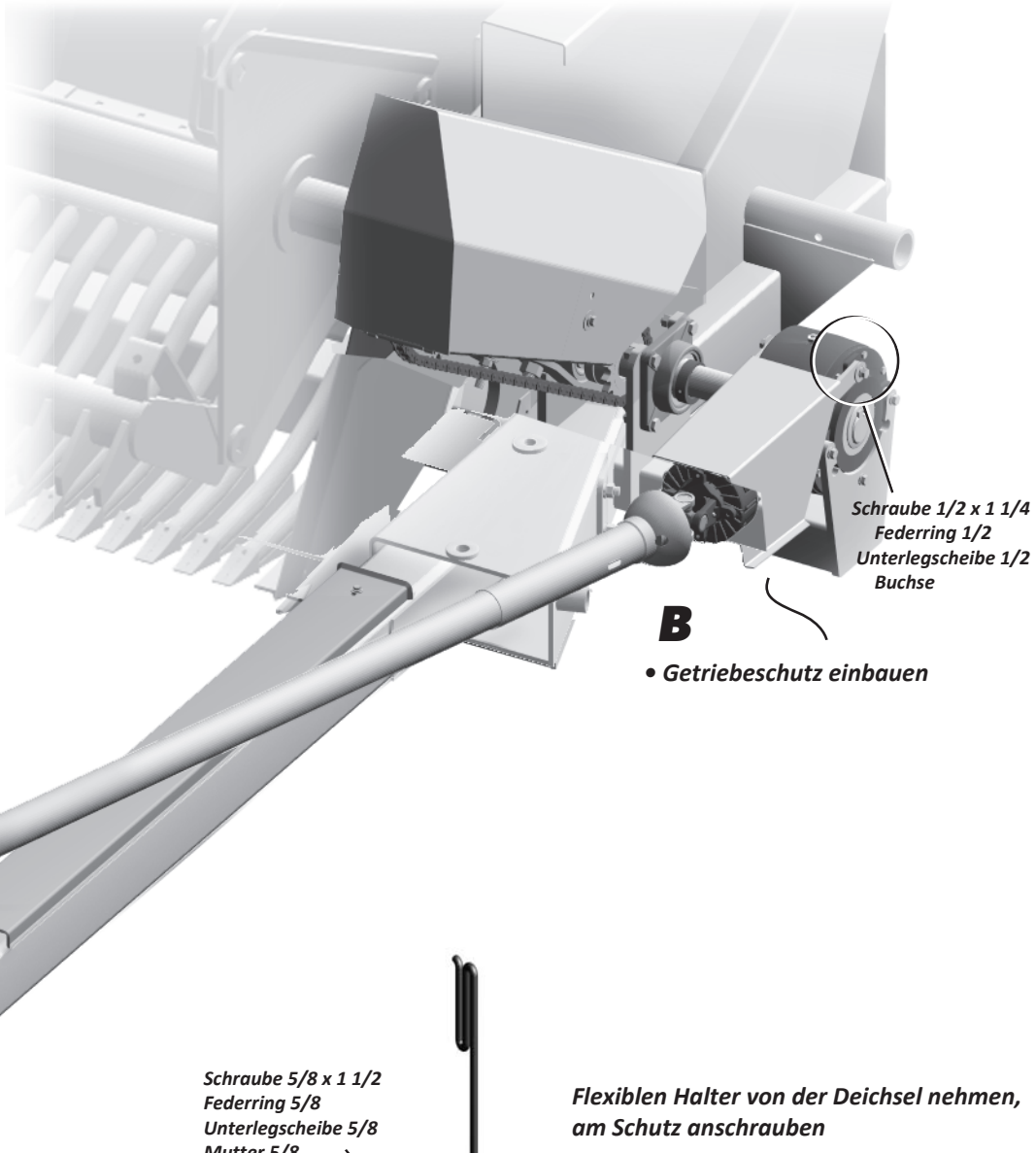

B

- *Getriebeschutz einbauen*

A

- *Gelenkwellenschutz einbauen*

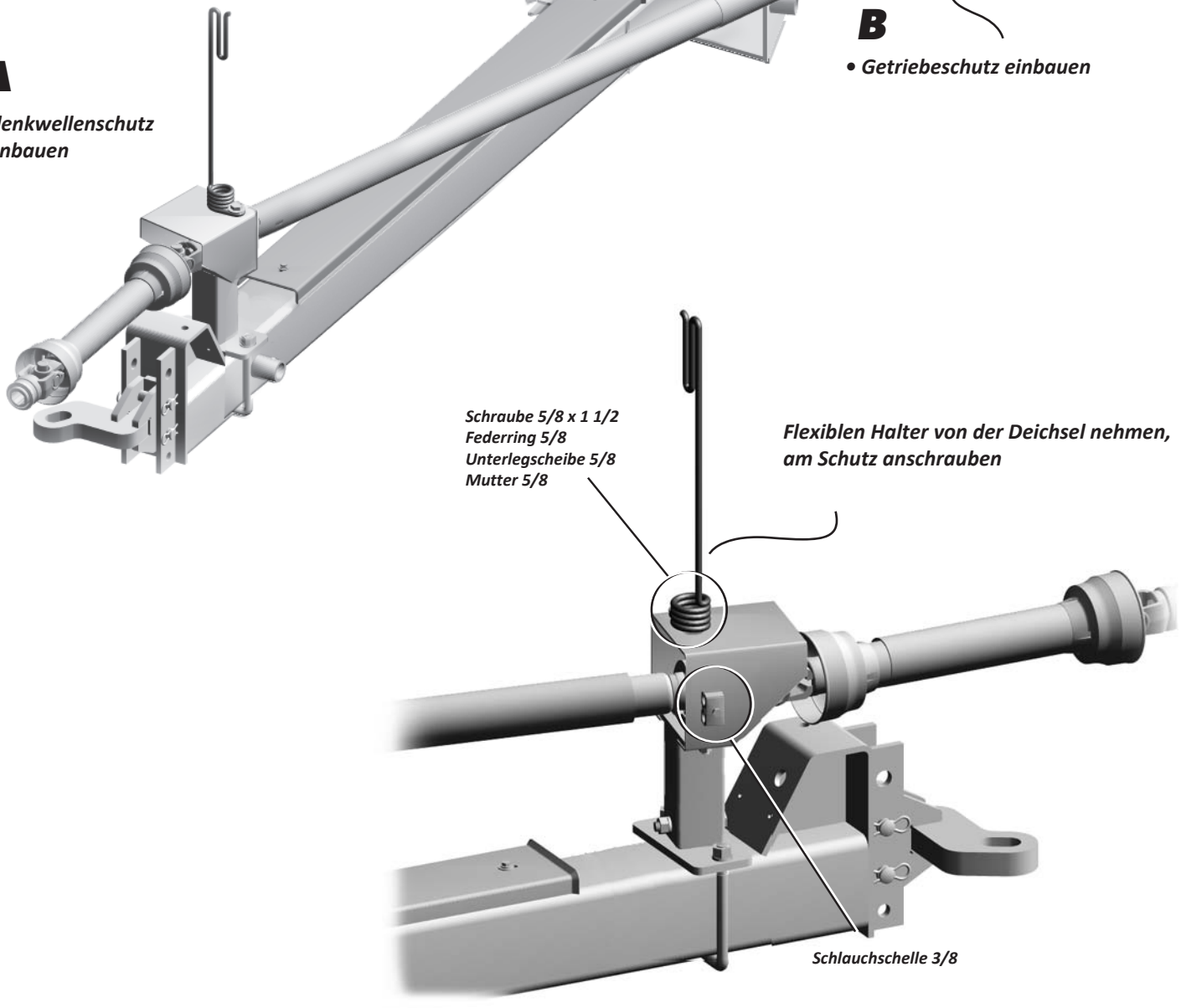

- *Schutzhalterungen lose am Haspelrahmen anschrauben*

- *Buchsen von Halterung & Schutz sowie Schraube einsetzen*
- *Löcher an Schutz & Rahmen ausrichten & Schraube einsetzen*

- *Schutzhalterung festziehen*

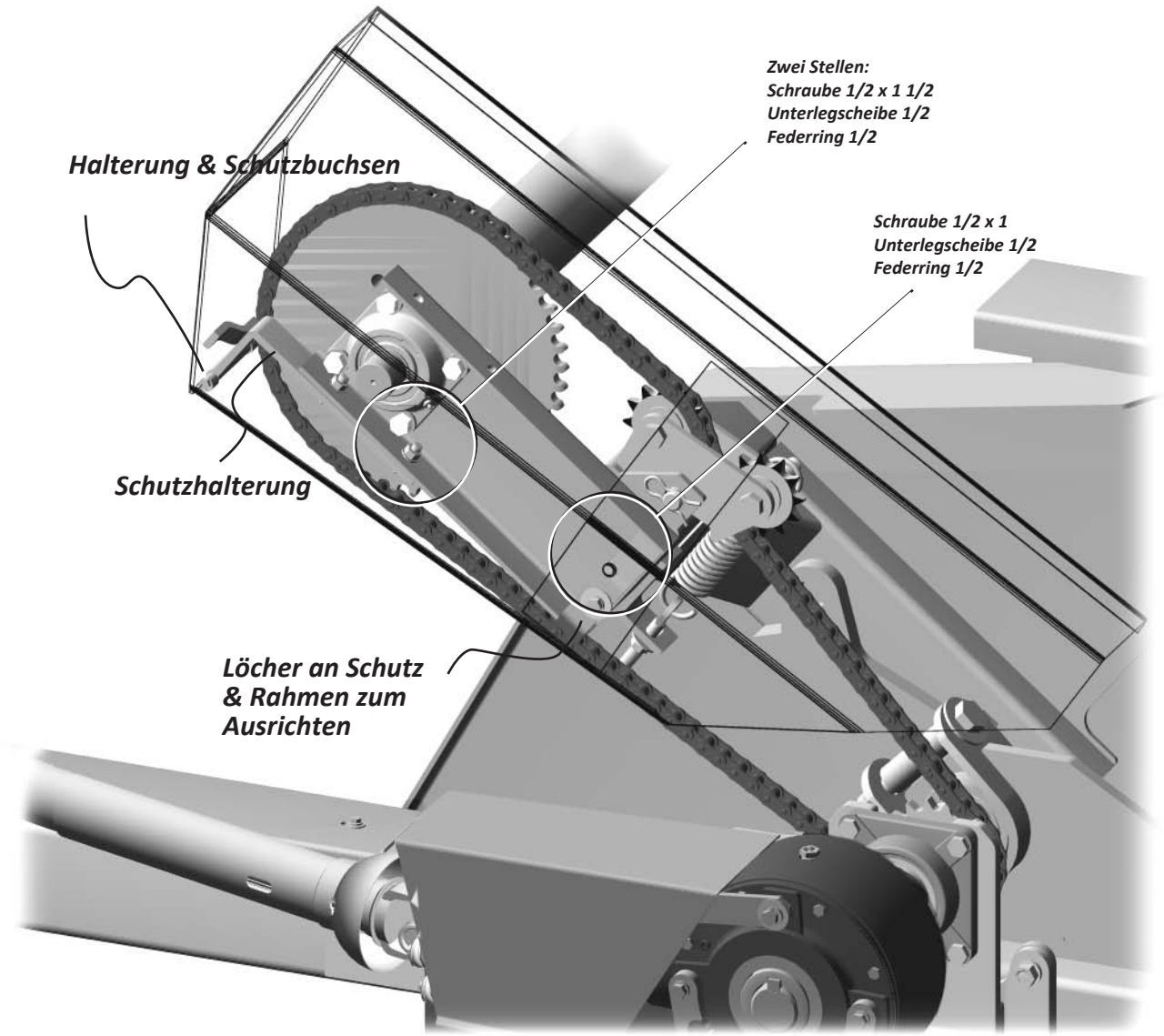

Sicherheit

Sie sind für Ihre eigene Sicherheit verantwortlich. Wenn Sie die Grundlagen der Sicherheit in Landwirtschaft & Industrie nicht kennen, informieren Sie sich. Eigentümer von Geräten sind gesetzlich verpflichtet, andere Bediener wie Familienmitglieder oder Angestellte einzuweisen.

Konstruktive Änderungen an der Maschine können eine Gefahr darstellen und die Maschine beschädigen. Geeignete Schutzausrüstung tragen. Verbandkasten & Feuerlöscher bereithalten.

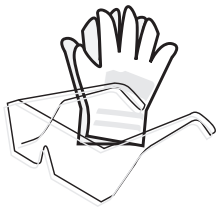

HYDRAULIK

Vor dem Abkuppeln oder Arbeiten an der Hydraulik den Druck ablassen.

Keine Notreparaturen an der Hydraulik durchführen. Kein Klebeband verwenden.
Bei Arbeiten an Hydrauliksystemen sicherstellen, dass alle Verschraubungen fest sitzen und die Bauteile in gutem Zustand sind.

Bei der Suche nach Leckstellen Handschuhe und Augenschutz tragen. Ein Stück Holz oder Pappe verwenden, nicht die Hand. Öl unter hohem Druck dringt in die Haut ein und kann schwere Verletzungen verursachen.

GETÖTET, VERLETZT oder SICHER? SIE ENTSCHEIDEN



KLEMMENDER STEIN

Festsitzendes Material mit einer langen Stange von Paddeln oder Gitter lösen. Druck in der Hydraulik und Federspannung können verklemmte Paddel zurückschlagen lassen

VOR ARBEITEN AN DER MASCHINE

- *Gitter absenken*
- *Traktor abstellen*
- *Hydraulikventile auf Senken stellen*
- *Zündschlüssel abziehen*
- *Feststellbremse anziehen*
- *Sicherstellen, dass alle Teile stillstehen*

VOR DEM BETRIEB DER MASCHINE

- *Prüfen, ob alle Befestigungsteile & Verschraubungen fest sitzen und nicht gebrochen sind*
- *Alle Teile sauber halten*
- *Verschlissene oder beschädigte Teile ersetzen*
- *Fremdkörper aus der Maschine entfernen*

IM BETRIEB

- *Im Betrieb Abstand zur Maschine halten. Steine können aus dem Kasten fliegen*
- *Nach links wenden. Wenden nach rechts bringt Sie in die Flugbahn herumfliegender Steine*
- *Maschine nicht an steilen Hängen betreiben und Sammelbehälter dort nicht anheben*
- *Hände, Haare und lose Kleidung von allen beweglichen und rotierenden Teilen fernhalten*

MASCHINE NICHT VERÄNDERN

- *Alle Schutzvorrichtungen angebracht lassen*
- *Keine Notreparaturen versuchen*

BEDIENER & ANDERE

Wenn Ihr Traktor keine Kabine hat, Sicherheitsgurt anlegen. Ein Sturz vom Traktor in den Weg gezogener Geräte kann tödlich sein.

- *Keine Mitfahrer im Traktor mitnehmen*
- *Personen im Betrieb vom Umfeld der Maschine fernhalten, besonders Kinder*

GEFAHREN



Flüssigkeit unter hohem Druck

Degelman
142584

SCHUTZAUSRÜSTUNG TRAGEN, NICHT MIT DER HAND AUF LECKS PRÜFEN

Rotierendes Teil

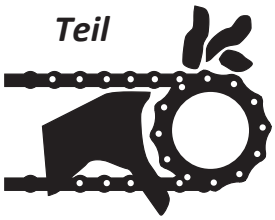

Verklemmtes Paddel



SCHUTZ ANGEBRACHT LASSEN

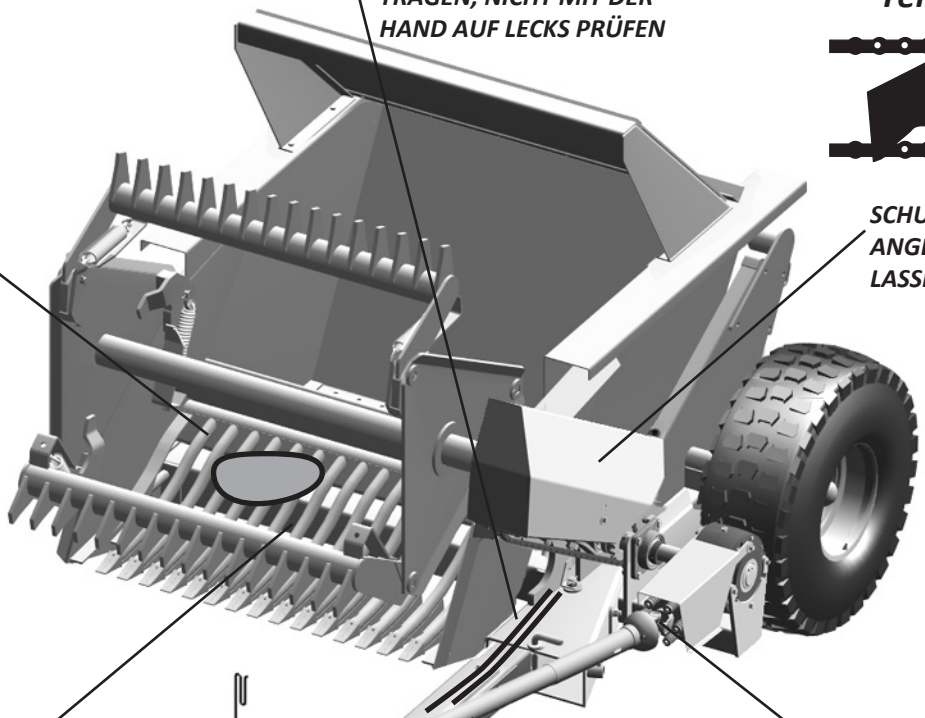

FESTSITZENDE STEINE MIT STANGE HERAUSHEBELN

Herausgeschleuderter Stein



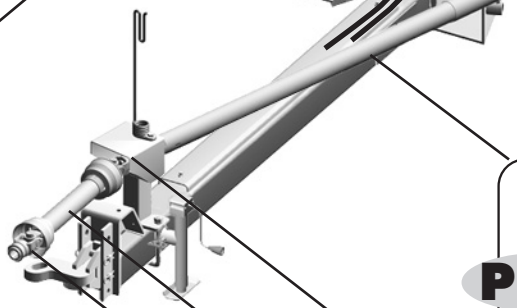

Rotierendes Teil

PTO



Rotierende Gelenkwelle



SCHUTZ ANGEBRACHT LASSEN

- *ABSTAND ZUR MASCHINE HALTEN, BESONDERS VORNE*
- *STEINE KÖNNEN AUCH SEITLICH WEGSPRINGEN*
- *NICHT ÜBERFÜLLEN*

TRANSPORT



- ✓ *Zugpendel mit mechanischer Sicherung & Sicherheitskette verwenden. Beleuchtung einschalten. Warnblinkanlage am Traktor einschalten.*
- ✓ *Sicherstellen, dass der Transportbolzen am Gitter steckt.*
- ✓ *SMV-Schild und Reflektoren reinigen. Mit sicherer Geschwindigkeit fahren*
- ✓
- ✓



Degelman

signature®

6000 7200

142584

Seriennummer & Modell notieren

☐ *6000 oder* ☐ ***7200***

☐ *Hydraulik oder Zapfwelle* ☐

Alle Befestigungsteile; Sechskant, verzinkt, Gr.5
UNC Schläuche; 3/8, Enden mit 3/4 JIC
Überwurfmutter Sofern nicht anders angegeben

REIFENDRUCK; 36 psi

Für Maschinen mit einstellbarer Kupplung

PTO

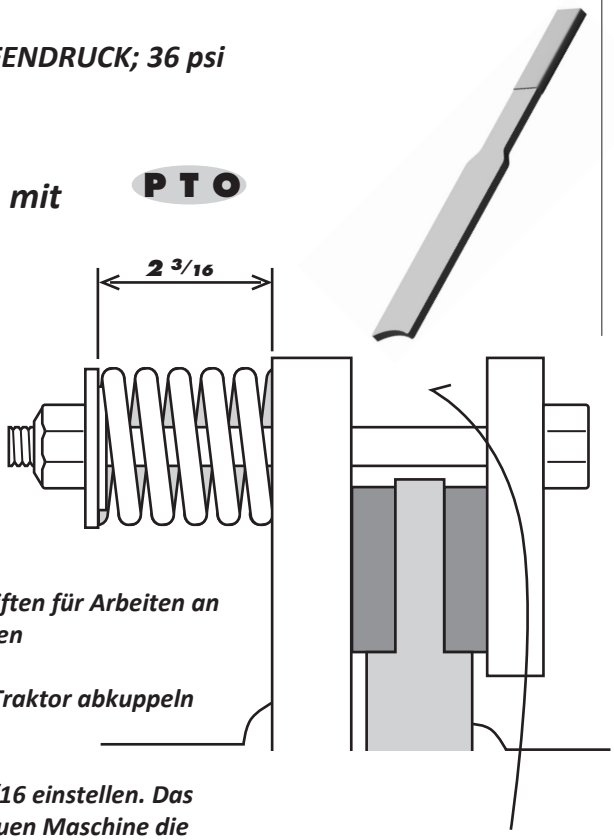

- *Sicherheitsvorschriften für Arbeiten an Maschinen beachten*
- *Gelenkwelle vom Traktor abkuppeln*
- *Federmaß auf 2 3/16 einstellen. Das ergibt bei einer neuen Maschine die richtige Reibung*
- *Mit zunehmendem Verschleiß der Scheiben muss dieses Maß verringert werden, um dieselbe Reibung zu erhalten*

WICHTIG

- *So genau wie möglich arbeiten. 1/64 macht 15 % Unterschied im Drehmoment. Schrauben stufenweise über Kreuz anziehen.*

Wenn Ihr Steinsammler länger gestanden hat, kann die Rutschkupplung festsitzen. Das mitgelieferte Hebelwerkzeug HIER ansetzen und die Scheiben lösen.

DREHMOMENT *ANZUGSDREHMOMENTE*

alle Schrauben

Metrische Gewindedaten

M	*Gewindesteigung*
14	*2*
16	*2*
20	*2.5*
22	*2.5*
24	*3*
27	*3*
30	*3.5*

Alle Befestigungsteile; Sechskant, verzinkt, Gr.5 UNC (Zoll) oder P10.9 (metrisch) Schläuche; 3/8, Enden 3/4 JIC Überwurfmutter - Sofern nicht anders angegeben

Zollgröße	*Festigkeitsklasse* **5**	**8**	
1/4	*9*	*12*	**ft lb**
5/16	*18*	*25*	
3/8	*30*	*45*	
7/16	*50*	*70*	
1/2	*75*	*110*	
9/16	*10*	*155*	
5/8	*155*	*215*	
3/4	*270*	*385*	
7/8	*435*	*620*	
1	*660*	*930*	

Metrische Größe	**SAE** **8.8**	**10.9**	
3	*0.4*	*1.3*	**ft lb**
4	*2.2*	*3.3*	
5	*4*	*7*	
6	*7*	*11*	
8	*18*	*26*	
10	*37*	*52*	
12	*66*	*92*	
15	*66*	*228*	
20	*321*	*450*	
24	*553*	*774*	

Hydr. Verschraubung

Größe		
3/4	*75*	**ft lb**
7/8	*90*	

VERSCHLEISS DES HASPEL-ANSCHLAGBLOCKS

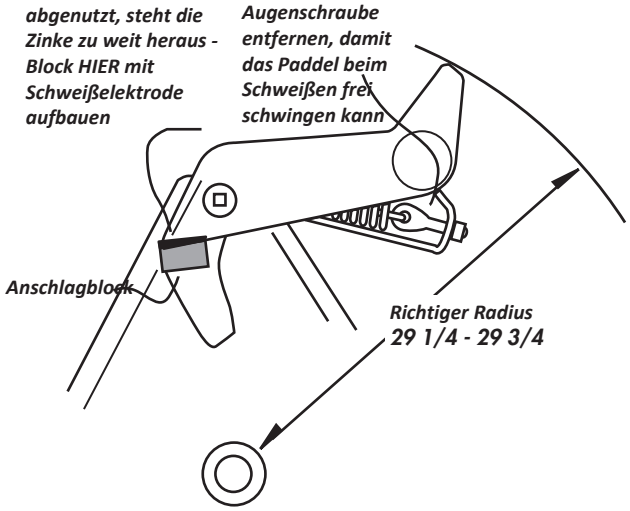

Prüfen & nachziehen

Prüfen

Schmieren

8 Std.

Zapfwellen-Gelenkwelle

Drehpunkte Sammelbehälter

Rollenkette

25 Std.

Getriebeölstand

Kettenspanner

Jährlich

Flanschlager Haspel

Radlager

Stehlager

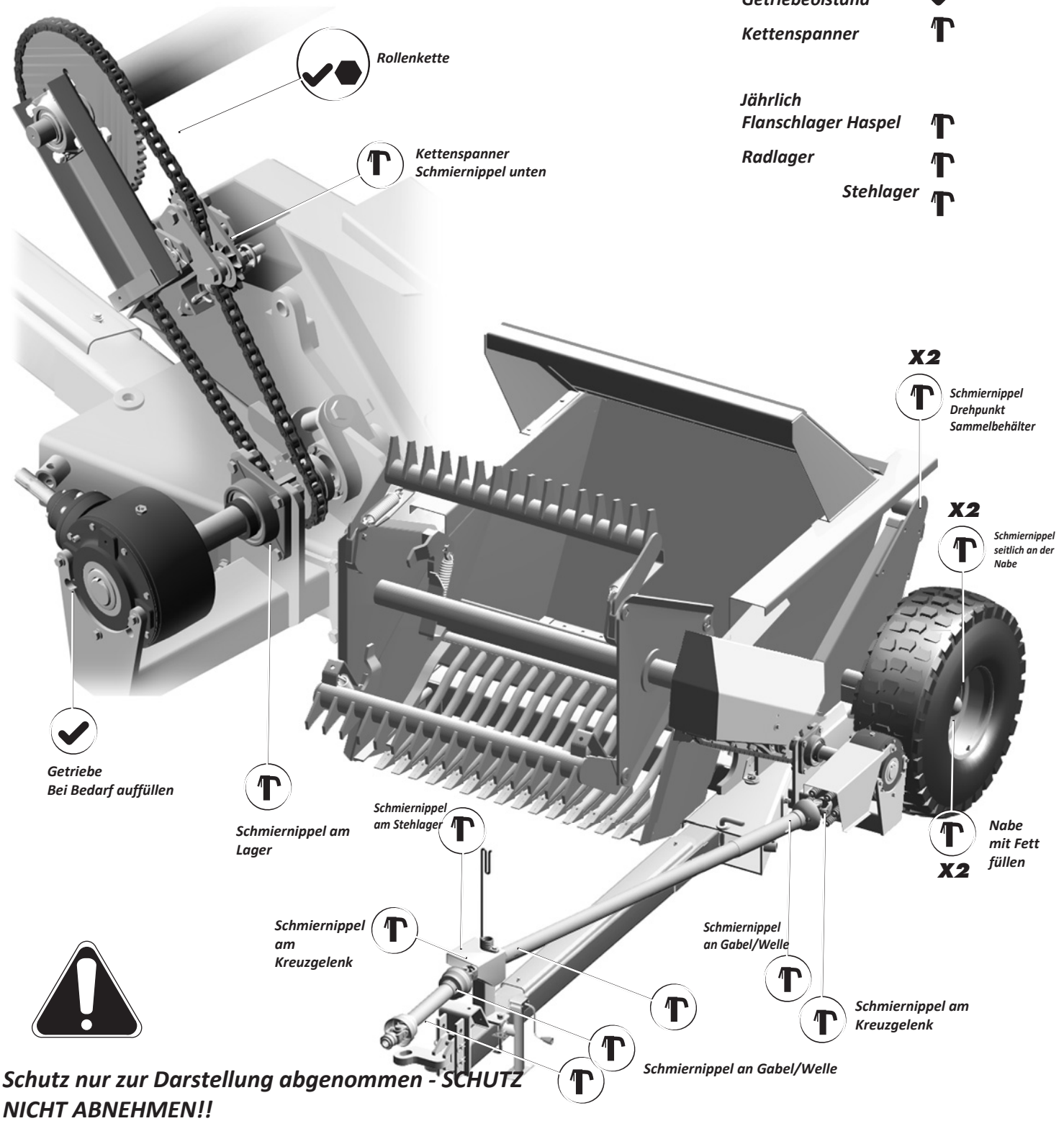

Schutz nur zur Darstellung abgenommen - SCHUTZ NICHT ABNEHMEN!!

PTO

TRAKTOR-ZUGPENDEL & ANKUPPELN

- Zugpendel in Mittelstellung fixieren, damit es nicht pendelt
- Zugpendelbolzen mit mechanischer Sicherung verwenden, z. B. einen Klick-Pin
- Sicherheitskette verwenden
- Zugpendellänge für 540 rpm einstellen:

Ihr Traktor

MINDESTENS TRAKTOR 70 hp; 100 hp im Hügelgelände

Traktoren mit Zwillingsreifen werden nicht empfohlen. Der rechte Reifen drückt die Steine in den Boden.

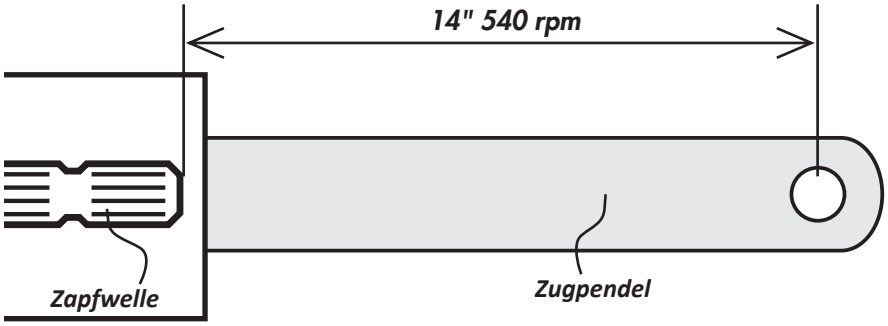

WICHTIG Keinen Traktor mit Zapfwellenadapter verwenden, um falsche Zapfwellendrehzahlen und ein zu weites Ausziehen der Gelenkwellen zu vermeiden.

Wartung; erstmalig & fortlaufend

A Einlaufphase

- Alle Schmierstellen abschmieren
- Alle Schrauben auf festen Sitz prüfen

B Nach 2 Std. Betrieb

- Radschrauben nachziehen
- Alle Befestigungsteile auf festen Sitz prüfen
- Alle Hydraulikverbindungen prüfen

C Nach 10 Std. Betrieb

- Schritt B wiederholen
- Weiter mit WARTUNGSPLAN

D Nach 100 Std. Betrieb

- Öl aus dem Getriebe ablassen
- Durch Getriebeöl SAE85W90 ersetzen
- Öl nach 2500 Std. erneut wechseln

Vor jedem Einsatz

- Sicherstellen, dass der Traktor richtig an der Deichsel angekuppelt ist
- Hydraulikkupplungen vor dem Ankuppeln reinigen
- Sicherstellen, dass die Zapfwellen-Gelenkwelle: PTO
  - an beiden Enden gesichert ist
  - frei dreht
  - sich leicht ausziehen lässt
- Verschmutzungen aus der Maschine entfernen

PRÜFEN:

- Hydraulik auf Dichtheit & Lecks
- Alle beweglichen Teile, Verschmutzungen entfernen
- Ölstand im Getriebe PTO
- Ölstand im Hydrauliktank des Traktors
- Alle Schutzvorrichtungen auf festen Sitz
- Reifendruck
- Kette & Kettenräder auf Spannung & Fluchtung

Deichsel in Arbeitsstellung

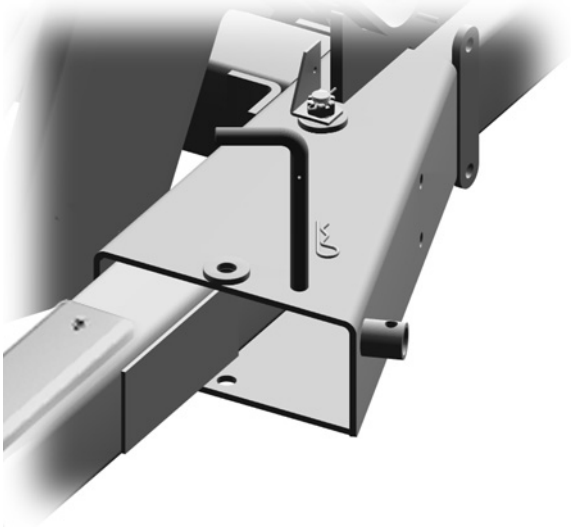

Gitter in Arbeitsstellung bringen

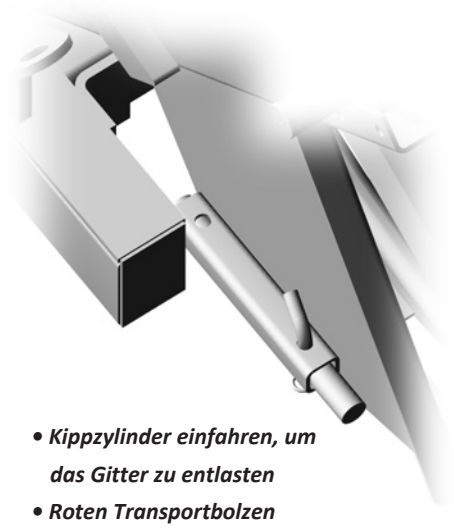

- *Kippzylinder einfahren, um das Gitter zu entlasten*
- *Roten Transportbolzen nach vorn versetzen*
- *Bolzen wieder einsetzen*

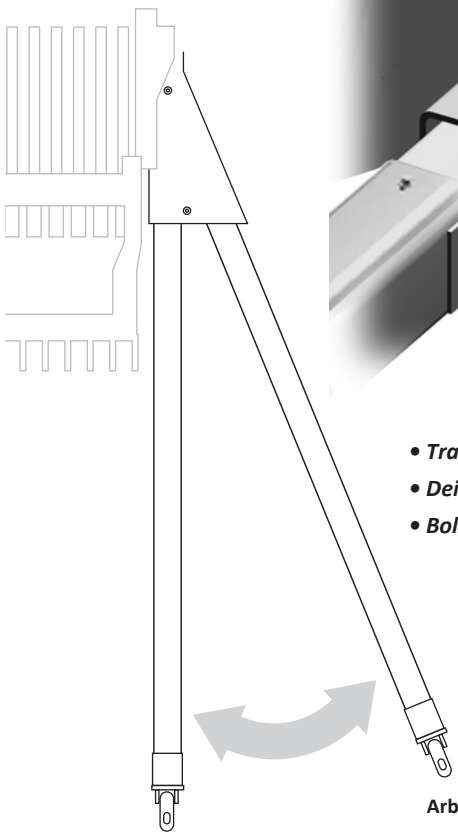

- *Transportbolzen der Deichsel herausnehmen*
- *Deichsel in Arbeitsstellung schwenken*
- *Bolzen wieder einsetzen*

PTO

Gelenkwellen ankuppeln

- *Prüfen, ob sich die Gelenkwelle leicht ausziehen lässt und der Schutz frei dreht*
- *Gelenkwelle am Traktor anbringen:*
  - Spannring zurückziehen -
  Gabel über die Welle schieben -
  Gabel aufschieben, bis der Spannring einrastet

- *Immer auf ebenem Untergrund ohne Schutt und Hindernisse abstellen*

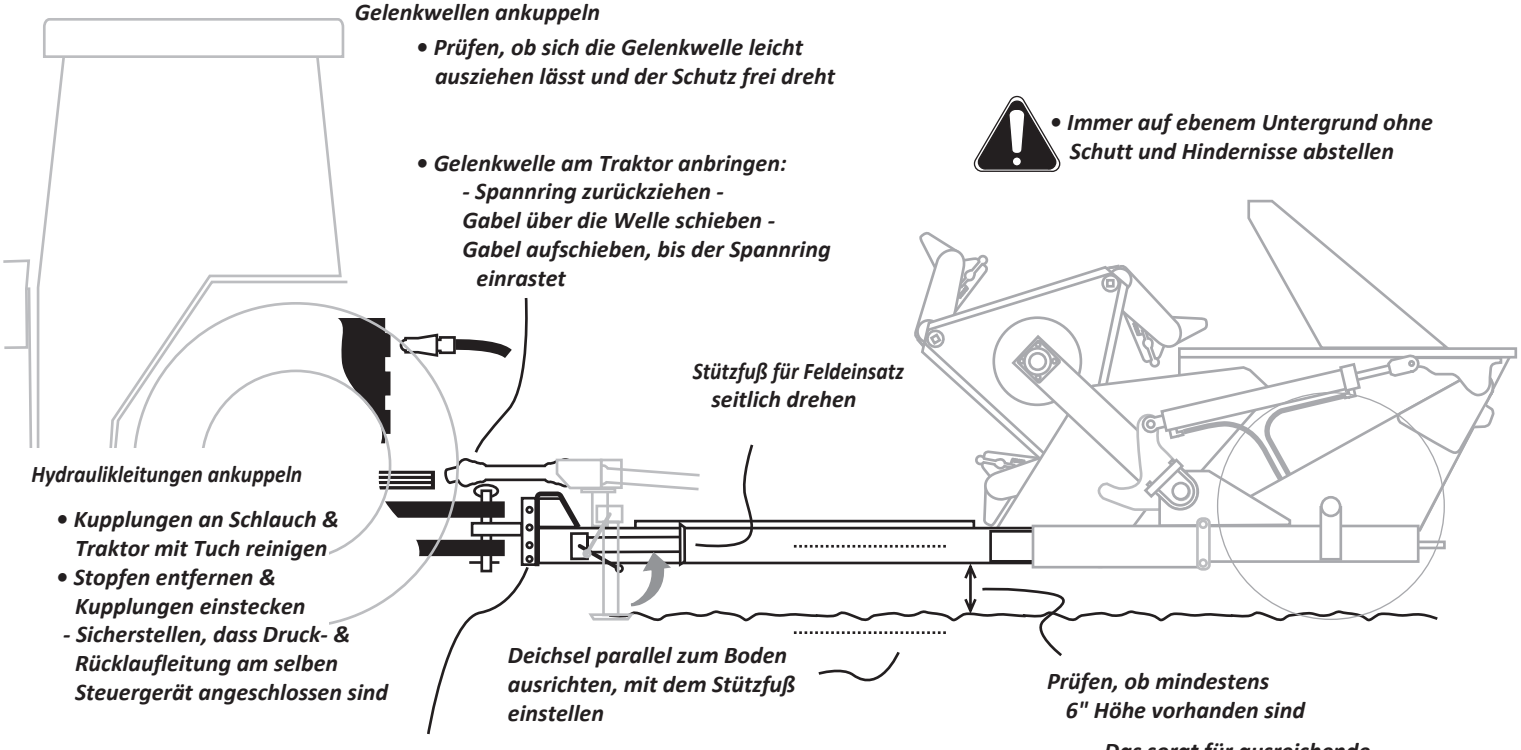

Stützfuß für Feldeinsatz seitlich drehen

Hydraulikleitungen ankuppeln

- *Kupplungen an Schlauch & Traktor mit Tuch reinigen*
- *Stopfen entfernen & Kupplungen einstecken*
  - Sicherstellen, dass Druck- & Rücklaufleitung am selben Steuergerät angeschlossen sind

Deichsel parallel zum Boden ausrichten, mit dem Stützfuß einstellen

Prüfen, ob mindestens 6" Höhe vorhanden sind

Das sorgt für ausreichende Bodenfreiheit an Hängen

Bolzen in der Anhängegabel versetzen, um die Deichselhöhe einzustellen

HASPELGESCHWINDIGKEIT
Die Haspel schiebt die Steine von der Gittervorderseite in den Sammelbehälter. Die gefederten Paddel sollen das Gitter frei von Steinen halten.

Bei zu hoher Haspelgeschwindigkeit besteht die Gefahr, dass die Paddel Steine erfassen und nach vorn schleudern.

FAHRGESCHWINDIGKEIT

Die Fahrgeschwindigkeit richtet sich nach;
- **Steingröße & -dichte**
- **Einzelsammeln oder Schwadsammeln**

Mit Erfahrung finden Sie die passende Kombination aus Fahrgeschwindigkeit und Haspeldrehzahl für die Feldbedingungen:
In der Regel sind 4 - 6 mph normale Arbeitsgeschwindigkeit. Bei dichten Steinschwaden Fahrgeschwindigkeit verringern

Einzelsammeln

Beste Geschwindigkeit; 5 % bis 40 % schneller als die Fahrgeschwindigkeit.

Schwadsammeln

Damit das Gitter frei von Steinen bleibt, Fahrgeschwindigkeit verringern.

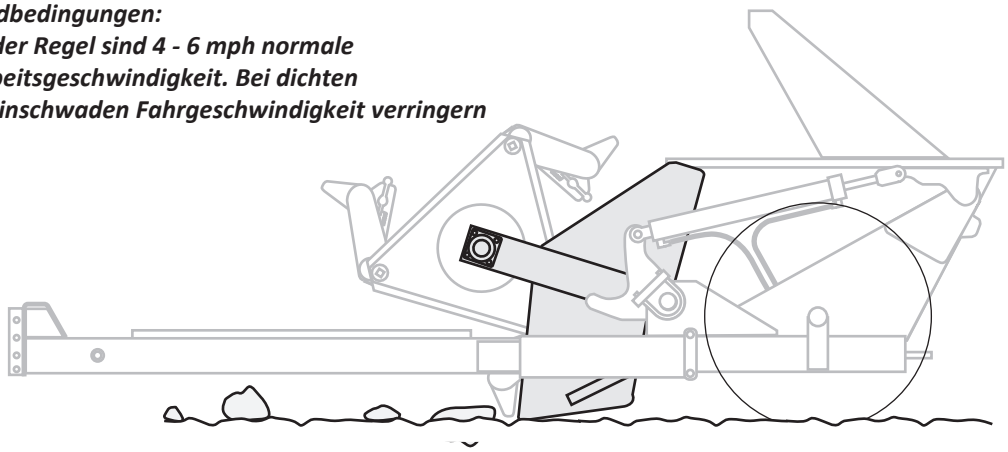

GITTERHÖHE

Das Gitter so weit absenken, dass die vorderen Zinken knapp über den Boden gleiten. Das ergibt den besten Aufnahmewinkel und bringt möglichst wenig Erde in den Sammelbehälter.

Eingegrabene
Steine Das Gitter nicht zum Herausheben eingegrabener Steine benutzen. Treffen die Gitterzinken auf einen eingegrabenen Stein, wird die Maschine erschüttert und beschädigt.

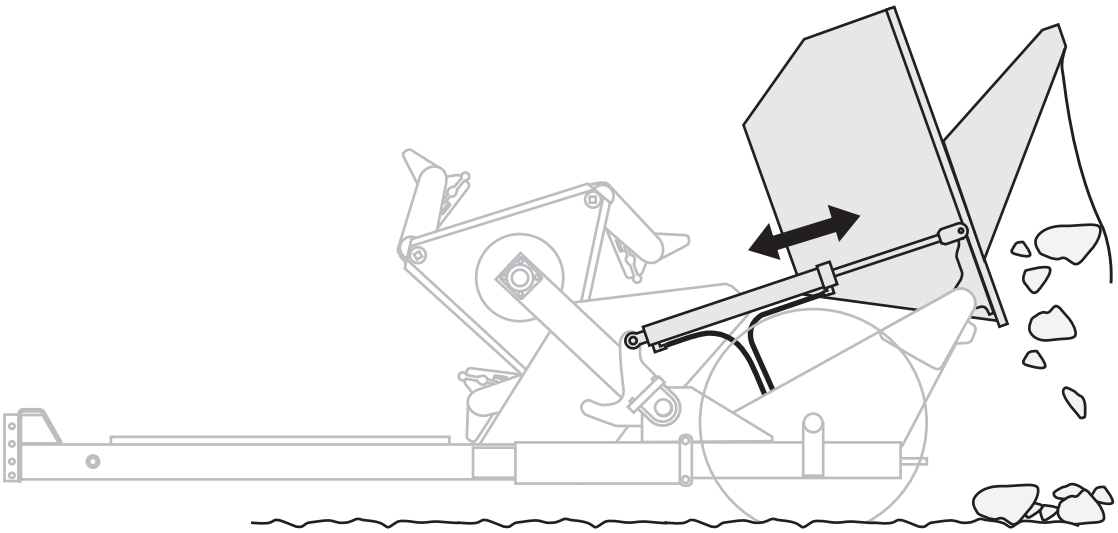

ENTLEEREN

Den vollen Kasten durch Ausfahren der Kippzylinder entleeren. Den Kasten nicht so voll werden lassen, dass er auf das Gitter überläuft.

Beim Rückwärtsfahren mit voller Ladung die Deichsel zurück in Transportstellung stellen. Das verhindert Schäden am Rahmen.
Zum Entleeren auf ebenem Boden stehen. Das Anheben des Kastens bei schräg stehender Maschine kann gefährlich sein oder die Maschine beschädigen

Der Steinsammler nimmt Steine von 1 3/4 bis 24" auf

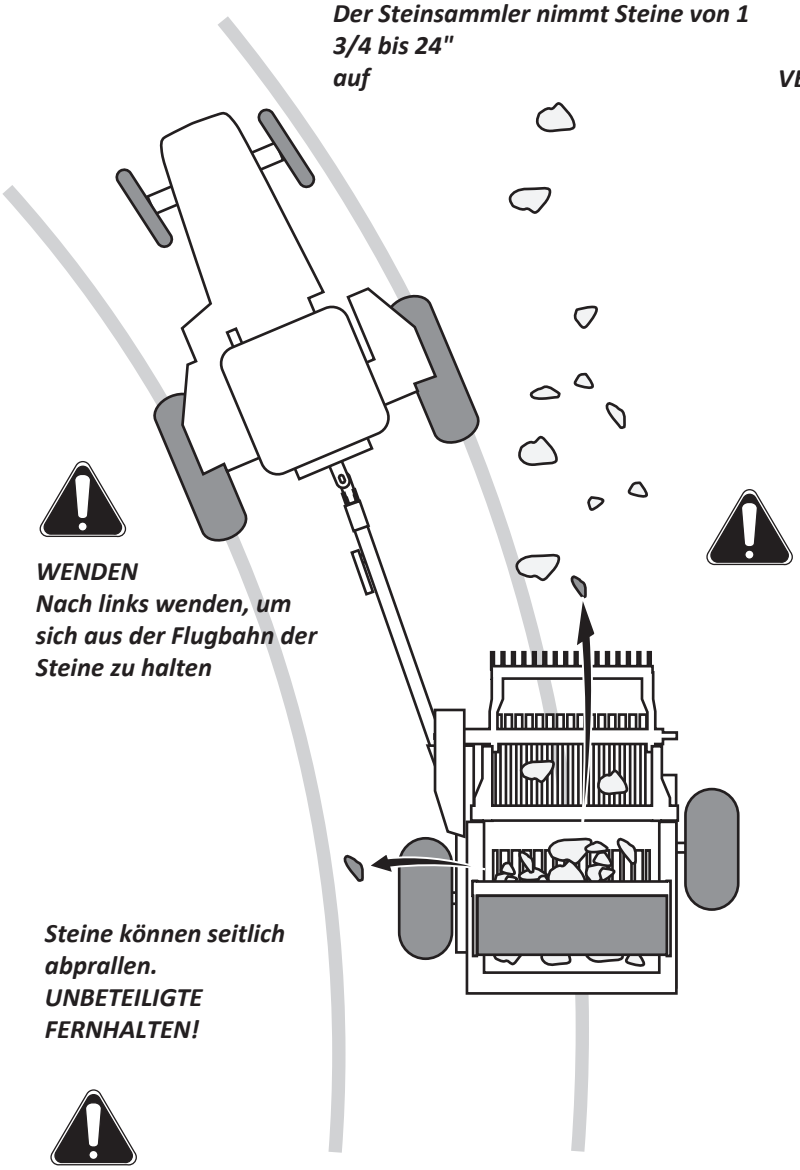

WENDEN
Nach links wenden, um sich aus der Flugbahn der Steine zu halten

Steine können seitlich abprallen.
UNBETEILIGTE FERNHALTEN!

VERKLEMMEN

Kleine Steine und Fremdkörper können sich zwischen Gitter, Paddel oder Rahmen festsetzen und die Haspel blockieren.

Blockade lösen

- *Gitter auf den Boden absenken*
- *Traktormotor abstellen*
- *Steuergeräte in Neutralstellung bringen*
- *Hydraulikdruck ablassen*
- *Feststellbremse anziehen*
- *Zündschlüssel abziehen*
- *Material mit einer langen Hebelstange lösen*

- *NIEMALS MIT DEN HÄNDEN*
- *NIEMALS KOPF ODER ARME IN DIE MASCHINE STECKEN*

HYD

- *Eine leichte Blockade lässt sich eventuell durch Umkehren der Haspeldrehrichtung lösen. Zuerst in die Schwimmstellung, dann umkehren. Hat Ihr Traktor keine Schwimmstellung, erst im Leerlauf herunterfahren, dann umkehren. Direktes Umkehren beschädigt den Hydraulikmotor.*

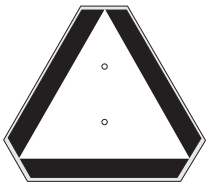

TRANSPORT

- *Bereich von Unbeteiligten freihalten, besonders von Kleinkindern*
- *Gitter durch Einfahren der Sammelbehälter-Zylinder in die höchste Stellung heben*
- *Roten Transportbolzen zurück in Transportstellung setzen, mit Bolzen sichern*
- *Gitter auf dem Transportbolzen ablegen*
- *Stützfuß der Deichsel aus dem Weg wegschwenken*
- *Deichsel ausbolzen, nach vorn in Transportstellung zurückklappen*

AUSRICHTUNG DER SCHAUFELN



Gitter- & Paddelzinken mittig laufen lassen. Zum Einstellen den Spannring am Haspellager lösen, Welle verschieben & festziehen

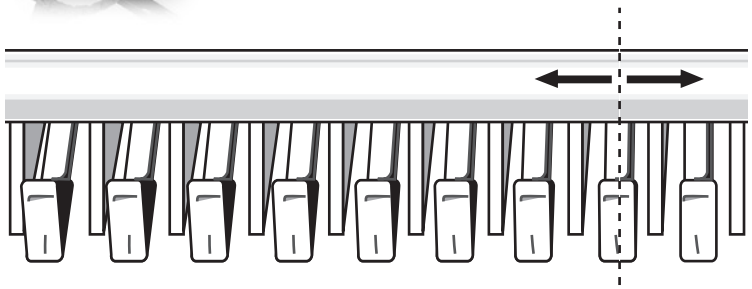

Degelman

GARANTIE

Degelman Industries gewährt dem Erstkäufer auf dieses Produkt eine Garantie von einem (1) Jahr auf Teile und Arbeitszeit und zwei (2) Jahren auf Teile ab Kaufdatum. Alle Garantieangelegenheiten unserer Produkte sind über den autorisierten Verkaufshändler abzuwickeln. Die
Garantie deckt weder normalen Verschleiß der Maschinenkomponenten noch Schäden durch mangelnde Wartung oder falschen Gebrauch und unterliegt den folgenden
Bestimmungen. ERSATZTEILE:
Für Ersatzteile gilt eine Garantie von neunzig (90) Tagen.
GARANTIE FÜR MASCHINEN IM LOHNEINSATZ, IN DER VERMIETUNG ODER IM GEWERBLICHEN EINSATZ:
Garantie wie oben, jedoch nur für neunzig (90) Tage. REIFEN:

Garantieansprüche werden vom Reifenhersteller bearbeitet. ARBEITSZEIT:

Jede Arbeit, die unter die Garantie fallen soll, muss vor Arbeitsbeginn von einem Degelman-Vertreter genehmigt werden. Vergütung und Sätze für Garantiearbeiten richten sich nach der geltenden Garantierichtlinie.
GESETZLICHE VORSCHRIFTEN:
Die Garantiebedingungen unterliegen der Gesetzgebung der Provinz bzw. des Bundesstaates. ÄNDERUNGEN:

Die Garantie erlischt, wenn ein Bauteil verändert oder umgebaut wird, es sei denn, Degelman Industries Limited hat schriftlich zugestimmt. GARANTIE FÜR
ANBAUGERÄTE:
Für Schäden an Personen, Traktoren oder Eigentum wird keine Haftung übernommen.