Degelman

BEIBLATT BREMSASSISTENT

manure spreader

M28 M34



Deutsche Übersetzung: Bassen Landmaschinen, 11/2026 – maßgeblich ist das englische Original von Degelman.

246779 v1.1

DEGELMAN INDUSTRIES LP
BOX 830-272 INDUSTRIAL DRIVE,
REGINA, SK, CANADA, S4P 3B1
FAX 306.543.2140 PH 306.543.4447
1.800.667.3545 DEGELMAN.COM

MISTSTREUER M28 & M34

OPTIONALER BREMSASSISTENT

Betrieb

ANSCHLUSS / BETRIEB

Wählen Sie einen Traktor mit ausreichender Leistung und ausreichendem Gewicht für die Maschine. Empfohlen sind für normale Einsatzbedingungen mindestens **180 hp an der Zapfwelle**, ein hydraulischer Leckölanschluss („Tractor Case Drain“) und möglichst ein Bremsanschluss („Brake Port“) für die Bremsunterstützung.

1. Die spezielle hydraulische „Rücklauf“-Leitung am Leckölanschluss des Traktors anschließen. Das ist wichtig, damit der Druck nach dem Lösen der Bremsen schnell abgebaut wird. Dazu den richtigen „Entlastungs“-Schlauch verwenden und nicht mit dem anderen „Druck“-Versorgungsschlauch verwechseln.

2. Den „Druck“-Schlauch am „Bremsanschluss“ des Traktors anschließen (falls vorhanden). So arbeitet der Bremsassistent des Miststreuers wie vorgesehen und wird beim Bremsen des Traktors automatisch aktiviert.

   Ist kein „Bremsanschluss“ vorhanden, kann ein Steuergeräteanschluss verwendet werden. Beim Bremsen ist dann zusätzlich zu den Traktorbremsen der entsprechende Hydraulikhebel zu betätigen, um den Bremsassistenten des Miststreuers zu „aktivieren“. Beim Lösen der Bremsen muss der Hydraulikhebel wieder in Schwimmstellung gebracht werden.

DRUCKVENTIL / BREMSWEG EINSTELLEN

⚠ **WARNUNG:** *Stellen Sie vor Wartung, Einstellung, Reparatur oder dem Beseitigen von Verstopfungen den Traktormotor ab, bringen Sie alle Bedienelemente in Neutralstellung, ziehen Sie die Feststellbremse an, ziehen Sie den Zündschlüssel ab und warten Sie, bis alle beweglichen Teile stillstehen.*

Der Druckbereich des Ventils ist üblicherweise auf etwa 900 bis 1000 PSI eingestellt. Gegebenenfalls ist er anzupassen, damit die Bremswirkung des Traktors und des Bremsassistenten des Miststreuers im richtigen Gleichgewicht stehen.

Folgendes Vorgehen zum Einstellen dieses Gleichgewichts wird empfohlen:

1. Ursprünglichen Bremsweg des Traktors prüfen

   Mit leerem Streuer auf glatter, ebener Straße *nur* die Bremsen des Traktors betätigen und den Weg bis zum vollständigen Stillstand notieren.

2. Druckventil einstellen und Bremsassistent anschließen

   Bei einem anfänglichen Ventildruck zwischen 900 und 1000 psi den Bremsassistenten wie im vorherigen Abschnitt beschrieben anschließen.

3. Bremsweg mit beladenem Streuer prüfen

   Mit beladenem Streuer den Bremsweg erneut prüfen, und zwar mit *beiden*, Traktorbremsen und Bremsassistent. Diesen zweiten Bremsweg mit dem ursprünglichen Bremsweg aus Schritt 1 vergleichen.

4. Druckventil nachstellen

   Bremst die Maschine zu schnell, wird der Druck möglicherweise zu rasch auf den Bremsassistenten aufgebaut, was zu vorzeitigem Verschleiß seiner Bauteile führen kann. Sie können den Ventildruck verringern, bis ein angenehmes Gleichgewicht erreicht ist.

   Bremst die Maschine zu langsam, verlässt sie sich möglicherweise zu stark auf die Bremsen des Traktors. Sie können den Ventildruck erhöhen, bis ein akzeptables Gleichgewicht erreicht ist.

⚠ SICHERHEIT BEI DER WARTUNG

- Vor Arbeiten an, Wartung oder Betrieb des Miststreuers die Betriebsanleitung und alle Sicherheitshinweise lesen.
- Vor Wartung, Einstellung, Reparatur oder dem Beseitigen von Verstopfungen Traktormotor abstellen, alle Bedienelemente in Neutralstellung bringen, Feststellbremse anziehen, Zündschlüssel abziehen und warten, bis alle beweglichen Teile stillstehen.
- Hände, Füße, Kleidung und Haare von allen beweglichen und/oder drehenden Teilen fernhalten.
- Bei Wartung, Reparatur und Einstellarbeiten den Bereich von Umstehenden räumen, besonders von Kindern.
- Vor dem Abnehmen der Reifen oder Arbeiten unter der Maschine Unterstellböcke oder große Holzklötze unter den Rahmen stellen.
- Vorsicht bei Arbeiten an oder der Wartung von Hochdruck-Hydrauliksystemen. Beim Suchen nach einem Hochdruck-Hydraulikleck Augen- und Handschutz tragen. Beim Suchen nach einem feinen Leck in einem Schlauch oder Anschluss ein Stück Holz oder Pappe als Rückhalt verwenden.

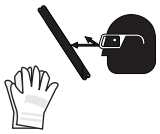

- Vor dem Trennen oder Arbeiten am Hydrauliksystem stets den Druck ablassen.
- Wird ein Schutz zur Wartung geöffnet oder abgenommen, ihn vor dem Start wieder anbringen oder schließen.

⚠ SICHERHEIT DER HYDRAULIK

1. Vor dem Absteigen alle Hydraulik-Steuergeräte des Traktors in Neutralstellung bringen.
2. Alle Bauteile der Hydraulik in gutem Zustand und sauber halten.
3. Verschlissene, eingeschnittene, abgescheuerte, gequetschte oder geknickte Schläuche und Rohrleitungen ersetzen.
4. Hydraulikleitungen, Verschraubungen oder Schläuche nie behelfsmäßig mit Klebeband, Schellen oder Kleber reparieren. Die Hydraulik arbeitet unter sehr hohem Druck. Solche Reparaturen versagen plötzlich und schaffen eine gefährliche Lage.
5. Bei der Suche nach Hydraulikundichtigkeiten geeigneten Hand- und Augenschutz tragen. Lecks nicht mit den Händen, sondern mit einem Stück Holz oder Pappe suchen.



6. Bei Verletzung durch einen Hochdruckstrahl Hydrauliköl sofort einen Arzt aufsuchen. Dringt Hydrauliköl in die Haut ein, drohen schwere Infektionen oder Vergiftungen.
7. Vor dem Druckaufbau prüfen, dass alle Bauteile dicht und Leitungen, Schläuche und Kupplungen unbeschädigt sind.

• An SICHERHEIT denken! SICHER arbeiten

ANZUGSMOMENTE

ANZUGSMOMENTE PRÜFEN

Die folgenden Tabellen geben die richtigen Anzugsmomente für verschiedene Schrauben und Sechskantschrauben an. Alle Schrauben mit den in der Tabelle angegebenen Anzugsmomenten anziehen, sofern nichts anderes angegeben ist. Festsitz der Schrauben regelmäßig prüfen, die Anzugsmomenttabelle dient als Richtwert. Befestigungsmaterial nur durch Teile gleicher Festigkeit (Güte/Klasse) ersetzen.

ANZUGSMOMENTE ZOLLGEWINDE

(auf Basis der Werte für „verzinkt“)



Größe	Güte 5	Güte 8
	lb.ft (*N.m*)	lb.ft (*N.m*)
1/4″	**7 (*10*)**	**10 (*14*)**
5/16″	15 (*20*)	20 (*28*)
3/8″	**25 (*35*)**	**35 (*50*)**
7/16″	40 (*55*)	60 (*80*)
1/2″	**65 (*90*)**	**90 (*120*)**
9/16″	90 (*125*)	130 (*175*)
5/8″	**130 (*175*)**	**180 (*245*)**
3/4″	230 (*310*)	320 (*435*)
7/8″	**365 (*495*)**	**515 (*700*)**
1″	550 (*745*)	770 (*1050*)
1-1/8″	**675 (*915*)**	**1095 (*1485*)**
1-1/4″	950 (*1290*)	1545 (*2095*)
1-3/8″	**1250 (*1695*)**	**2025 (*2745*)**
1-1/2″	1650 (*2245*)	2690 (*3645*)

ANZUGSMOMENTE METRISCH

(auf Basis der Werte für „verzinkt“)



Größe	Klasse 8.8	Klasse 10.9
	lb.ft (*N.m*)	lb.ft (*N.m*)
M6	**7 (*10*)**	**10 (*14*)**
M8	16 (*22*)	23 (*31*)
M10	**30 (*42*)**	**45 (*60*)**
M12	55 (*75*)	80 (*108*)
M14	**90 (*120*)**	**125 (*170*)**
M16	135 (*185*)	195 (*265*)
M18	**190 (*255*)**	**270 (*365*)**
M20	265 (*360*)	380 (*515*)
M22	**365 (*495*)**	**520 (*705*)**
M24	460 (*625*)	660 (*895*)
M27	**675 (*915*)**	**970 (*1315*)**
M30	915 (*1240*)	1310 (*1780*)
M33	**1250 (*1695*)**	**1785 (*2420*)**
M36	1600 (*2175*)	2290 (*3110*)

HYDRAULIK ENTLÜFTEN

Vor dem Betrieb ist die Luft aus dem hydraulischen Bremssystem zu entlüften. Das ist an beiden Entlüftungsventilen jedes der 4 Bremssättel durchzuführen.

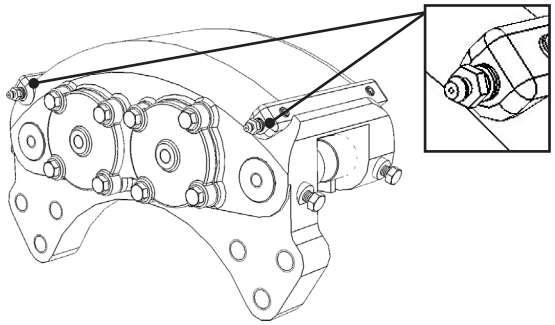

1. Einen der Entlüftungsventil-Anschlüsse lösen/entfernen.
2. Langsam Druck auf das Hydrauliksystem geben, bis die Luft aus der Leitung gespült ist und ein gleichmäßiger Strahl austritt. Entlüftungsanschluss wieder einbauen.
3. Vorgang an den übrigen Entlüftungsanschlüssen wiederholen (insgesamt 8 Stellen).

BREMSSCHEIBE ZENTRIEREN

Beim Einbau der Bremse unbedingt die mitgelieferten Passscheiben verwenden, damit die Bremsscheibe richtig mittig zwischen den Bremsbelägen sitzt.

1. Bremse in Position bringen und vorläufig mit ein paar Schrauben befestigen.
2. Lage der Bremsscheibe im Verhältnis zu den Bremsbelägen prüfen. Sitzt sie „außermittig“, mit Passscheiben neu einbauen, damit die Bremsscheibe gleichmäßig zwischen den Bremsbelägen sitzt.
3. Vor dem endgültigen Einbau nicht benötigte Passscheiben auf der Außenseite des Rahmens ablegen, bevor Unterlegscheiben und Schrauben montiert werden. Sie können hier für spätere Verwendung aufbewahrt werden.

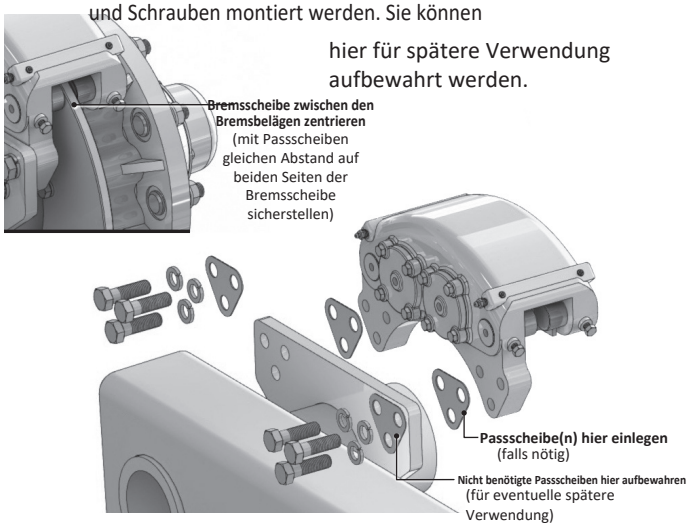

Hydraulikverlegung - vordere Anschlüsse

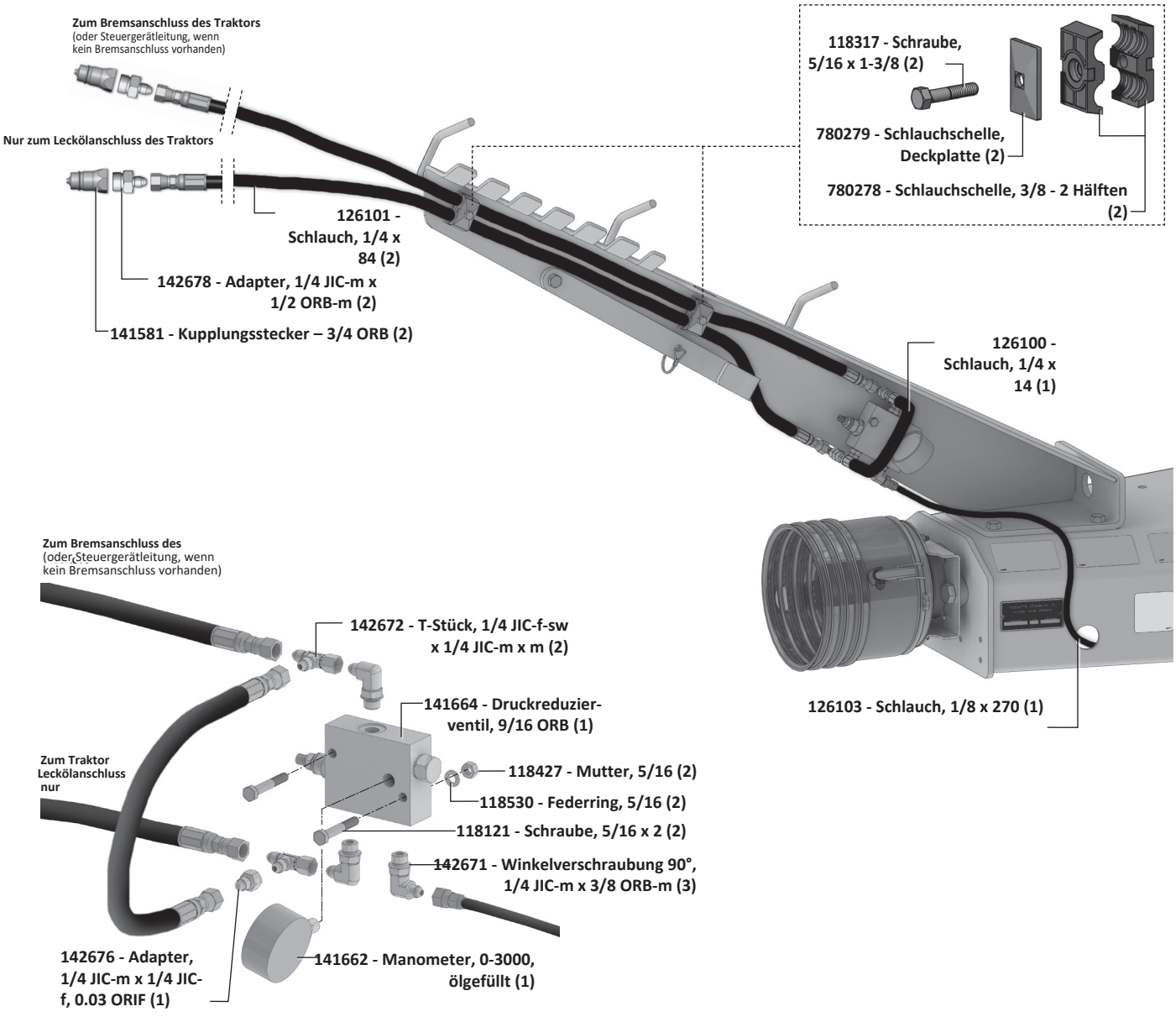

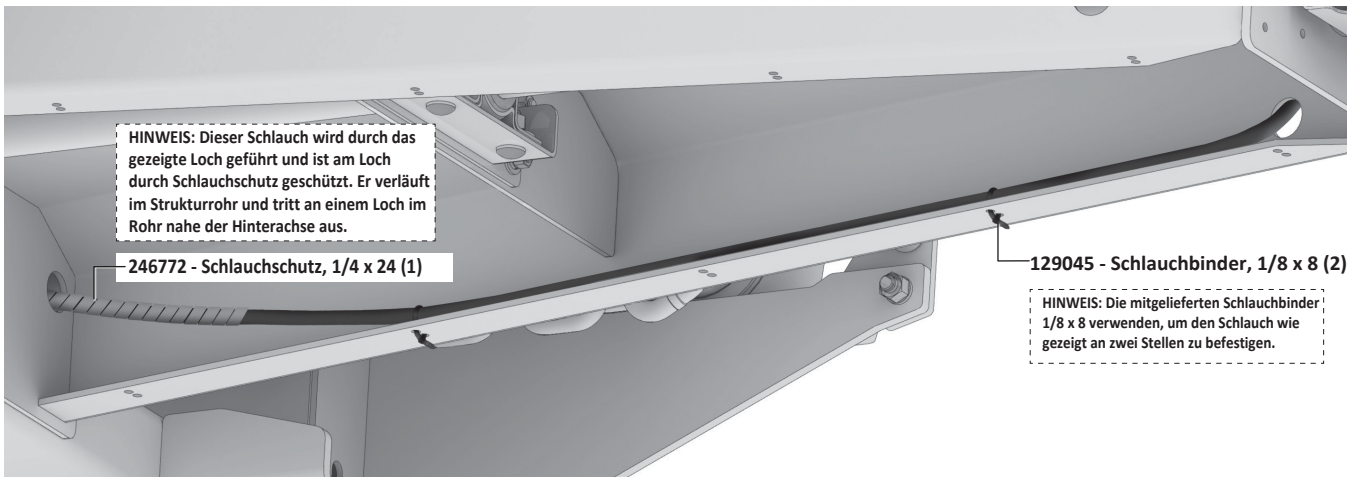

Hydraulikverlegung - hinterer Anschluss

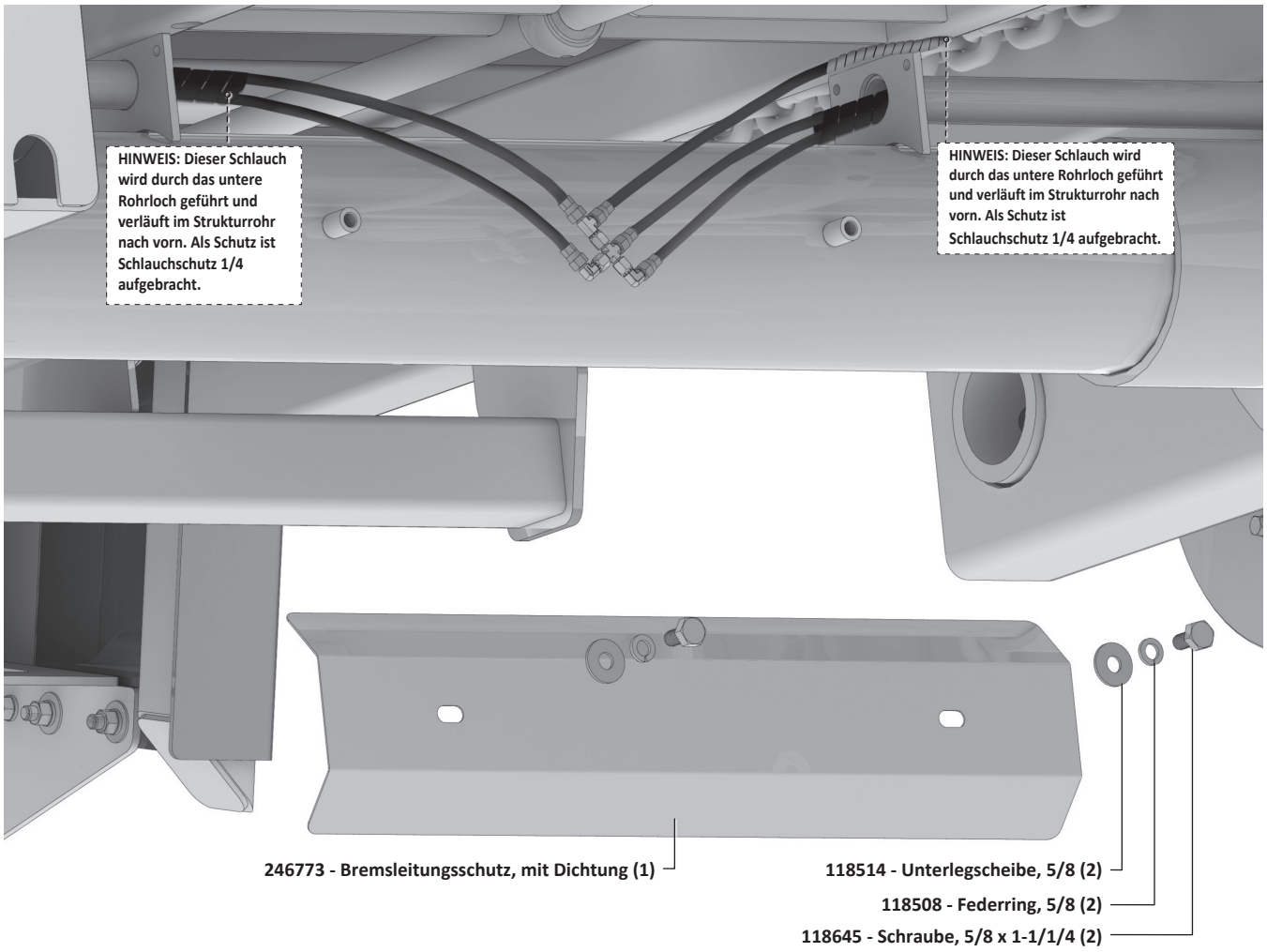

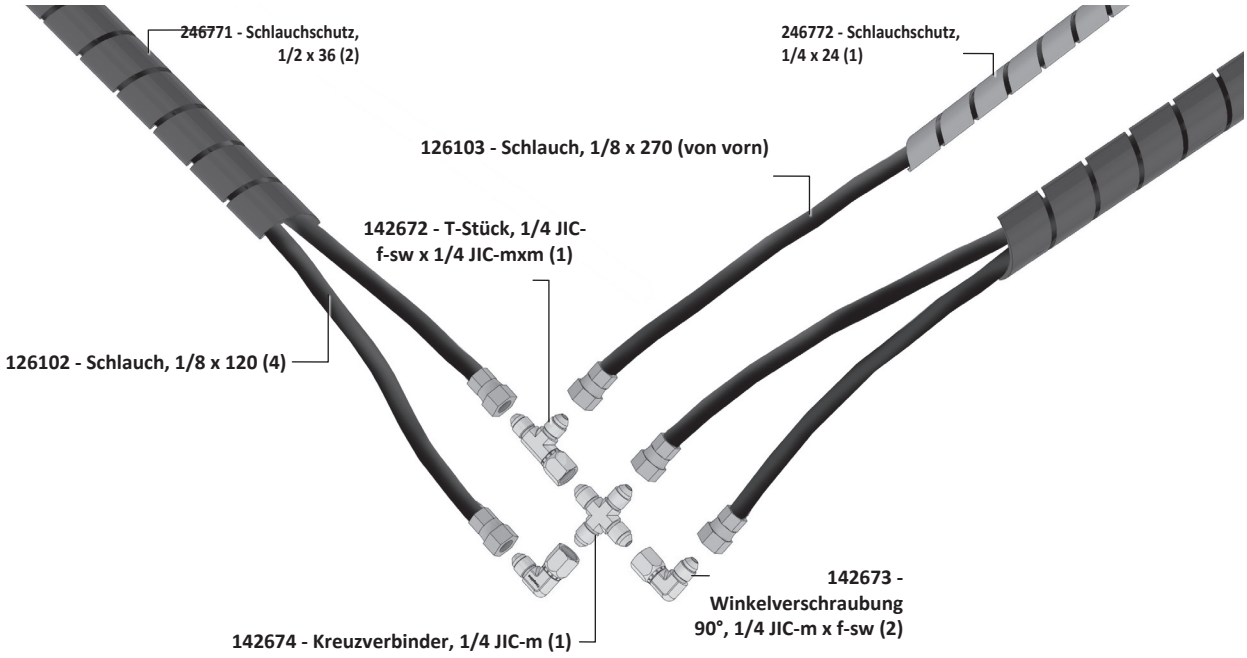

Hydraulikverlegung / Bremsbauteile

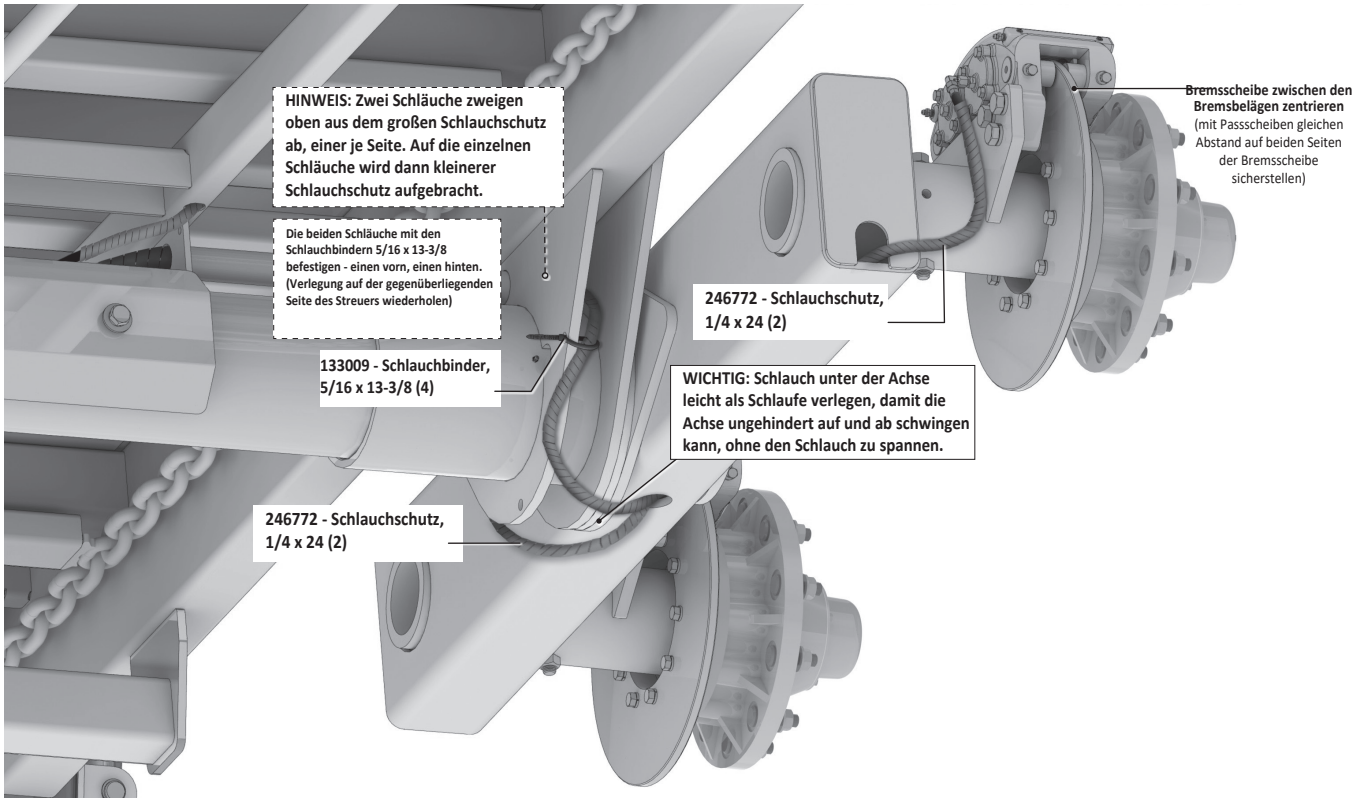

BREMSSATTEL- / BREMSSCHEIBENBAUTEILE

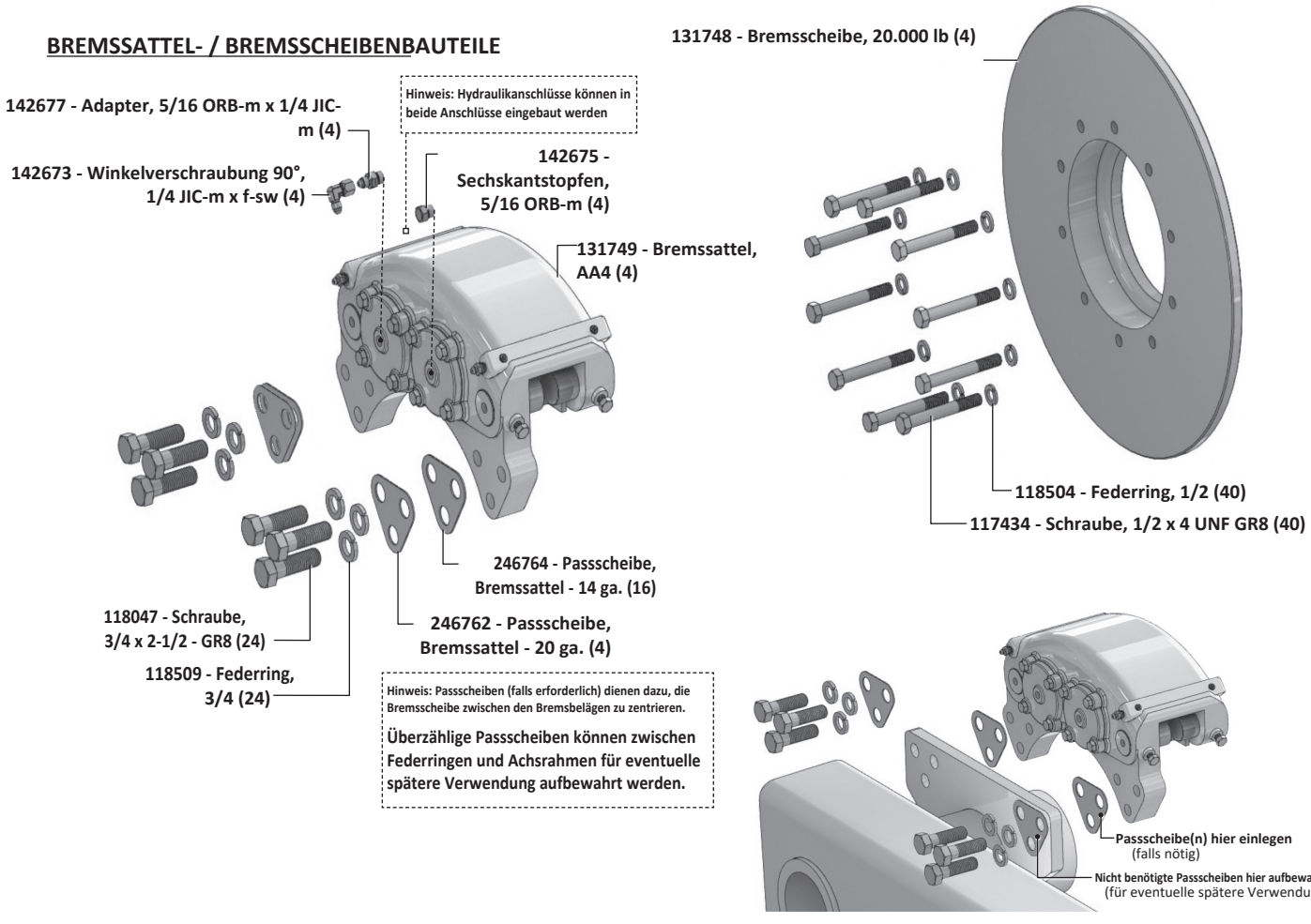

Hydraulikverlegung - Übersicht Schläuche und Anschlüsse

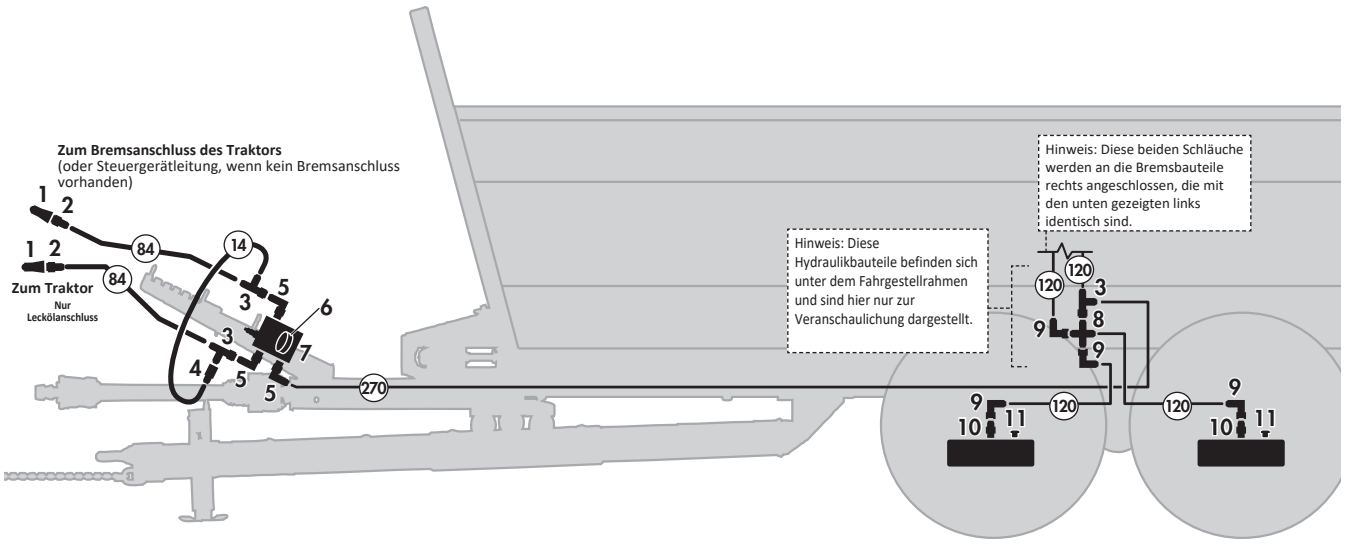

Erforderliche Hydraulikanschlüsse

1		141581 - Kupplungsstecker – 3/4 ORB	(2)
2		142678 - Adapter, 1/4 JIC-m x 1/2 ORB-m	(2)
3		142672 - T-Stück, 1/4 JIC-f-sw x 1/4 JIC-m x m	(3)
4		142676 - Adapter, 1/4 JIC-m x f -0.03 ORIF	(1)
5		142671 - Winkelverschraubung 90°, 1/4 JIC-m x 3/8 ORB-m	(3)
6		141662 - Manometer, 0-3000, ölgefüllt (1)	
7		141664 - Druckreduzier- ventil, 9/16 ORB	(1)
8		142674 - Kreuzverbinder, 1/4 JIC-m	(1)
9		142673 - Winkelverschraubung 90°, 1/4 JIC-m x 1/4 JIC-f-sw (6)	
10		142677 - Adapter, 5/16 ORB-m x 1/4 JIC-m	(4)
11		142675 - Sechskantstopfen, 5/16 ORB-m	(4)

Erforderliche Schläuche für den Bremsassistenten

84	126101 - Schlauch, 1/4 x 84	(2)
14	126100 - Schlauch, 1/4 x 14	(1)
270	126103 - Schlauch, 1/8 x 270 (1)	
120	126102 - Schlauch, 1/8 x 120 (4)	

2 Jahre

<u>Eingeschränkte Garantie – Landwirtschaftliche</u> Produkte

Degelman Industries LP („Degelman“) gewährleistet dem Erstkäufer jeder neuen, bei einem autorisierten Degelman-Händler erworbenen Degelman-Maschine, dass die Maschine für die Dauer von zwei (2) Jahren ab Lieferdatum bei nichtgewerblicher Nutzung (einschließlich landwirtschaftlicher, institutioneller, behördlicher und kommunaler Nutzung) bzw. von einem (1) Jahr ab Lieferdatum bei gewerblicher Nutzung frei von Material- und Verarbeitungsfehlern ist. Die Verpflichtung von Degelman gegenüber dem Käufer aus dieser Garantie beschränkt sich im ersten Jahr auf die Reparatur oder den Ersatz fehlerhafter Teile und im zweiten Jahr auf die Lieferung, nicht jedoch den Einbau, von Ersatzteilen. Degelman behält sich das Recht vor, Maschinen oder Teile, für die ein Material- oder Verarbeitungsfehler geltend gemacht wird, zu prüfen.

Ersatz und Reparatur aus dieser Garantie gehen nicht über die Garantie der Zulieferer von Kaufteilen an Degelman hinaus.

Ersatz- oder Reparaturteile, die in eine Maschine mit dieser eingeschränkten Garantie eingebaut werden, haben neunzig (90) Tage Garantie ab Lieferung des Teils oder bis zum Ende der Garantie der Neumaschine, je nachdem, was später eintritt. Garantieteile erhält der Nutzer kostenlos bei einem autorisierten Degelman-Händler zu den üblichen Geschäftszeiten. Ob Garantieteile ersetzt oder instand gesetzt werden, entscheidet Degelman.

Ausschluss stillschweigender Gewährleistungen & Folgeschäden

Diese Garantie ist nicht so auszulegen, dass Degelman Industries LP für Verletzungen, Tod, Sachschäden oder Schäden jeglicher Art haftet, seien sie direkt, Folgeschäden oder mittelbare Schäden an Eigentum. Ohne die Allgemeingültigkeit des Vorstehenden einzuschränken, haftet Degelman nicht für Schäden infolge von Ursachen, die außerhalb seiner zumutbaren Kontrolle liegen, insbesondere nicht für Ernteverluste, Kosten oder Verluste für Arbeit, Material, Mietmaschinen oder Nutzungsausfall.

Für diesen Verkauf wird keine weitere ausdrückliche oder stillschweigende Garantie gleich welcher Art gegeben; alle stillschweigenden Gewährleistungen der Marktgängigkeit und der Eignung für einen bestimmten Zweck, die über diese schriftliche Garantie hinausgehen, werden hiermit ausgeschlossen. Dieser Ausschluss gilt nicht, wo er gesetzlich unzulässig ist.

Diese eingeschränkte Garantie gilt nicht:

1. Wenn die Maschine nach alleiniger Einschätzung von Degelman falsch eingesetzt, missbraucht, unsachgemäß benutzt, fahrlässig behandelt, durch Unfall beschädigt oder außerhalb des Werks falsch aufgebaut wurde.
2. Für Waren mit Schäden oder Verschleiß durch mangelnde regelmäßige Wartung (z. B. Prüfen und Nachziehen der Befestigungen, Reinheit des Hydrauliköls, Ausrichtung des Antriebsstrangs, Funktion der Kupplungen).
3. Wenn an der Maschine Teile verwendet wurden, die nicht von Degelman hergestellt oder geliefert wurden, und dies nach alleinigem Urteil von Degelman Leistung, Sicherheit, Stabilität oder Zuverlässigkeit beeinträchtigt.
4. Wenn die Maschine außerhalb eines autorisierten Degelman-Händlers so verändert oder repariert wurde, dass dies nach alleinigem Urteil von Degelman Leistung, Sicherheit, Stabilität oder Zuverlässigkeit beeinträchtigt.
5. Für Verbrauchs- und Verschleißteile (z. B. Striegelzinken, Verschleißzähne von Steinsammler und Rock Rake, austauschbare Buchsen und Bolzen) und alle anderen Teile, die nach alleinigem Urteil des Unternehmens Verschleißteile sind.

Kein Mitarbeiter und kein Vertreter von Degelman Industries LP ist befugt, diese beschränkte Garantie in irgendeiner Weise zu ändern oder eine andere Garantie zu gewähren, es sei denn, die Änderung erfolgt schriftlich und ist vom Degelman-Servicemanager unterzeichnet.

Diese eingeschränkte Garantie steht unter dem Vorbehalt der künftigen Liefermöglichkeiten, die Degelmans Fähigkeit, Material zu beschaffen oder Ersatzteile zu fertigen, unmittelbar beeinflussen können.

Degelman behält sich vor, Konstruktion und technische Daten jederzeit zu verbessern oder zu ändern, ohne gegenüber Eigentümern bereits gelieferter Maschinen Verpflichtungen einzugehen.

Diese eingeschränkte Garantie setzt voraus, dass der Kunde die beiliegenden *Pflichten des Endkunden aus der Degelman-Garantie* einhält.

Garantie

Pflichten des Endkunden aus der Degelman-Garantie

Endkunde und/oder Bediener sind verpflichtet, die Betriebsanleitung zu lesen und die Maschine nach allen Anweisungen und Sicherheitsregeln zu betreiben, abzuschmieren, zu warten und einzulagern. Liest der Bediener die Betriebsanleitung nicht, gilt dies als unsachgemäßer Gebrauch der Maschine.

Endkunde und/oder Bediener sind verpflichtet, die Maschine zu prüfen und Teile reparieren oder ersetzen zu lassen, wenn ein Weiterbetrieb andere Teile beschädigen, übermäßig verschleißen oder eine Gefahr verursachen würde.

Der Endkunde ist verpflichtet, die Maschine zur Wartung oder zum Ersatz defekter Garantieteile zu dem autorisierten Degelman-Händler zu bringen, bei dem er sie gekauft hat. Reparaturen, für die Garantie beantragt wird, müssen innerhalb von fünfundvierzig Tagen nach dem Ausfall erfolgen.

Der Endkunde trägt alle Kosten, die dem Händler für den Transport der Maschine zur Garantieleistung oder Prüfung entstehen.

GARANTIEHINWEISE

Stellen Sie sicher, dass die Garantiekarte geschickt wurde an:

Degelman Industries LP
Box 830 -272 Industrial Dr.
Regina, SK, Canada
S4P 3B1

Nennen Sie Ihrem Händler bei Ersatzteilbestellungen, Serviceanfragen oder sonstigen Fragen immer die Seriennummer Ihrer Degelman-Maschine.

Die Seriennummer befindet sich an der in der Zeichnung unten gezeigten Stelle. Tragen Sie Modell, Seriennummer und Kaufdatum in die Felder ein, damit Ihr Händler Ihnen schnell und gezielt helfen kann.

SERIENNUMMER: _____

MODELL: _____

KAUFDATUM: _____



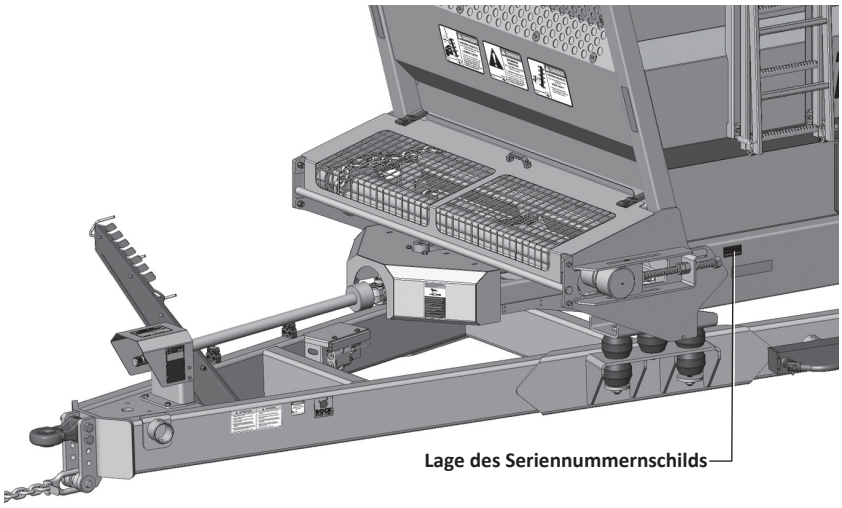

© 2023 Degelman Industries LP