Degelman

BAUTEILÜBERSICHT &
ERSATZTEILHANDBUCH

PRO-CAST | 28





PRO-TILL® HIGH PERFORMANCE TILLAGE | 20 | 26

Deutsche Übersetzung: Bassen Landmaschinen, 11/2026 – maßgeblich ist das englische Original von Degelman.

143091 v1.0

DEGELMAN INDUSTRIES LP
BOX 830-272 INDUSTRIAL DRIVE,
REGINA, SK, CANADA, S4P 3B1
FAX 306.543.2140 PH 306.543.4447
1.800.667.3545 DEGELMAN.COM

PRO-CAST 28

VERTEILSATZ PRO-TILL 20/26

Degelman

PRO-CAST | 28

INHALTSVERZEICHNIS

Montageschritte im Überblick	*2*
Verteilschläuche montieren / verlegen	*3*
Stützbein-Befestigung – Bauteile & Einbaulage	*4*
Gemeinsame Halterungen – Bauteile	*5*
Lageübersicht Pro-Till 20/Pro-Cast	*6*
Lageübersicht Pro-Till 26/Pro-Cast	*8*

PRO-TILL® HIGH PERFORMANCE TILLAGE | 20 | 26

DEGELMAN INDUSTRIES LP
BOX 830-272 INDUSTRIAL DRIVE,
REGINA, SK, CANADA, S4P 3B1
FAX 306.543.2140 PH 306.543.4447
1.800.667.3545 DEGELMAN.COM

Pro-Cast Streugerät montieren – Übersicht

Montageschritte

Nachfolgend eine Übersicht und eine Montageempfehlung für den Anbau eines Pro-Cast 28 Streugeräts an eine Pro-Till 20/26. *(Allgemeine Einbaulagen und Bauteile siehe Übersichts- und Teileseiten.)*

Pro-Cast am Rahmen montieren:

1. Pro-Till nach Wunsch reinigen und für die Montage des Pro-Cast Streugeräts und der Verteilsatz-Bauteile vorbereiten.
2. Stützbeine mit dem mitgelieferten Befestigungsmaterial am Pro-Cast 28 Streugerät vormontieren.
3. Stützbein-Rahmenhalterungen lose am Pro-Till-Rahmen anbringen, Befestigungsmaterial noch nicht fest anziehen.
4. Pro-Cast Streugerät mit Stützbeinen sicher anheben und über den Rahmenaufnahmen positionieren, Lage der Rahmenaufnahmen bei Bedarf anpassen, absenken und alles Befestigungsmaterial festziehen.

Hydraulikschläuche und Kabel verlegen:

5. Hydraulikschläuche und Elektrokabel sind bereits montiert. Hydraulikschläuche und Kabel mit Kabelbindern am Zugrahmen befestigen. Vorhandene Schlauchführung beibehalten.

Schlauchhalter Zylinder:

6. Halter ca. 12" von der Kolbenstangenseite entfernt am Zylinderrohr positionieren. Mit den mitgelieferten Bügelschrauben und dem Befestigungsmaterial fixieren.

Schlauchführungshalter Mittelrahmen:

7. Schlauchgleiter-Halter Mittelrahmen mittig am vorderen Balken des Mittelrahmens montieren.

Schlauchführungshalter Flügel (links & rechts):

8. Schlauchführungshalter Flügel an den Flügelrahmen links & rechts so nah an der Mitte montieren, wie die Schweißnähte es zulassen *(siehe Referenzbild unten)*.

Halterungen für Leitbleche:

9. Leitblech-Halterungen vormontieren und anbauen: dazu die richtige Klemme (A oder B) an den richtigen Schraubenpositionen der Leitblech-Halterung anbringen. Die Lageübersichten zeigen die Anordnung beim Zusammenbau und die Einbaulage an der Pro-Till. Die Halterungen unterscheiden sich und sind bei Pro-Till 20 und Pro-Till 26 unterschiedlich aufgebaut. Auf die jeweilige Ausführung achten.



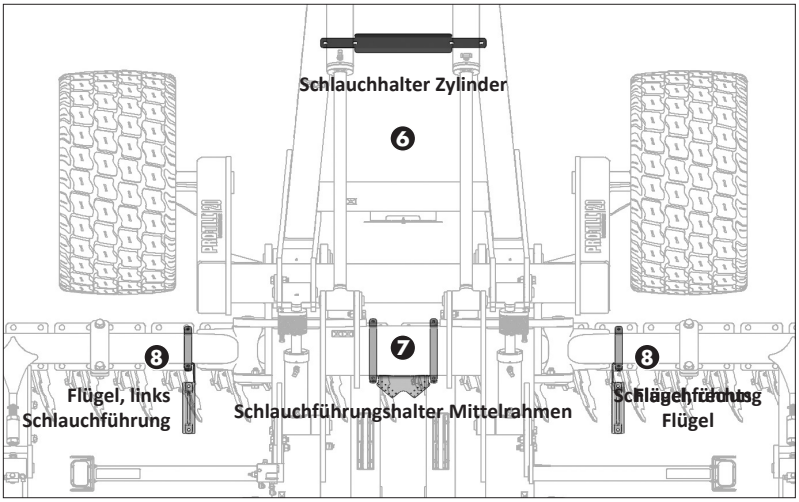

Pro-Cast Streugerät montieren – Übersicht

Verteilschläuche montieren / verlegen

Die Schlauchpositionen sind von links nach rechts über die Rückseite der Maschine von 1 bis 16 nummeriert.
(Schlauchlängen siehe Lageübersichten.)

Schläuche 1-16 über die Rückseite des

Pro-Cast 28 verteilt befestigen.

Rückseite Pro-Cast 28

① ② ③ ④ ⑤ ⑥ ⑦ ⑧ ⑨ ⑩ ⑪ ⑫ ⑬ ⑭ ⑮ ⑯

Schläuche nach hinten über den **Zylinder-Schlauchhalter führen.**

Die Schläuche laufen weiter zum **Schlauchführungshalter Mitte** und werden mit Kabelbindern befestigt. Dort gehen die Schläuche in zwei Doppellagen über (siehe Abbildung):

⑤ ⑥ ⑦ ⑧ ⑨ ⑩ ⑪ ⑫
① ② ③ ④ ⑬ ⑭ ⑮ ⑯



Von hier die Schläuche nach unten unter den Mittelrahmen führen, in sanftem, gleichmäßigem Bogen in die **Flügel-Schlauchführungs-halterungen.**



Die Schläuche weiter bis zum Querbalken des Flügelrahmens und an diesem entlang zur Rückseite der Maschine führen.

Von hier die Schläuche zu den jeweils nummerierten Leitblech-Halterungen führen. Die Schläuche liegen hinten von links nach rechts in der Reihenfolge 1-16.

> **HINWEIS:** Vor dem Ablängen der Schläuche die Maschine einklappen, um sicherzustellen, dass keine Änderungen nötig sind. Dabei vorsichtig sein und auf Quetschstellen achten. Schlauchanschlüsse, Verlegung und Aussehen prüfen. Erst wenn alles passt, Schläuche nach Bedarf kürzen.

Wenn alle Schläuche richtig positioniert sind, auf Länge schneiden und an den Leitblech-Halterungen befestigen.

Pro-Cast Stützbein – Bauteile & Einbaulage

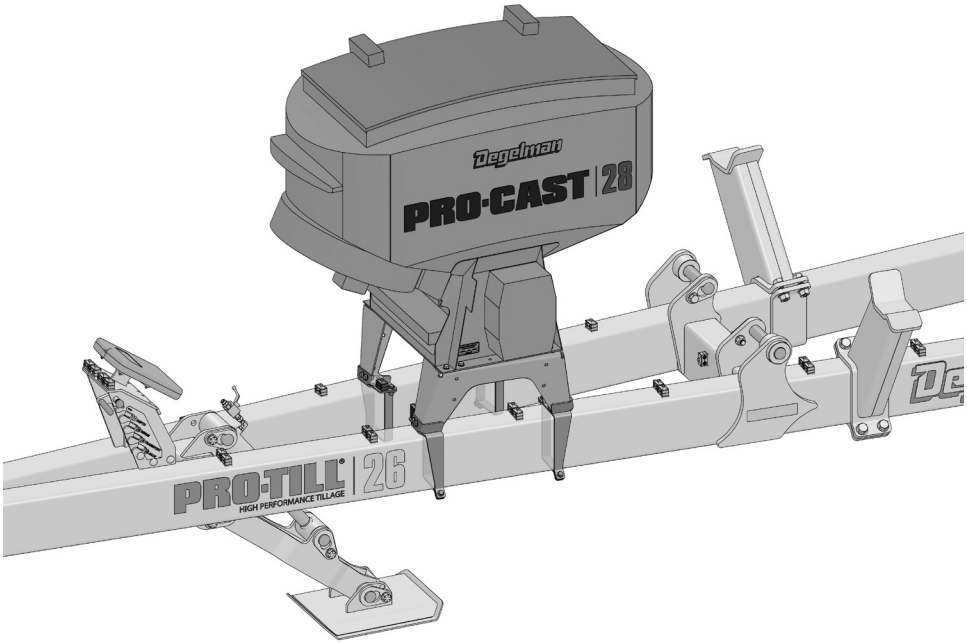

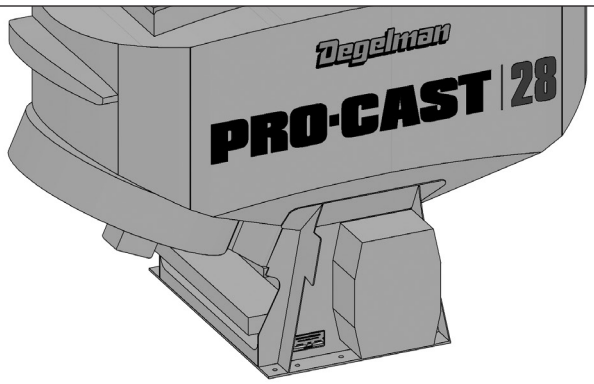

Stützbein – Bauteile

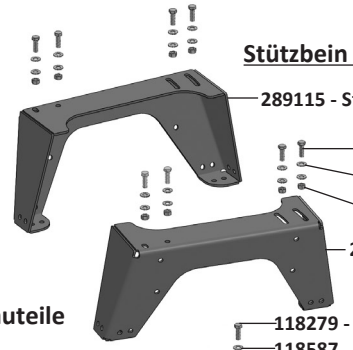

289115 - Stützbein, komplett, rechts (1)

118279 - Schraube, 1/2 x 1-1/2 GR8 (8)

118587 - Unterlegscheibe, 1/2 F436 (16)

118729 - Sicherungsmutter, 1/2 - Unitorque (8)

289110 - Stützbein, komplett, links (1)

Stützbein-/Rahmenbefestigung – Bauteile

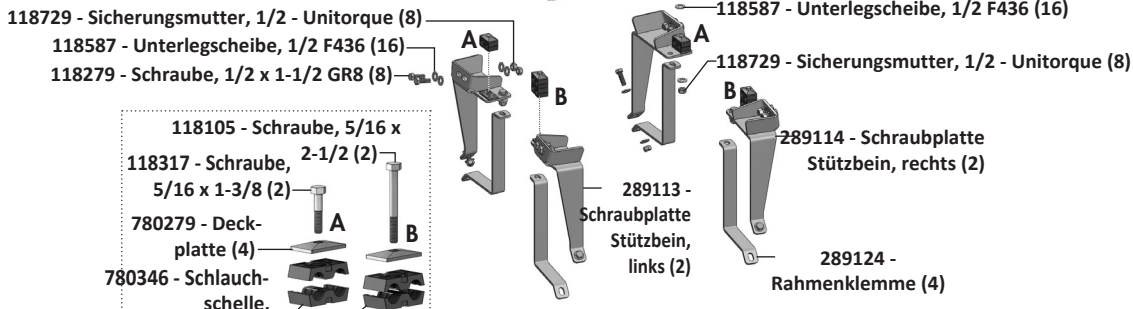

Gemeinsame Halterungen – Bauteile

Schlauchhalter Zylinder – Bauteile

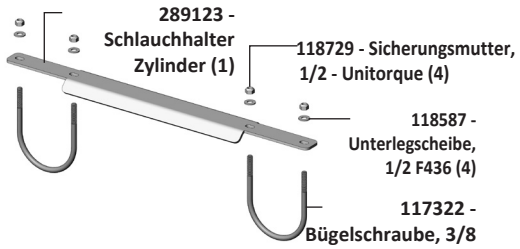

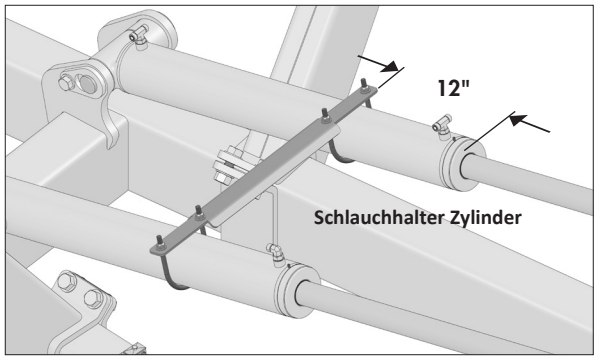

Schlauchführungshalter Mitte

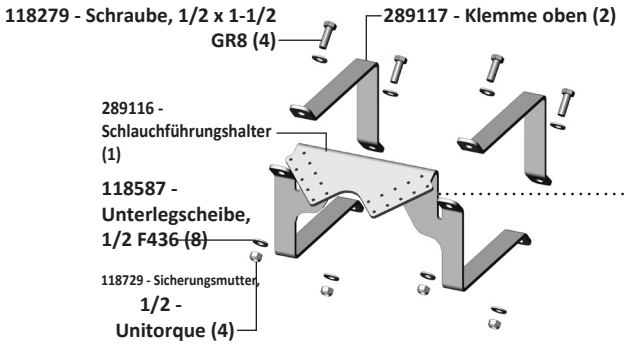

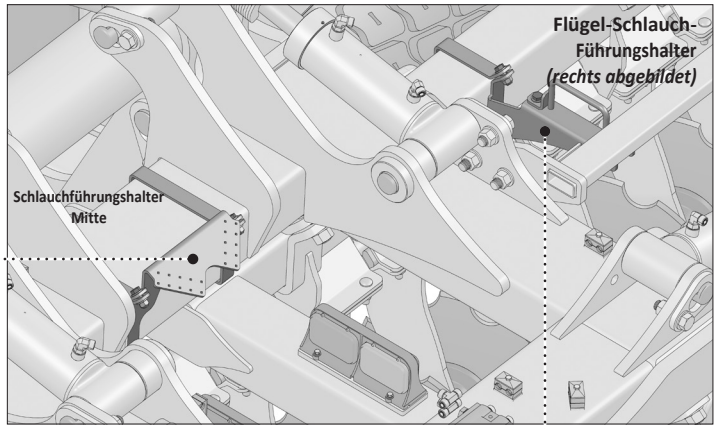

Schlauchführungshalter Flügel – Bauteile

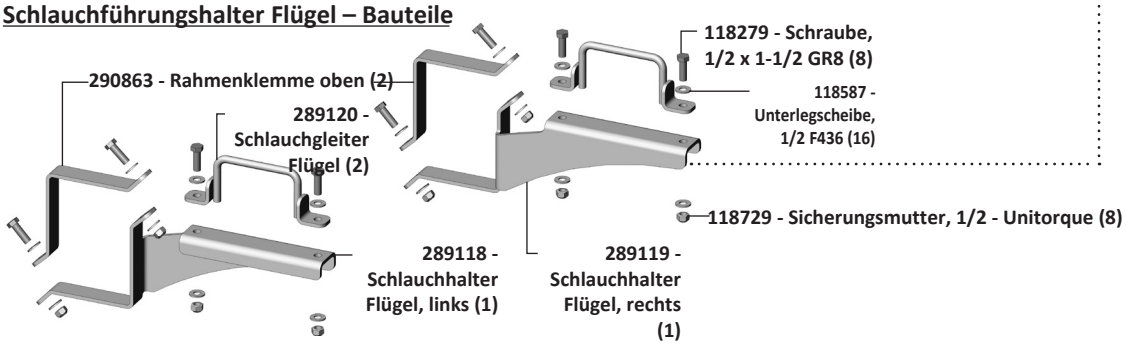

Lageübersicht Pro-Till 20/Pro-Cast (links)

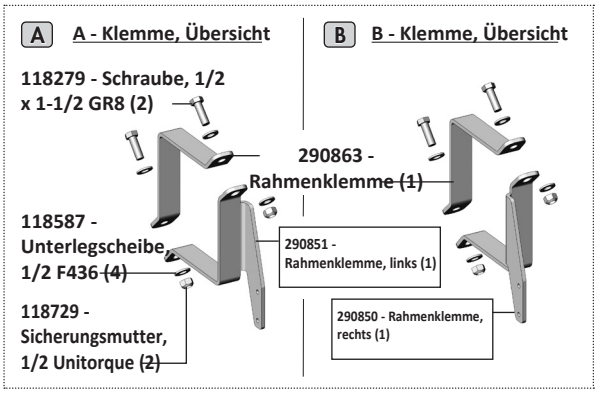

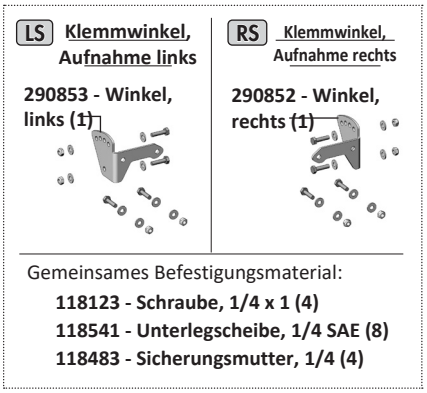

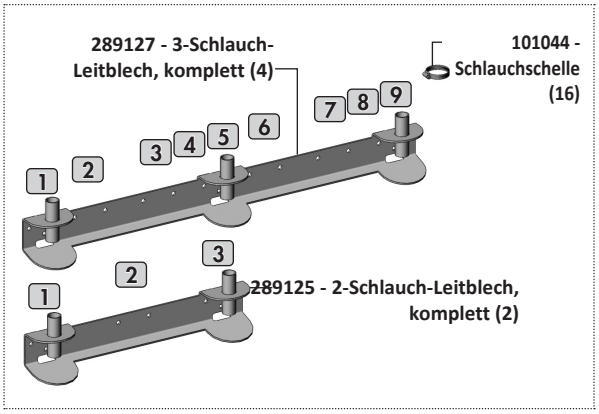

Lageübersicht Pro-Till 20/Pro-Cast (rechts)

Schlauchlängen, ca. **PT20**

HINWEIS: *Empfohlene Schlauchlängen je Rolle sind unten aufgeführt. Schläuche beim Ablängen am besten beschriften. Nach dem Verlegen nach Bedarf kürzen.*

HINWEIS: *Schläuche nummeriert **1 bis 16,** hinten an der Maschine **von links nach rechts** anschließen.*

Rückseite Pro-Cast 28

① ② ③ ④ ⑤ ⑥ ⑦ ⑧ ⑨ ⑩ ⑪ ⑫ ⑬ ⑭ ⑮ ⑯

Schlauch-Nr./Länge	Schlauch-Nr./Länge
(Rolle 01)	*(Rolle 04)*
1 - 27 ft	16 - 27 ft
2 - 26 ft	15 - 26 ft
5 - 27 ft	12 - 27 ft
(Rolle 02)	*(Rolle 05)*
3 - 25 ft	14 - 25 ft
4 - 26 ft	13 - 26 ft
7 - 29 ft	10 - 29 ft
(Rolle 03)	*(Rolle 06)*
8 - 30 ft	9 - 30 ft
6 - 28 ft	11 - 25 ft

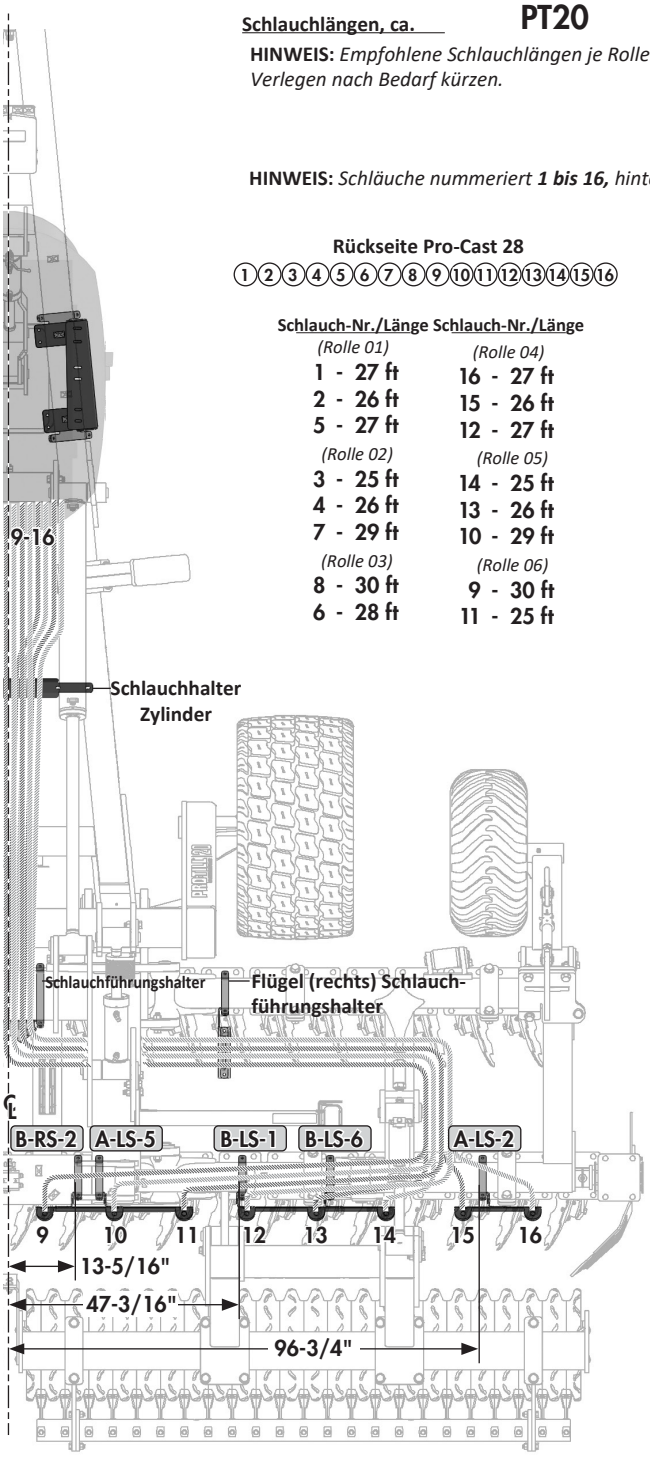

Lageübersicht Pro-Till 26/Pro-Cast (links)

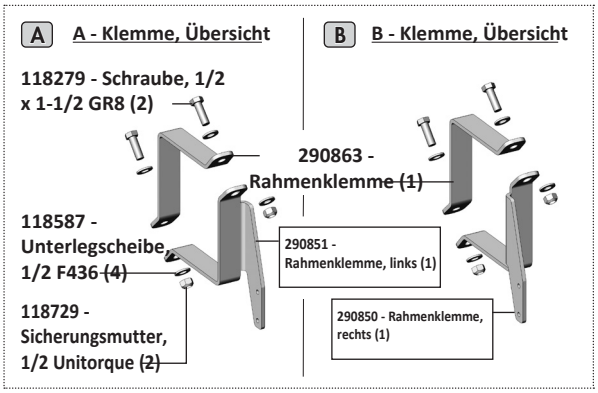

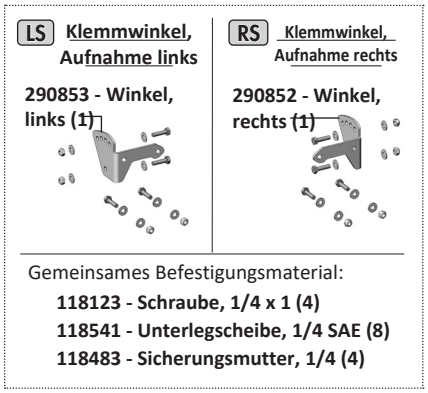

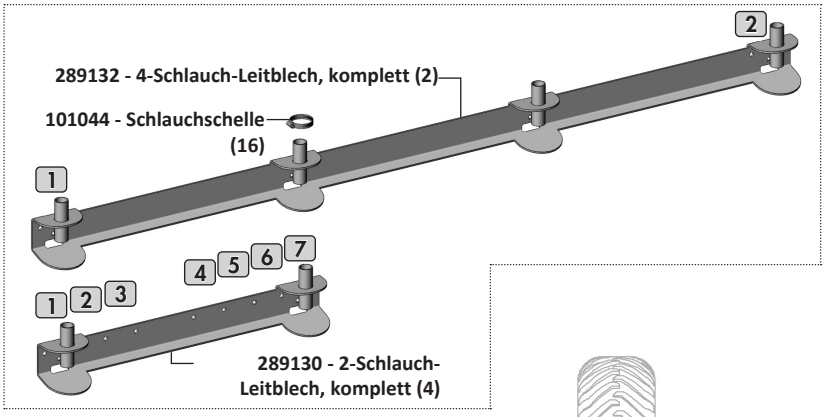

Lageübersicht Pro-Till 26/Pro-Cast (rechts)

Schlauchlängen, ca. **PT26**

HINWEIS: *Empfohlene Schlauchlängen je Rolle sind unten aufgeführt. Schläuche beim Ablängen am besten beschriften. Nach dem Verlegen nach Bedarf kürzen.*

HINWEIS: *Schläuche nummeriert **1 bis 16,** hinten an der Maschine **von links nach rechts** anschließen.*

Rückseite Pro-Cast 28

① ② ③ ④ ⑤ ⑥ ⑦ ⑧ ⑨ ⑩ ⑪ ⑫ ⑬ ⑭ ⑮ ⑯

Schlauch-Nr./Länge	Schlauch-Nr./Länge
(Rolle 01)	*(Rolle 04)*
1 - 28.5 ft	16 - 28. ft
2 - 27 ft	15 - 27 ft
4 - 24 ft	13 - 24 ft
(Rolle 02)	*(Rolle 05)*
3 - 25.5 ft	14 - 25.5 ft
5 - 25.5 ft	12 - 25.5 ft
7 - 28.5 ft	10 - 28.5 ft
(Rolle 03)	*(Rolle 06)*
6 - 27 ft	11 - 27 ft
8 - 30 ft	9 - 30 ft

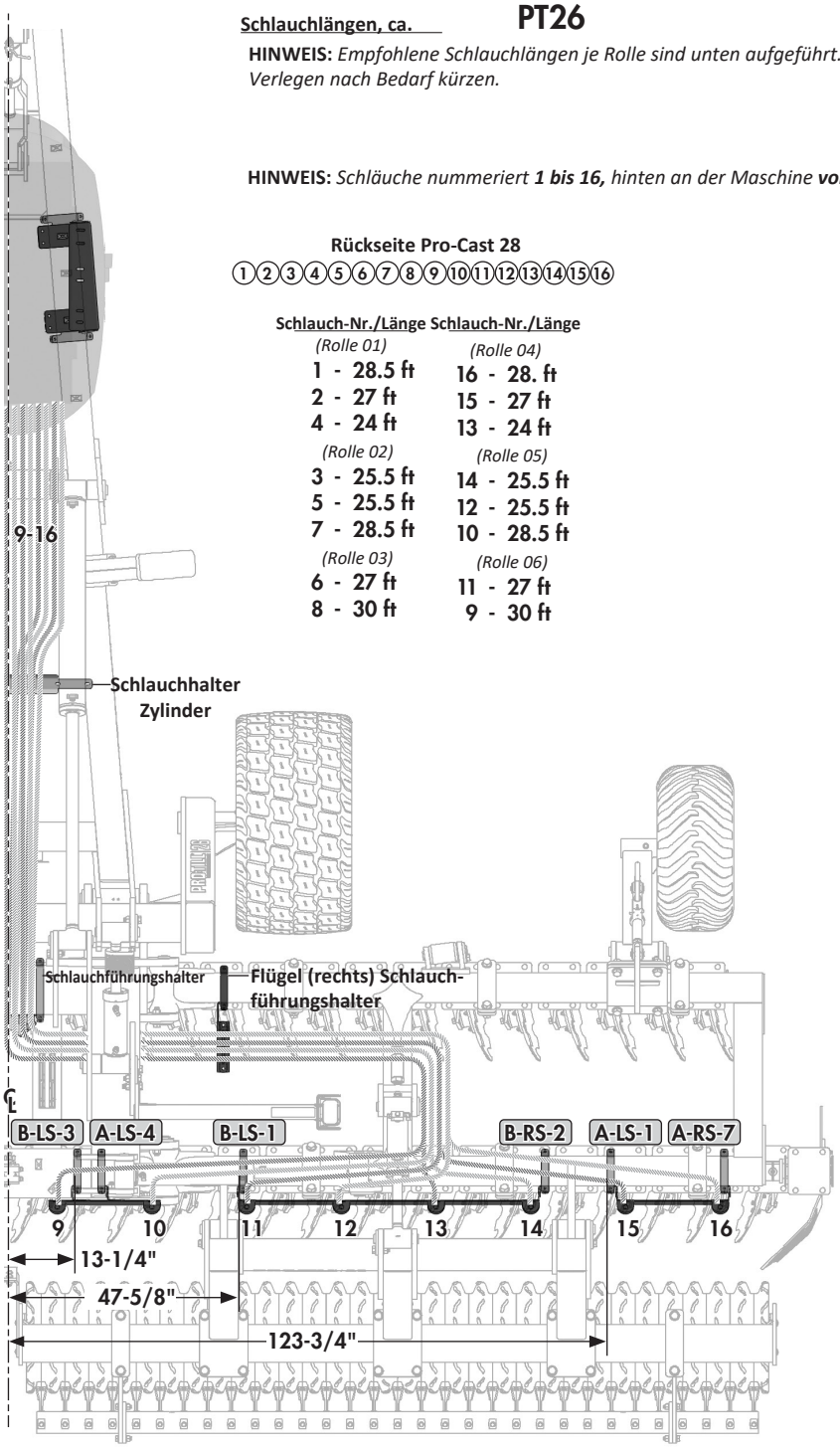

© 2025 Degelman Industries LP