Degelman INDUSTRIES LTD.

landroller

7645

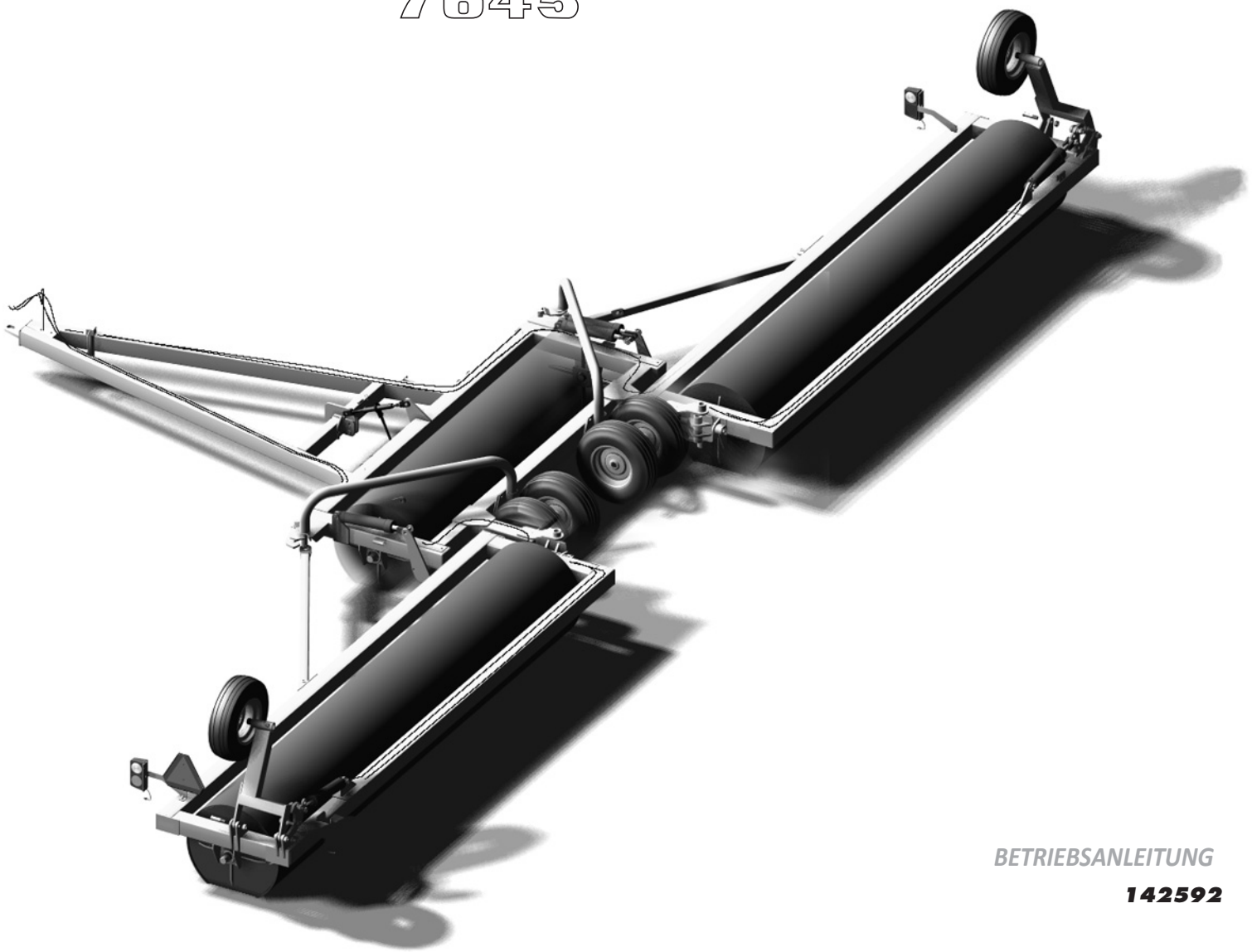

BETRIEBSANLEITUNG

142592

Deutsche Übersetzung: Bassen Landmaschinen, 11/2026 – maßgeblich ist das englische Original von Degelman.



Degelman INDUSTRIES LTD.

landroller

7645

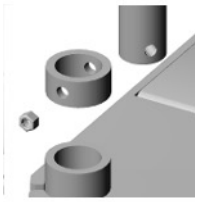

Deichsel, Mittelrahmen	**1**
Mittelrahmen-Räder & -Walze	**3**
Mittel- & Flügelrahmen	**5**
Flügelrahmen-Räder & -Walze	**9**
Hydraulik	**11**
Umrissleuchten	**13**
Bedienung	**15**
Sicherheit, Garantie	**17**

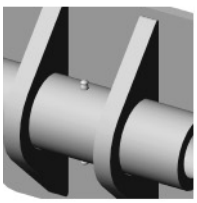

272 Industrial Drive, Box 830
Regina, Sask. Canada S4P 3B1
Toll Free: 1-800-667-3545
306 543-4447 *543-2140 Fax*

Email: degelman@degelman.com

www.degelman.com

142592

SICHERHEIT

Die folgenden Sicherheitshinweise gelten nur für diese Maschine. Sie sollten mit der Sicherheit in Landwirtschaft und Industrie vertraut sein, besonders im Umgang mit schweren Maschinen. Wenn Sie die Sicherheitsabläufe nicht kennen, sollten Sie sich schulen lassen. Unsachgemäße Verwendung führt zu schweren Verstümmelungen oder zum Tod.

Degelman landroller
7645

Deichsel & Mittelrahmen

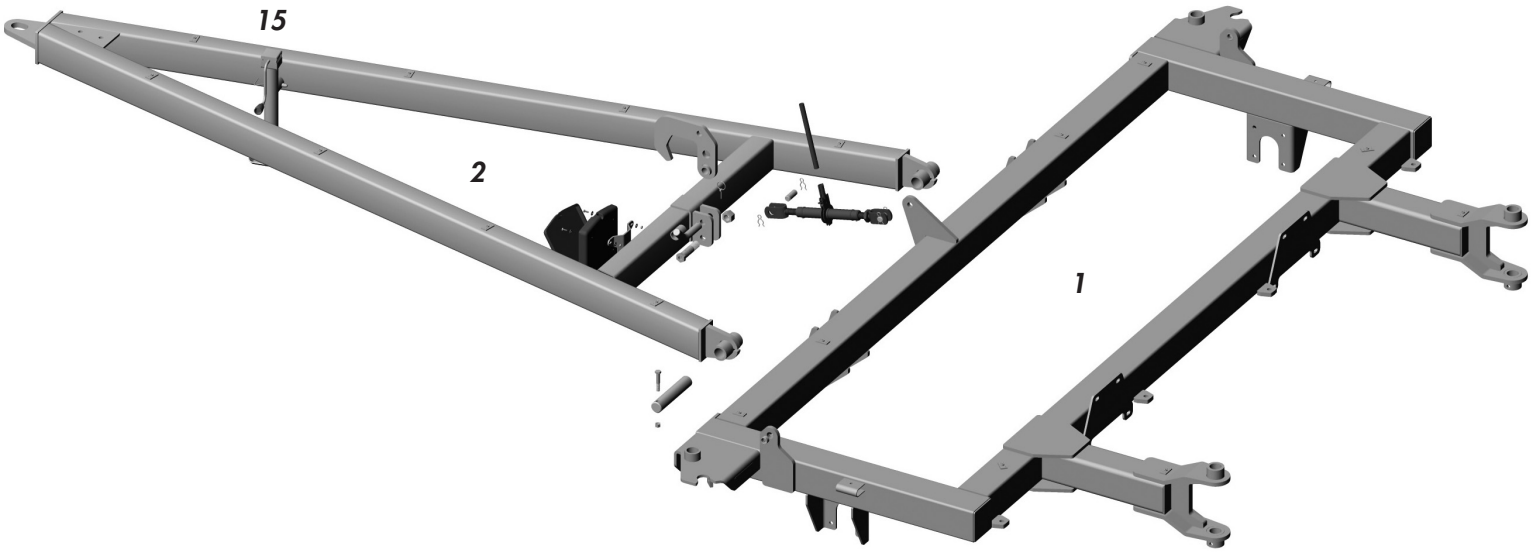

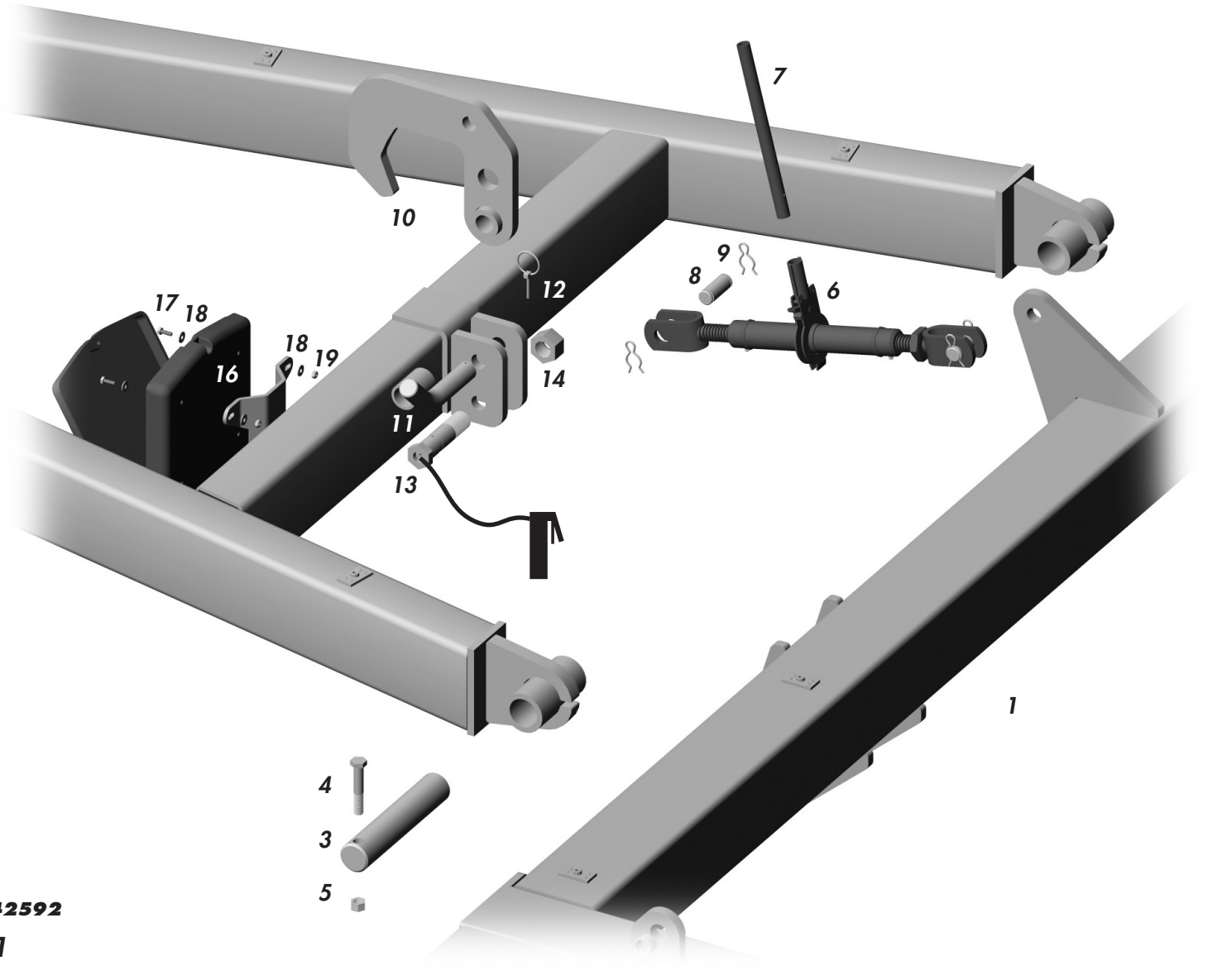

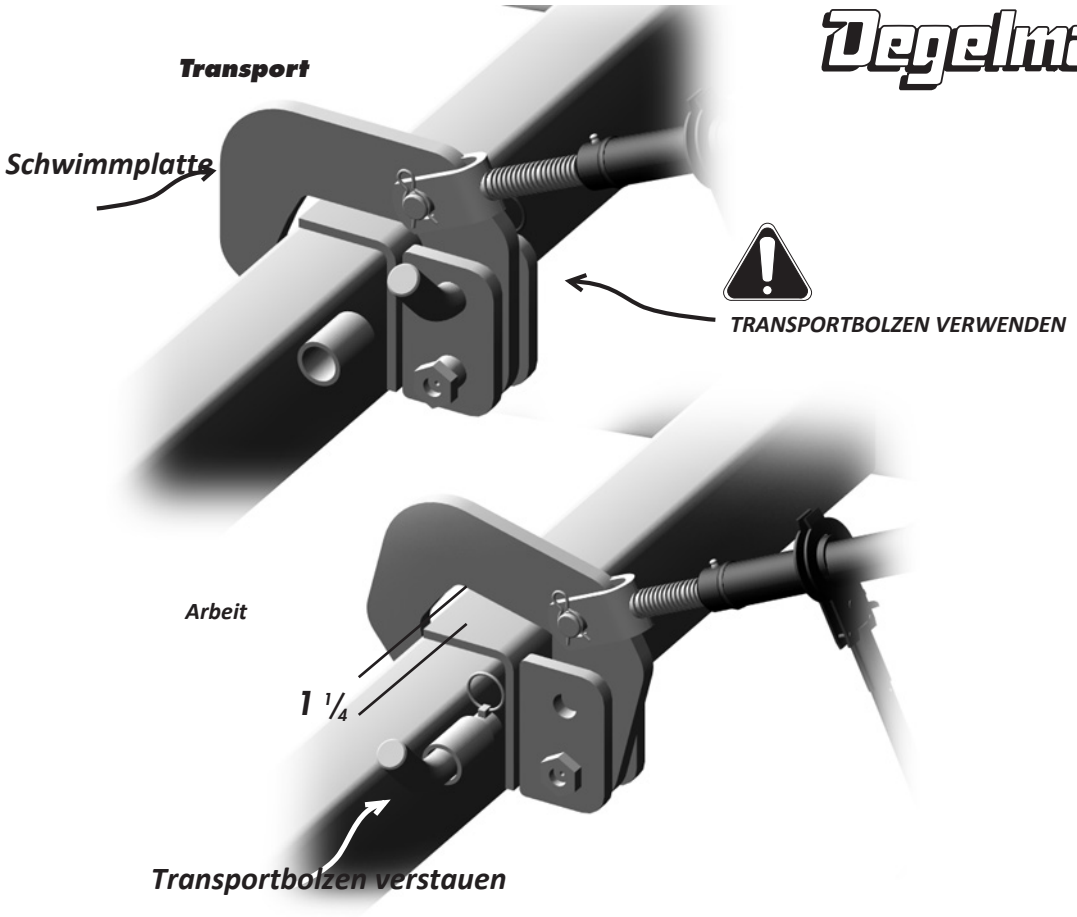



Schmierstelle
Alle 25 Std
118335 Schmiernippel

			Menge
1	244801	Mittelrahmen	1
2	244300	Deichsel	1
3	243768	Deichselbolzen	2
4	118034	Schraube 5/8 x 3-1/2	2
5	118447	Sicherungsmutter 5/8 UNITQ	2
6	132001	Ratschenspindel	1
7	132009	Spindelgriff	1
8	118829	Federstecker	8
9	132032	Bolzen 1 x 2-1/8 nutzbare Länge	2
10	244327	Schwimmplatte	1
11	243771	Bolzen, gekröpft	1
12	118901	Vorstecker	1
13	244303	Schraube 1-1/4 x 5 mit Schmiernippel	4
14	118445	Sicherungsmutter 1-1/4	1
15	132050	Stützfuß, Seitenkurbel	1
16	133100	Anleitungshalter	1
17	118123	Schraube 1/4 x 1	4
18	118555	Unterlegscheibe 1/4	8
19	118483	Sicherungsmutter 1/4	4



Degelman
landroller
7645

Mittelrahmen, Räder & Walze

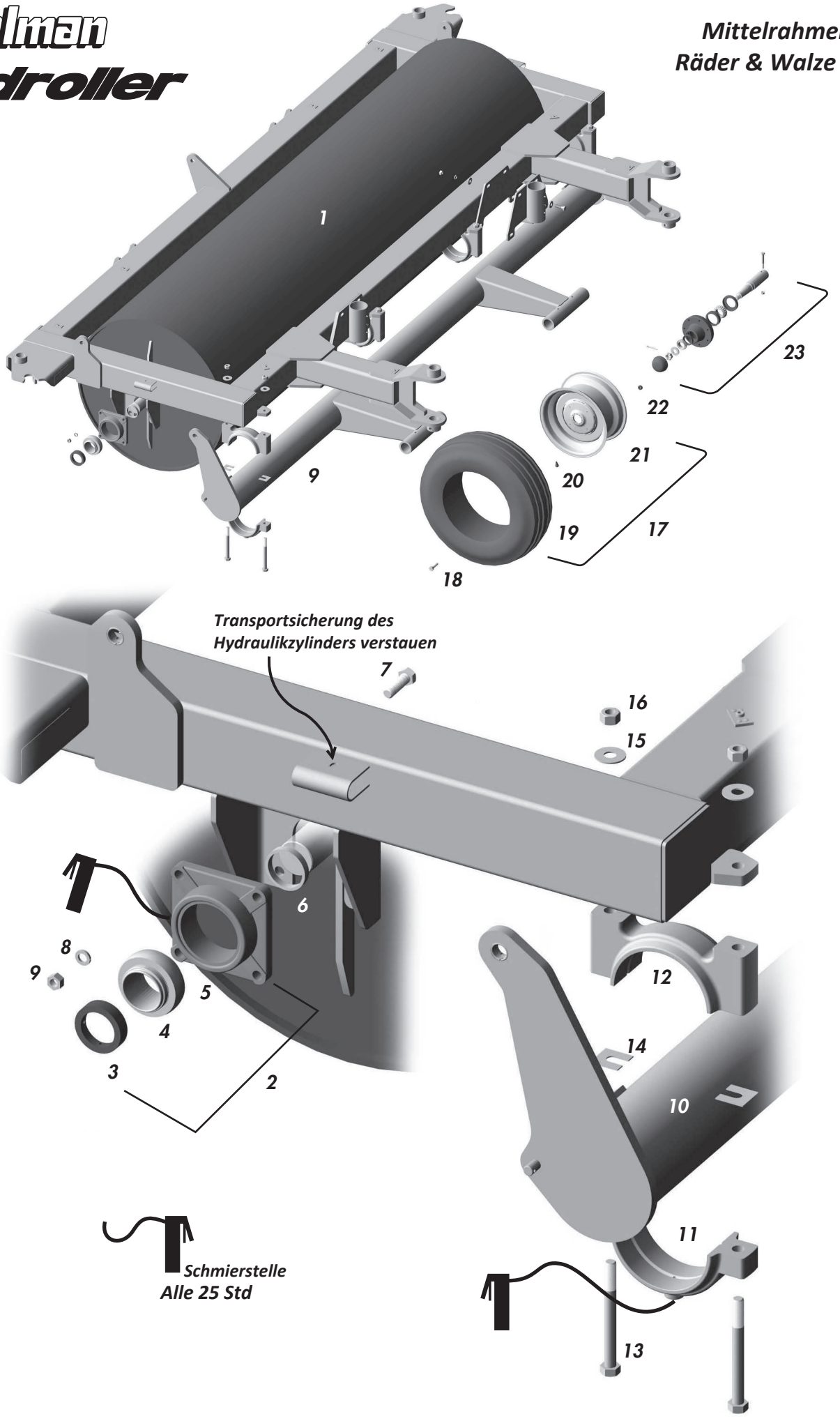

Die Flügelwalzen haben das gleiche Lagersystem

			Menge
1	243501	Mittelwalze	1
2	117006	Lager	2
3	117022	Sicherungsring	2
4	117106	Lagereinsatz	2
5	117107	Flanschgehäuse	2
6	243604	Buchse	2
7	118026	Schraube 5/8 x 2	8
8	118508	Federring 5/8	8
9	118407	Mutter 5/8	8
10	244810	Hubwelle	1
11	110042	Lagerdeckel, gegossen	4
12	110040	Lagerunterteil, gegossen	4
13	118083	Schraube 3/4 x 7 1/2	8
14	611080	Passscheibe	8
15	118516	Unterlegscheibe 3/4	8
16	118422	Sicherungsmutter 3/4	8
17	131062	Rad	4
18	118914	Radschraube 9/16 x 1 3/4	24
19	127003	Reifen 9.5Lx15 6ply	4
20	127006	Ventil TR415	4
21	131001	Felge 15 x 8, 6 Loch	4
22	118651	Kontermutter 9/16 UNF	24

			Menge	
23	131324	Nabe & Achsschenkel	4	
24	118835	Splint	1	Je Rad
25	131701	Nabenkappe - CTD	1	
26	118423	Kronenmutter 1 UNS	1	
27	131020	Unterlegscheibe 1 SAE	1	
28	131024	Lagerinnenring	1	
29	131025	Lageraußenring	1	
30	131700	Nabe H618G - CTD	1	
31	131023	Lageraußenring	1	
32	131022	Lagerinnenring	1	
33	131026	Staubdichtung	1	
34	131322	Achsschenkel	1	
35	118082	Schraube 1/2 x 3 1/2	1	
36	118420	Sicherungsmutter 1/2 UNITQ	1	

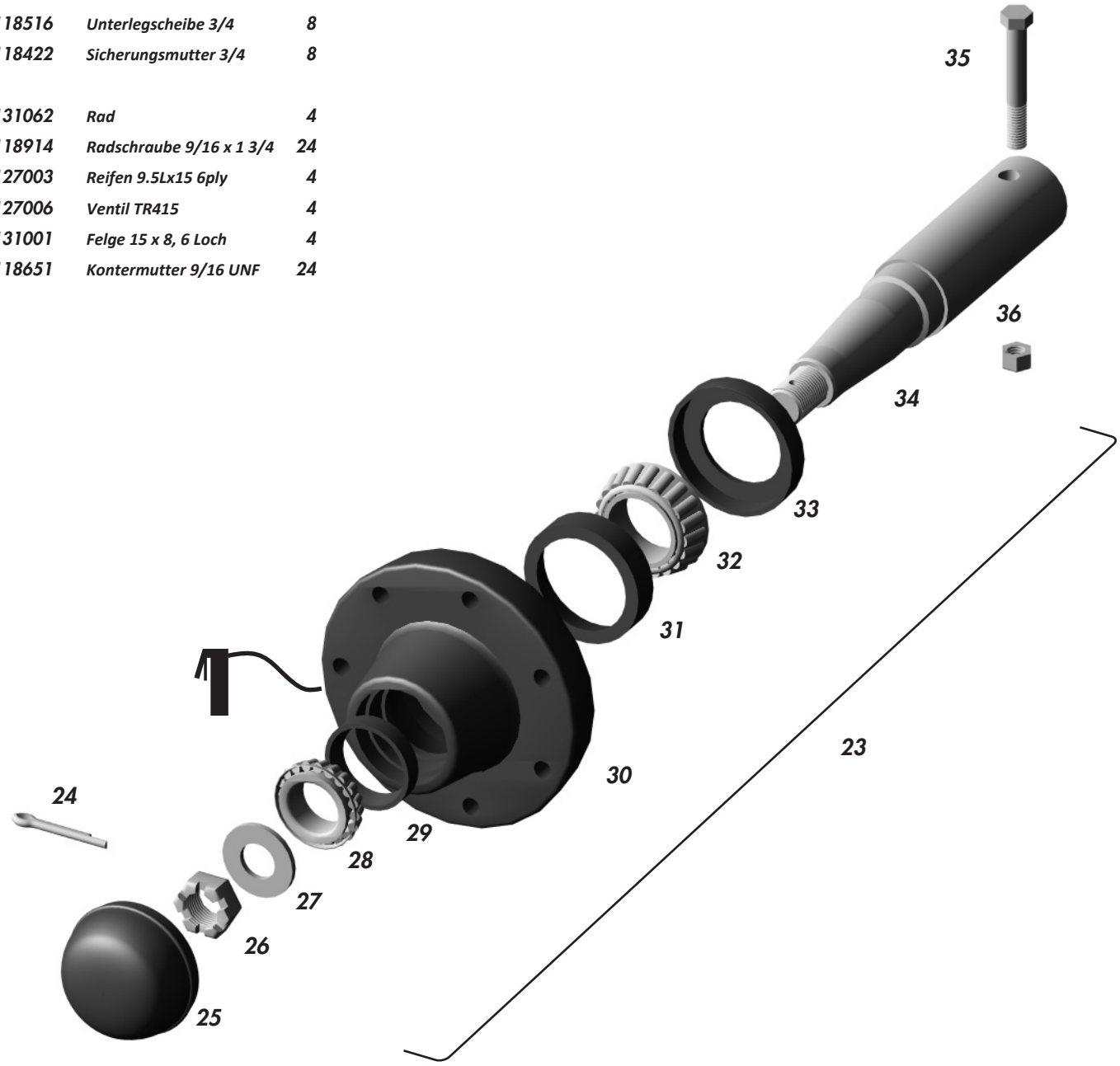

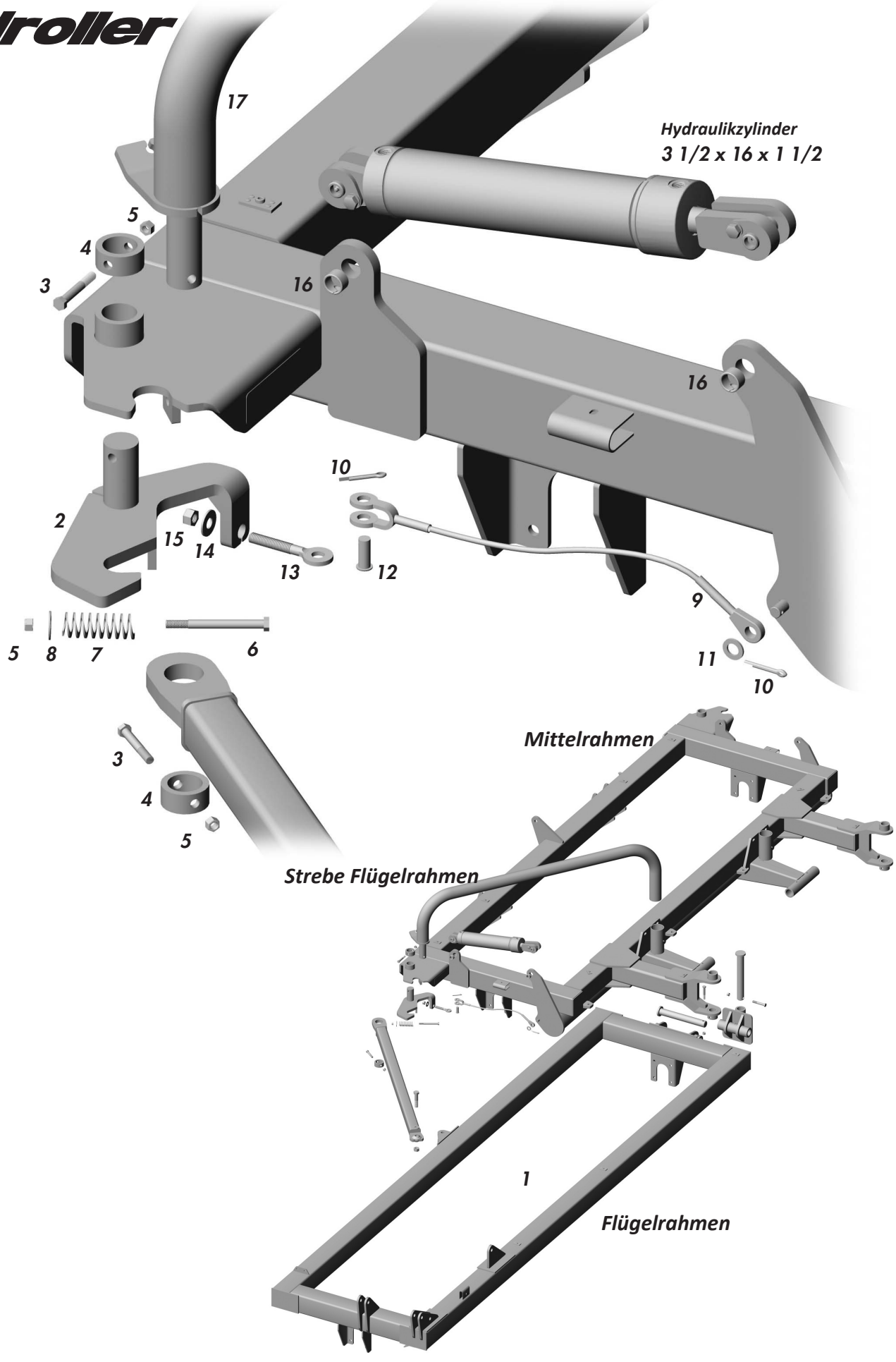
17
Hydraulikzylinder
3 1/2 x 16 x 1 1/2
5
4
3
16
16
10
2
15
14
13
12
9
11
10
5
8
7
6
3
4
5
Mittelrahmen
Strebe Flügelrahmen
1
Flügelrahmen

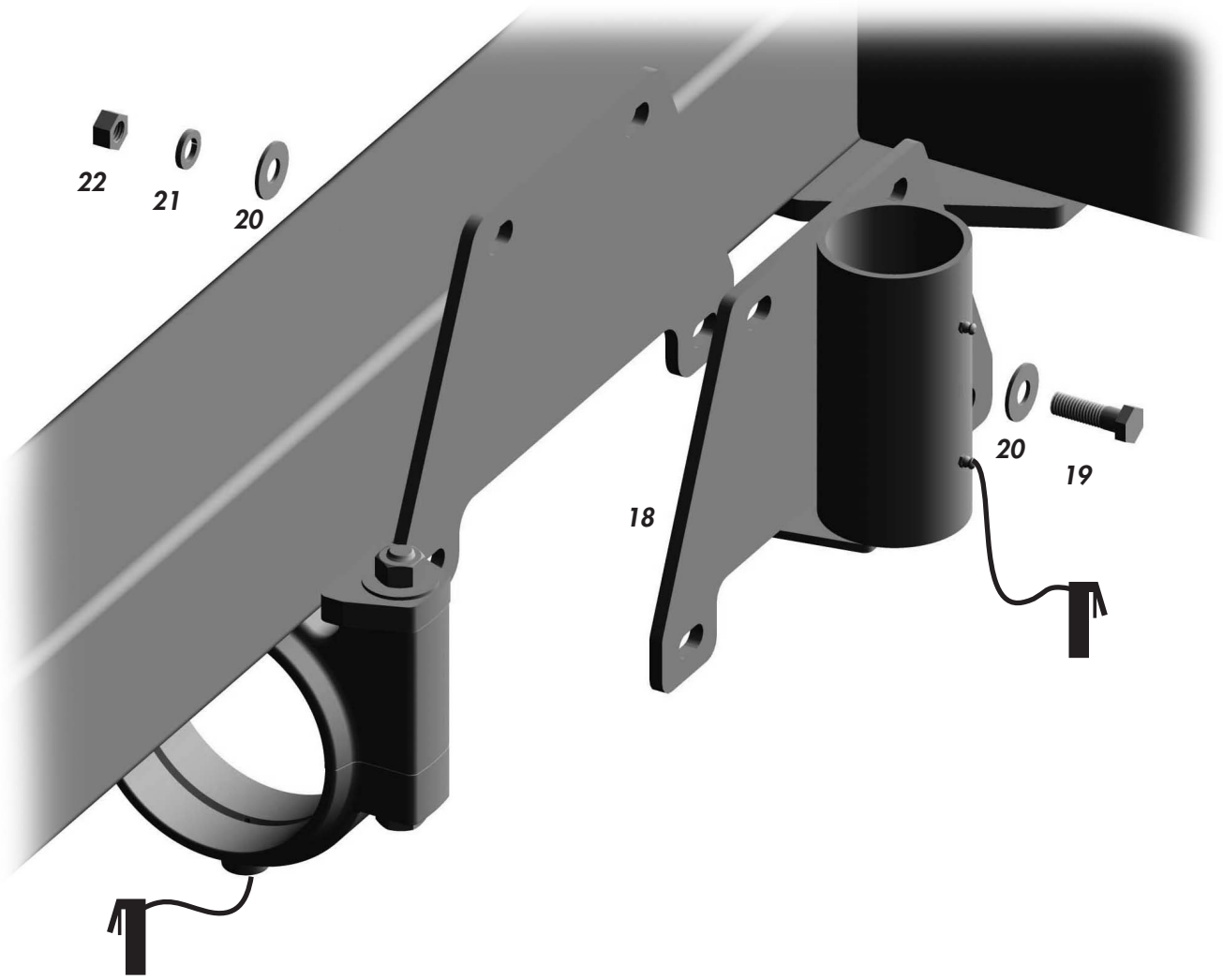

			Menge				Menge	
1	244302	Flügelrahmen, links	1	16	117110	Buchse 1-1/4 x 3/4	4	
	243301	rechts	1					
				17	243710	Auto-Fold-Arm, links	1	
2	243727	Auto-Fold-Verriegelung, links	1		243709	rechts	1	
	243726	rechts	1	3		Schraube 1/2 x 3 1/2	2	4
3	118082	Schraube 1/2 x 3 1/2	2	4		Auto-Fold-Ring	2	4
4	273717	Auto-Fold-Ring	2	5		Sicherungsmutter 1/2 UNITQ	2	6
5	118420	Sicherungsmutter 1/2 UNITQ	2					
6	118628	Schraube 1/2 x 5 1/2	2	18	243748	Schwenkarmhalter	2	
7	143034	Druckfeder	2	19	118026	Schraube 5/8 x 2	8	16
8	118512	Unterlegscheibe 1/2	2	20	118514	Unterlegscheibe 5/8	16	
5		Sicherungsmutter 1/2 UNITQ	2	21	118508	Federring 5/8	8	16
				22	118407	Mutter 5/8	8	16
9	244816	Seil	2					
10	118835	Splint	2					
11	117996	Unterlegscheibe M18 SAE	2					
12	243001	Seilbolzen	2					Summe
13	243188	Augenschraube 5/8 x 5 1/4	2					
14	118537	Unterlegscheibe 5/8 SAE	2					
15	118447	Sicherungsmutter UNITQ 5/8	2					

Mittel- & Flügelrahmen

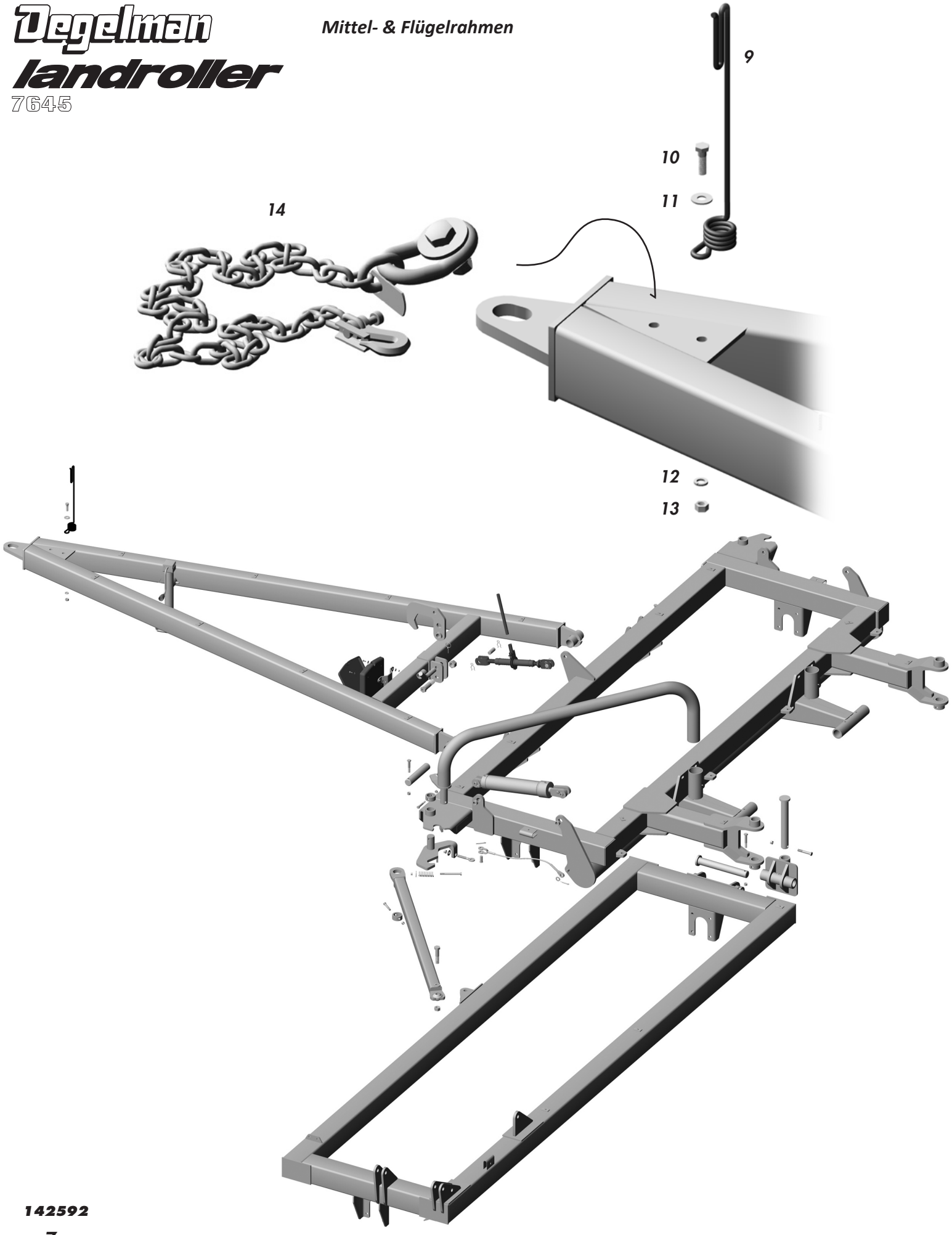

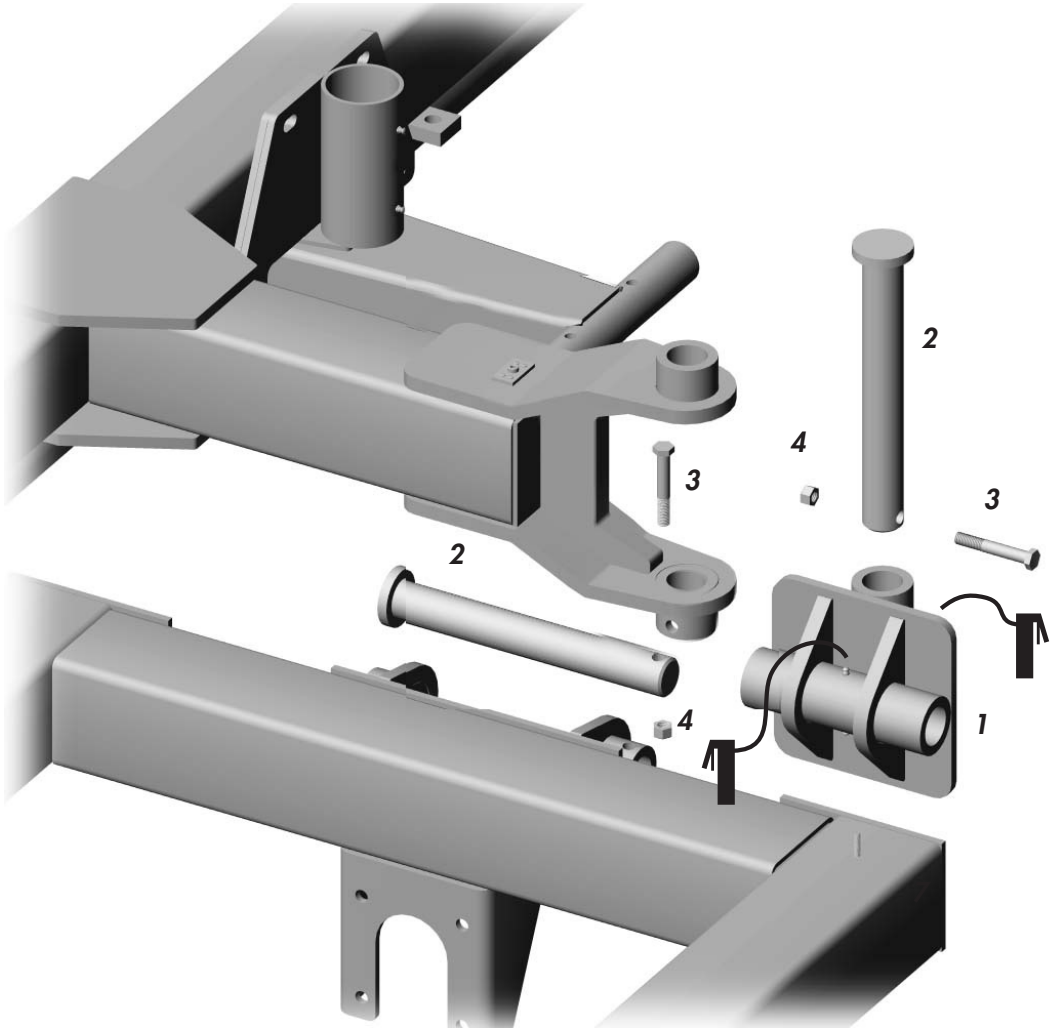

			Menge
1	243664	Kreuzgelenk	2
2	243773	Kreuzgelenkbolzen	4
3	118094	Schraube 5/8 x 4	4
4	118447	Sicherungsmutter 5/8 UNITQ	4
5	243719	Strebe Flügelrahmen	2
6	118116	Schraube 1 x 4 1/2	2
7	118510	Federring 1	2
8	118412	Mutter 1	2
9	143111	Schlauchhalter	1
10	118026	Schraube 5/8 x 2	1
11	118514	Unterlegscheibe 5/8	1
12	118508	Federring	1
13	118407	Mutter 5/8	1
14	116255	Sicherheitskette	1

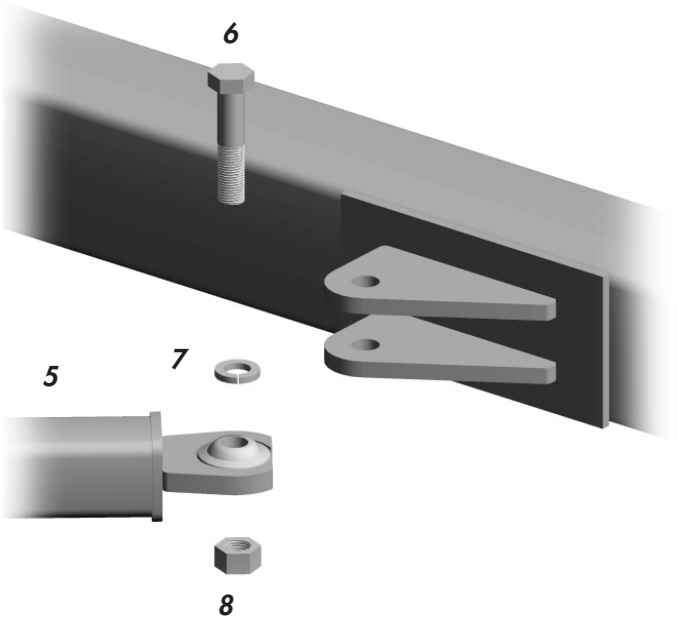

Degelman landroller
7645

Flügelrahmen, Räder & Walze

Walze wie am Mittelrahmen einbauen

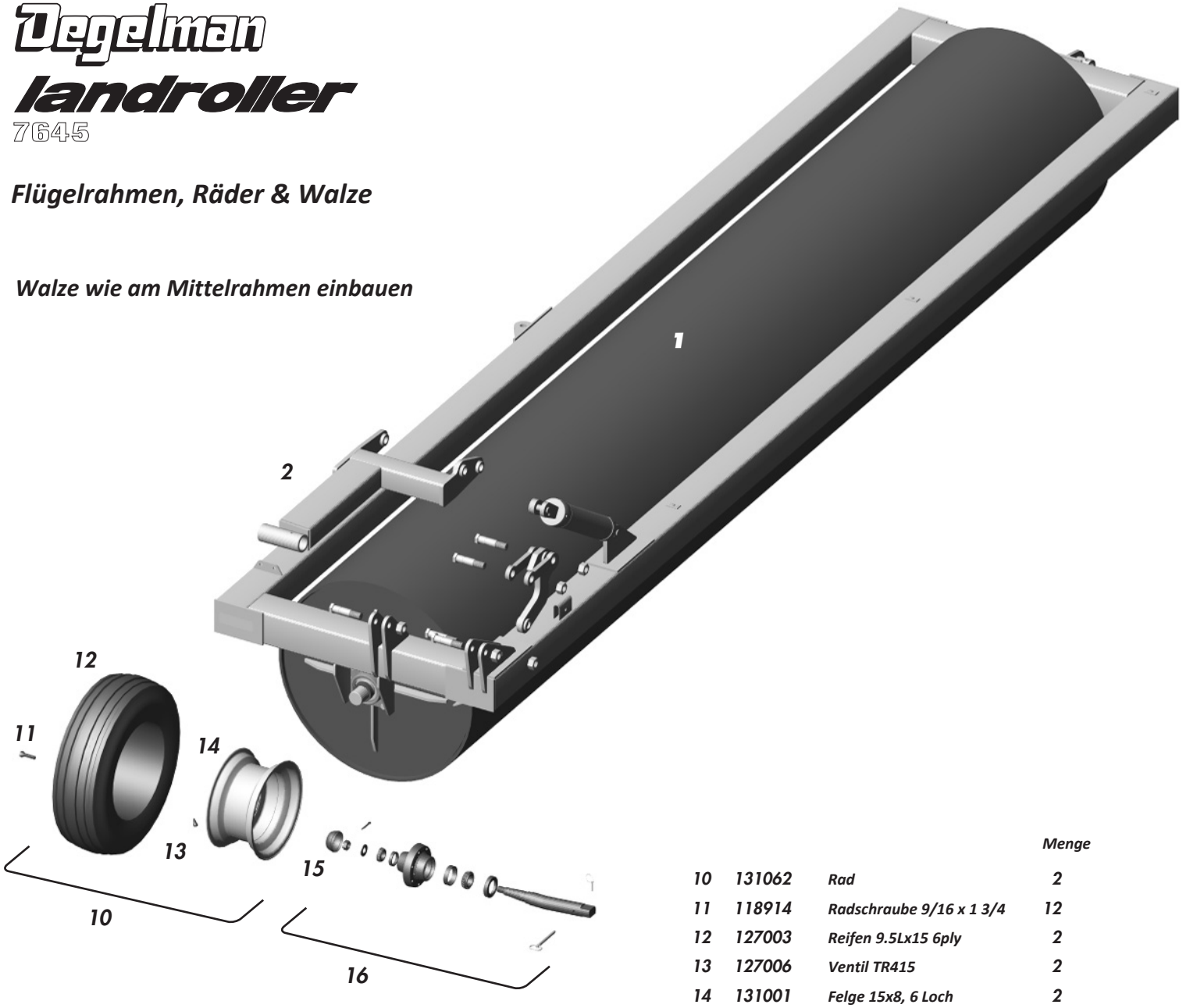

			Menge	
1	243753	Flügelwalze	2	
2	244311	Stützradstrebe, links	1	
	244310	rechts	1	
4	244303	Schraube 1 1/4 x 5 mit Schmiernippel	4	
5	118445	Sicherungsmutter 1 1/4	4	
6	244314	Verbindungslasche, oben	2	
7	244306	Verbindungsstange	4	
	4	Schraube 1 1/4 x 5 mit Schmiernippel	6	10
	5	Sicherungsmutter 1 1/4	6	10
8	117087	Buchse 1 1/4 x 1	1	Summe
9	117110	Buchse 1 1/4 x 3/4	1	

			Menge	
10	131062	Rad	2	
11	118914	Radschraube 9/16 x 1 3/4	12	
12	127003	Reifen 9.5Lx15 6ply	2	
13	127006	Ventil TR415	2	
14	131001	Felge 15x8, 6 Loch	2	
15	118651	Kontermutter 9/16 UNF	12	
16	131348	Nabe & gekröpfter Achsschenkel	2	
17	118835	Splint	1	Je Rad
18	131701	Nabenkappe - CTD	1	
19	118423	Kronenmutter 1 UNS	1	
20	131020	Unterlegscheibe 1 SAE	1	
21	131024	Lagerinnenring	1	
22	131025	Lageraußenring	1	
23	131700	Nabe H618G - CTD	1	
24	131023	Lageraußenring	1	
25	131022	Lagerinnenring	1	
26	131026	Staubdichtung	1	
27	131349	Gekröpfter Achsschenkel	1	
28	118900	Anhängebolzen	1	
29	118901	Vorstecker	1	

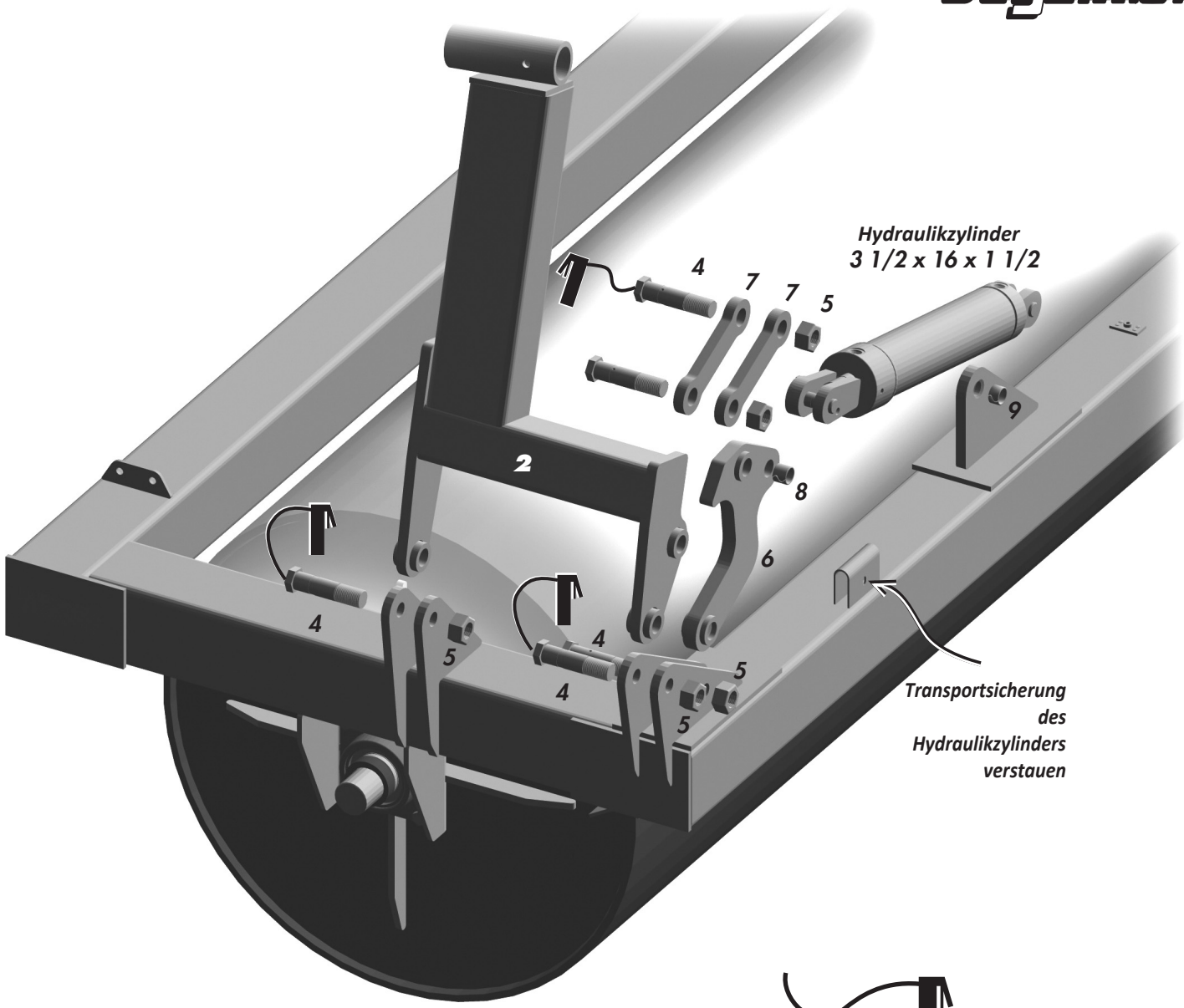
Hydraulikzylinder
3 1/2 x 16 x 1 1/2
4
7
7
5
9
2
8
6
4
5
4
4
5
5
Transportsicherung
des
Hydraulikzylinders
verstauen


Schmierstelle
Alle 50 Std.
118335 Schmiernippel

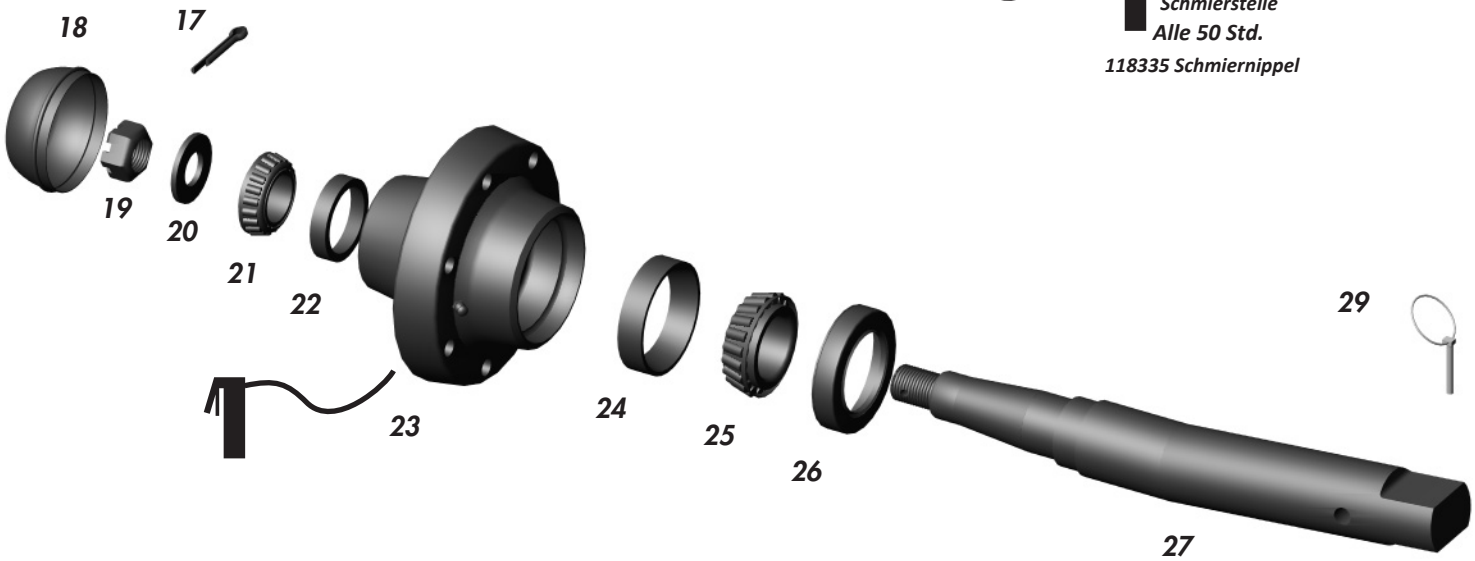
18
17
19
20
21
22
23
24
25
26
27
29
28

Degelman
landroller
7645



Hydraulik

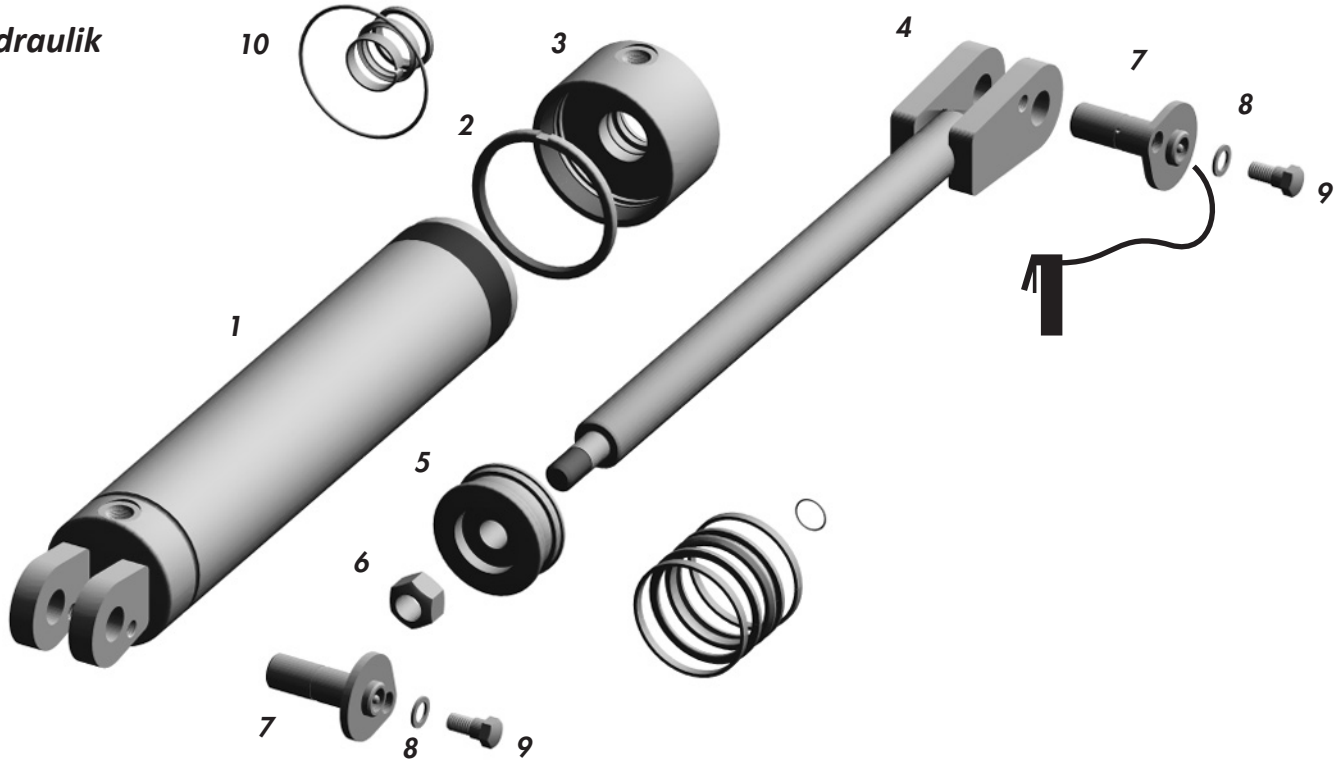

122728		Zylinder 3 1/2 x 16 x 1 1/2	vier je Maschine
			Menge
1	121803	Zylinderrohr	1
2	122658	Sicherungsring	1
3	122656	Zylinderkopf	1
4	122099	Kolbenstange mit Gabelkopf	1
5	122663	Kolben	1
6	118441	Sicherungsmutter 7/8 UNF UNITQ	1
7	118930	Gabelbolzen	2
8	118924	Federring 1/2	2
9	118796	Schraube 1/2 x 1	2
10	122522	Dichtsatz 3 1/2 x 1 1/2	1
11	243990	Transportsicherung	4
12	243500	Klappstecker	4
13	780278	Schlauchschelle	22
14	780279	Deckplatte	22
15	118144	Schraube 5/16 x 1 1/2	22

TRANSPORTSICHERUNG VERWENDEN

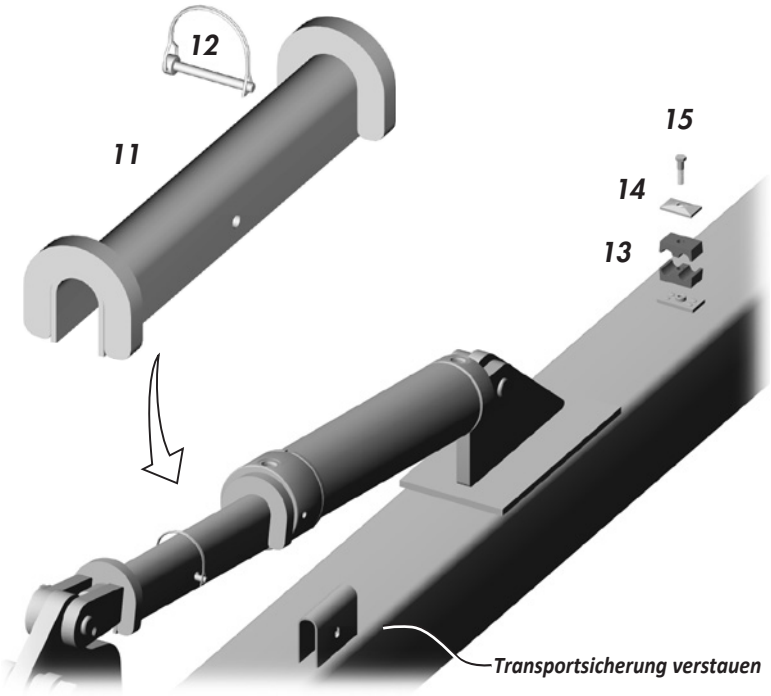

Degelman

			Menge
	141576	Kupplung 1/2 NPT (Stecker)	2
	141514	Nippel (M) 1/2 NPT x 3/4 JIC	2
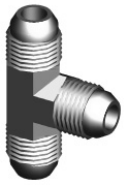	141501	T-Stück 3/4 JIC M	2
	141505	T-Stück 3/4 M JIC x JIC x ORB	4
	141504	Winkel 3/4 M JIC x ORB	4

	(Schlauchlänge in Zoll)	Menge
126550	Schlauch 3/8 x (75)	2
126636	Schlauch 3/8 x (224)	2
126579	Schlauch 3/8 x (204)	2
126637	Schlauch 3/8 x (296)	4

Degelman landroller
7645

Umrissleuchten

			Menge
1	129027	7-poliger Stecker	1
2	244504	Kabel 16/4 SuperVU 8 ft	1
3	244506	Verteilerdose	1
4	129033	Kabelverbinder, gerade	3
5	118717	Kunststoff-Sicherungsmutter 1/2 NPT	3
6	129035	Klemmleiste, 5-polig	1
7	118716	Schraube #8, 3/4	2
8	118735	Schraube 1/4, selbstschneidend	2
9	118588	Gummischeibe 3/16 ID	2
10	244503	Kabel 16/3 SuperVu 50 ft	2
11	244505	Schutzschlauch 60	2
12	129042	Schelle 3/8, gepolstert	2
13	244507	Tülle 3/8	2
14	129041	Tülle 1/4	2
15	246163	Schutzschlauch 24	2
16	129043	Quetsch-Stoßverbinder 16ga	2
17	129022	Triplug 18	2

			Menge
18	129021	Doppelleuchte, links	1
	129020	rechts	1
19	243776	Halter Leuchte/SMV-Schild, linke Seite	1
20	118756	Schraube 1/4 x 1 1/4	8
21	118483	Sicherungsmutter 1/4	8
22	142135	SMV-Schild	1
23	118123	Schraube 1/4 x 1	2
24	118533	Federring 1/4	2
25	118402	Mutter 1/4	2
26	118009	Schraube 1/2 x 1-1/4	4
27	118504	Federring 1/2	4
28	118405	Mutter 1/2	4
29	243777	Halter Leuchte, rechte Seite	1















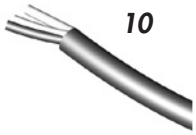

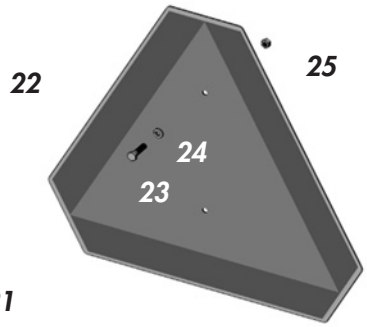

Leere Seite nach vorn, farbige Seiten nach hinten

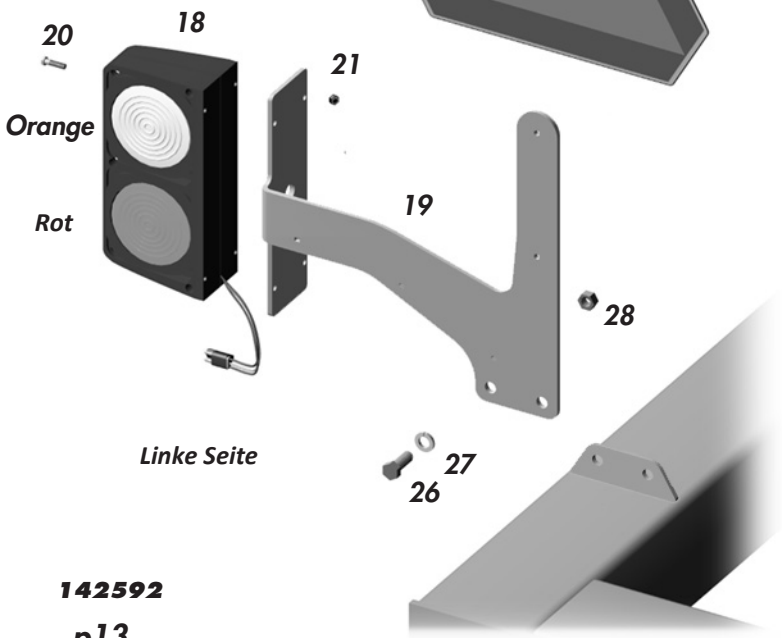

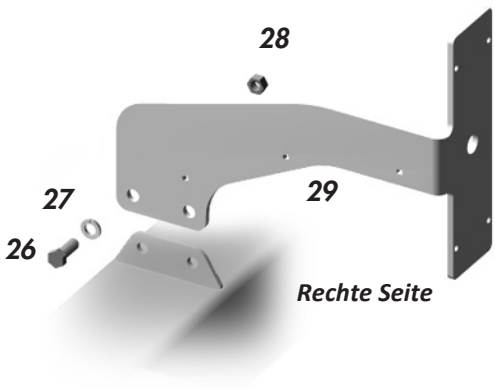

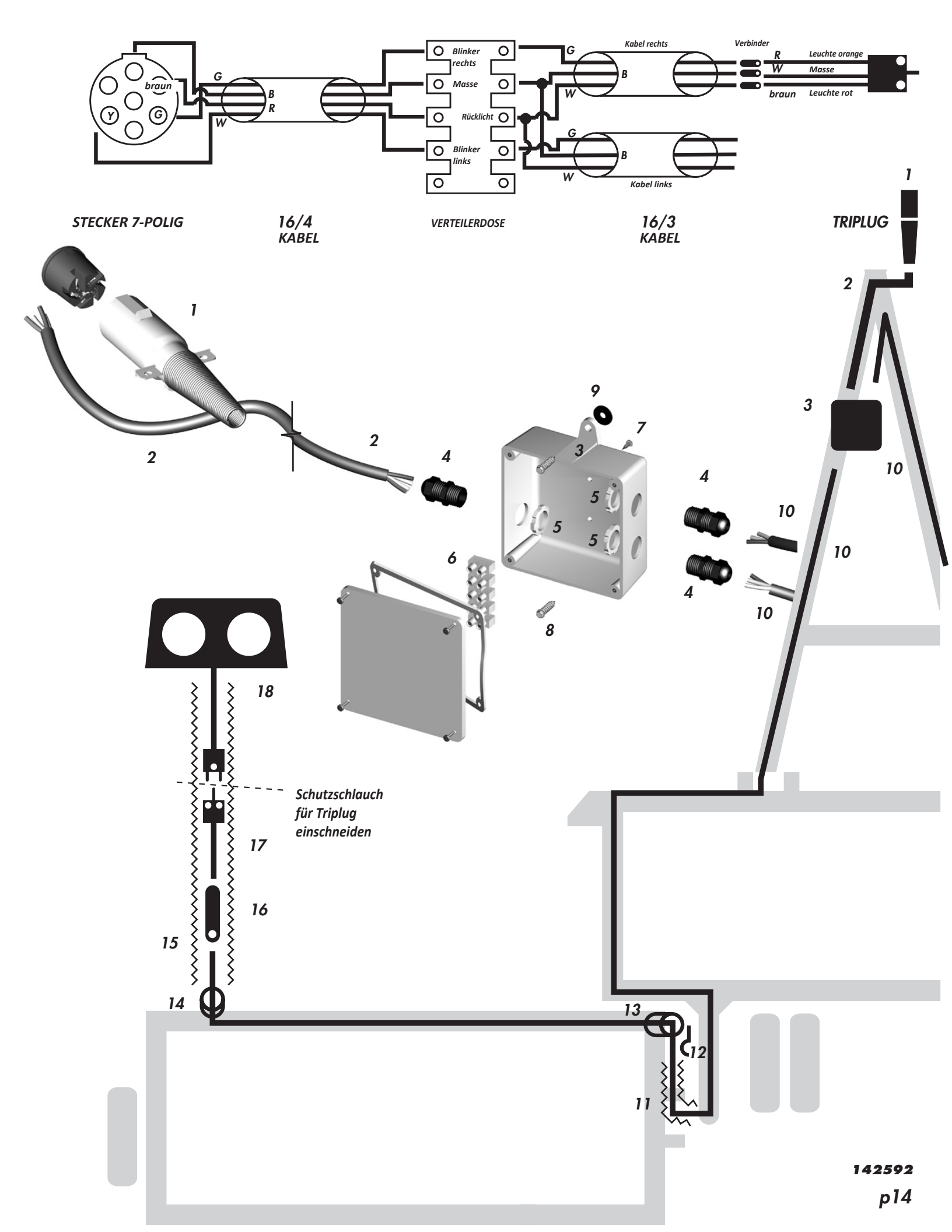
braun
G
Y
G
B
R
W
Blinker rechts
Masse
Rücklicht
Blinker links
G
B
W
Kabel rechts
G
B
W
Kabel links
Verbinder
R
W
braun
Leuchte orange
Masse
Leuchte rot
STECKER 7-POLIG
16/4 KABEL
VERTEILERDOSE
16/3 KABEL
TRIPLUG
1
2
3
4
5
6
7
8
9
10
11
12
13
14
15
16
17
18
Schutzschlauch für Triplug einschneiden
142592
p14

Degelman landroller
7645

Transport

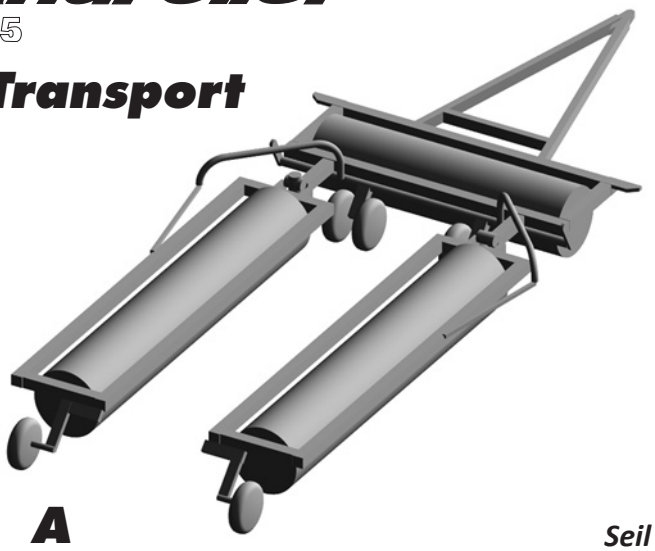

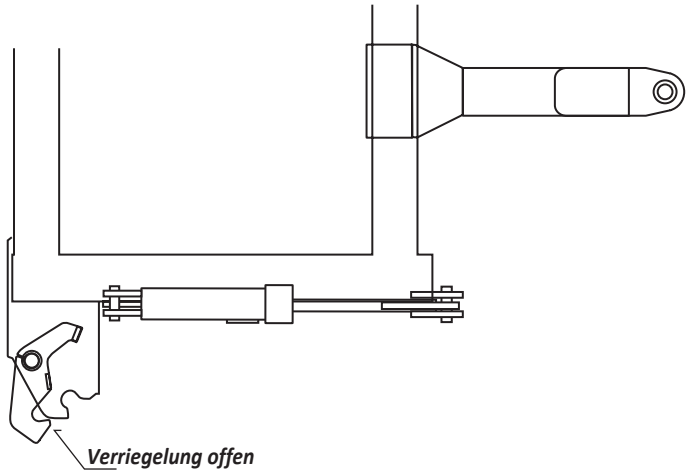

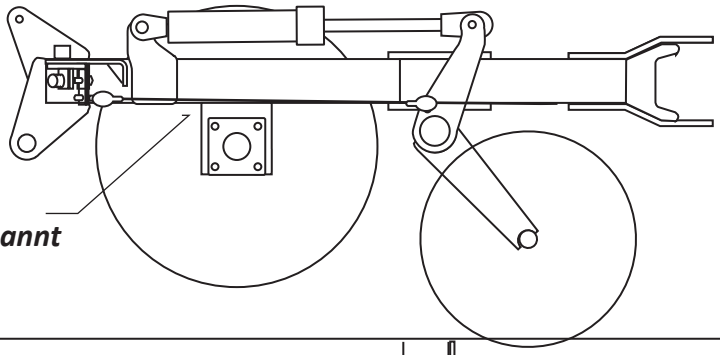

A

VORBEREITEN
Transportsicherungen abnehmen

Schwimmplatte in Arbeitsstellung bringen

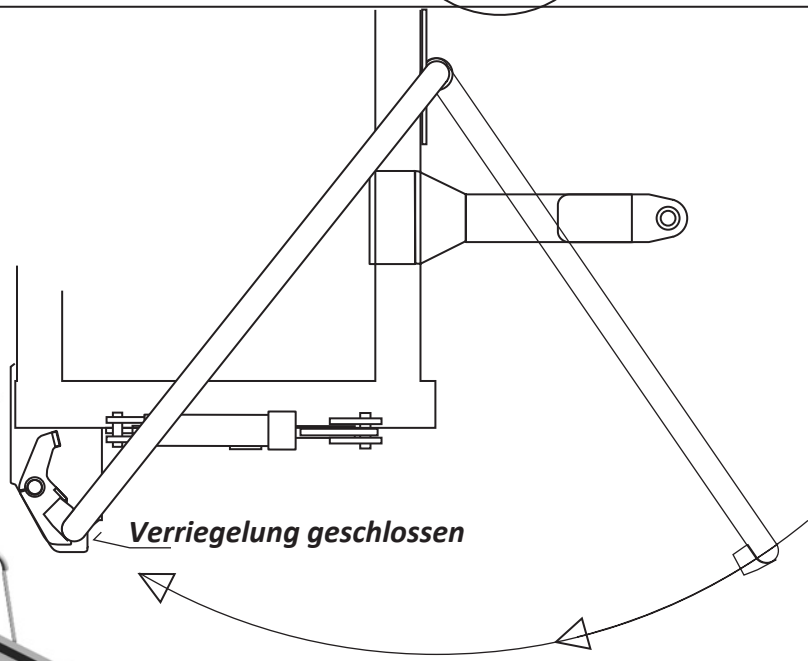

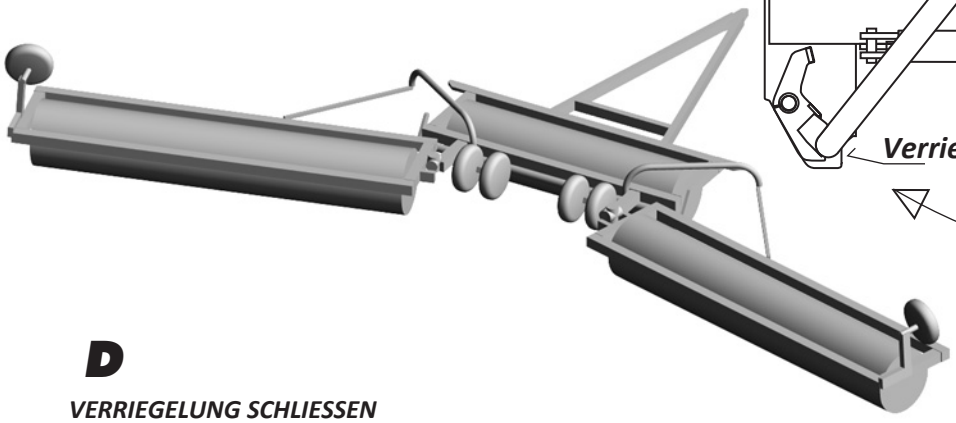

D

VERRIEGELUNG SCHLIESSEN

Walzen absenken, Flügel fast ausgeklappt Rückwärts fahren, bis die Flügel ganz ausgeklappt sind

dann rastet der Flügelarm ein

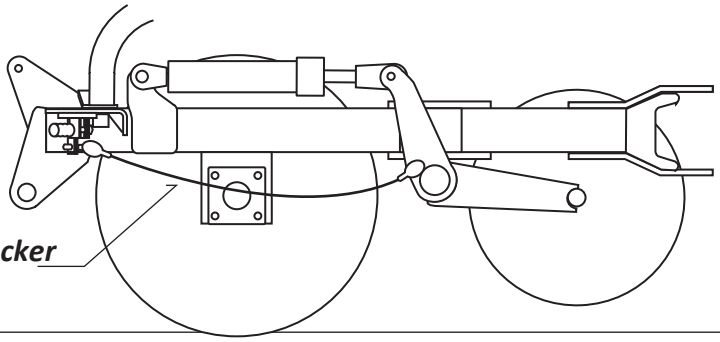

C

FLÜGEL AUSKLAPPEN

Langsam zurücksetzen

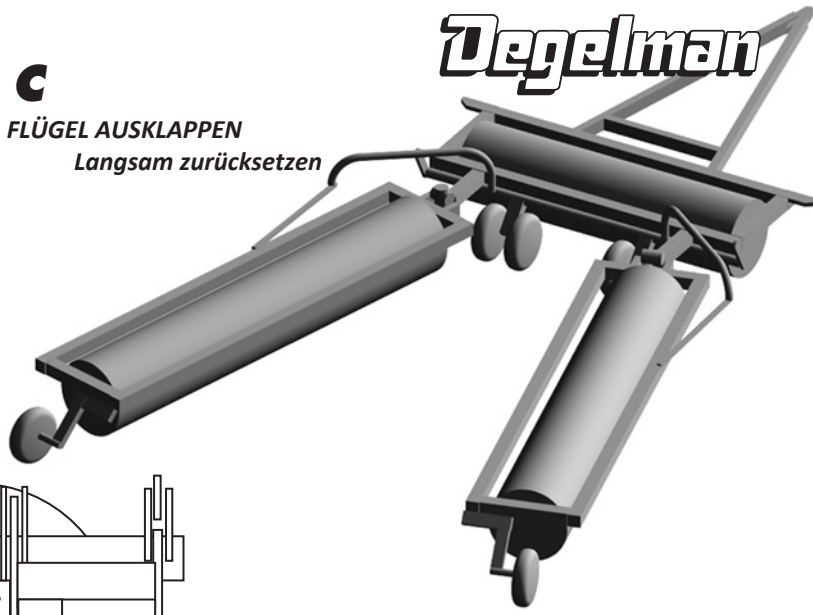

B

TRANSPORTRAD NACH AUSSEN NEIGEN

Walze absenken

Achse drehen

Walze anheben

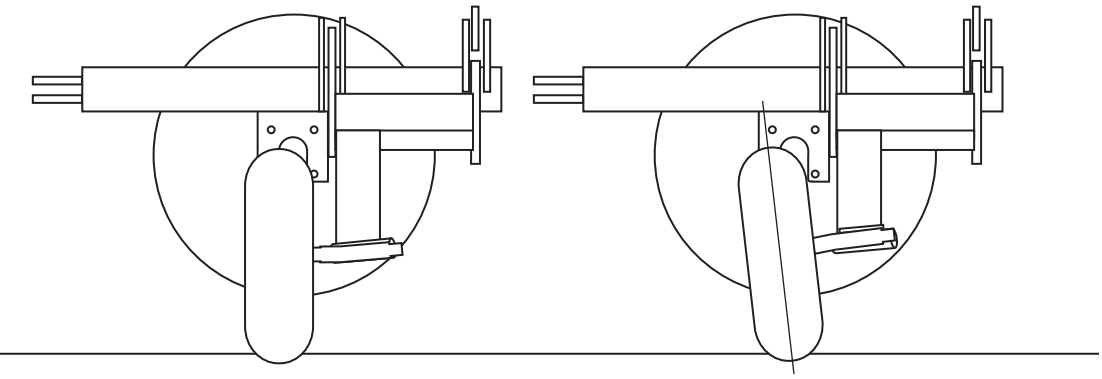

Arbeit

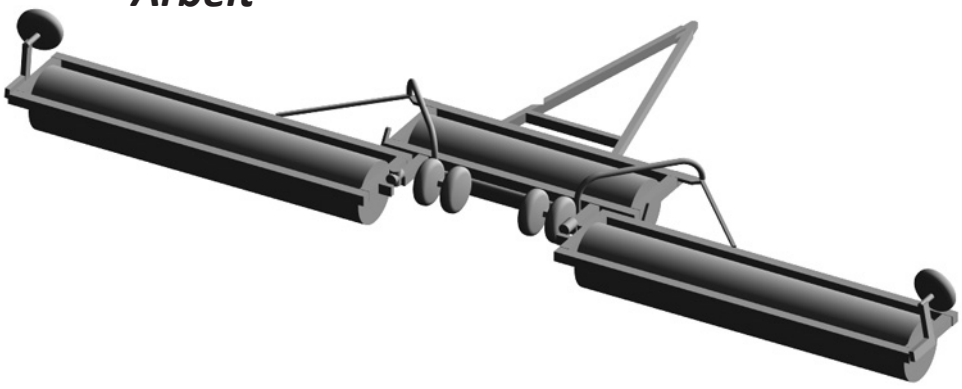

AUTO-FOLD-VERRIEGELUNG EINSTELLEN:

Nach einiger Zeit längt sich das Seil, und die Verriegelung öffnet nicht mehr, um den Schwenkarm freizugeben. Zum Einstellen die Flügel ausgeklappt lassen. Mit dem Schwenkarmrohr in der Verriegelung und gerade so weit geöffneter Verriegelung, dass der Schwenkarm frei kommt, die Mutter an der Ringschraube einstellen. Das ist die richtige Seilspannung

Degelman

Sicherheit

GETÖTET, VERLETZT oder SICHER? SIE ENTSCHEIDEN



Sie sind für Ihre eigene Sicherheit verantwortlich. Wenn Sie die Grundlagen der Sicherheit in Landwirtschaft und Industrie nicht kennen, informieren Sie sich. Eigentümer von
Maschinen müssen andere Bediener, etwa Familienmitglieder oder Angestellte, gesetzlich in die Bedienung einweisen.

Konstruktive Änderungen an der Maschine können Gefahren verursachen und die Maschine beschädigen.
Geeignete Schutzausrüstung tragen. Verbandskasten und Feuerlöscher griffbereit halten. Vor Arbeiten an der Maschine:

- ✓ *Traktor ausschalten*
- ✓ *Bedienelemente in Neutral stellen*
- ✓ *Zündschlüssel abziehen Alle*
- ✓ *Reflektoren und Leuchten reinigen.*

- ✓ *Alle Teile sauber*
- ✓ *halten Verschlissene oder*
- ✓ *beschädigte Teile ersetzen Keine*
- ✓ *Behelfsreparaturen versuchen Vor dem Betrieb prüfen, dass alles fest sitzt und nichts gebrochen ist.*

HYDRAULIK

- ✓ *Bei der Suche nach Leckagen Handschuhe und Augenschutz tragen. Ein Stück Holz oder Pappe verwenden, nicht die Hand. Hochdrucköl dringt in die Haut ein. Dann besteht die Gefahr schwerer Verletzungen.*



CHECKLISTE INBETRIEBNAHME UND LAUFEND:

- ✓ *Alle Schmiernippel*
- ✓ *abschmieren Alle Schrauben auf festen Sitz*
- ✓ *prüfen Nach einem Arbeitstag wiederholen und auf Hydraulikundichtigkeiten prüfen Schrauben*
- ✓ *nachziehen Höhe der Zugvorrichtung*
- ✓ *einstellen; Fahrgestell parallel zum Boden ausrichten Zugpendelbolzen mit*
- ✓ *mechanischer Sicherung verwenden Reifendruck prüfen (36 PSI) Ölstand der Traktorhydraulik*
- ✓
- ✓ *Traktors prüfen.*
- ✓ *Leitungen, Schläuche, Verschraubungen & Kupplungen mit einem sauberen Tuch abwischen.*

TRANSPORT

- ✓ *Sicherheitsleuchten verwenden*
- ✓ *In Transportstellung darauf achten, dass der Transportbolzen eingesetzt ist SMV-Schild und*
- ✓ *Reflektoren reinigen.*



WARTUNG

10 Std

Hydraulikölleckagen

Beschädigte Schläuche

Reifendruck

36 PSI



25 Std.



Angegebene Schmierstellen abschmieren

50 Std

Drehpunkte & Bolzen

Sicherheitsaufkleber sauber

JÄHRLICH

Festsitz der Schrauben

Radlager

Verriegelungsmechanismus

Seil, komplett

ANZUGSDREHMOMENTE



Güte 8		***Güte 8.8***	
3/8	*46 lb-ft*	*M8*	*20 lb-ft*
5/8	*225*	*M10*	*40*
3/4	*400*		
7/8	*650*	***Güte 10.9***	
		M24	*850 lb-ft*

Hydr. Verschraubung
3/4 75 lb-ft



Alles Befestigungsmaterial *- Sechskant, verzinkt, Güte 5 UNC* ***Schläuche*** *- 3/8 Überwurfmutter JIC* ***Sofern nicht anders angegeben***

AUFKLEBER ERSETZEN

Die Informationen auf allen Sicherheitsaufklebern müssen verstanden und befolgt werden.

Beschädigte, fehlende oder unleserliche Sicherheitsaufkleber müssen ersetzt werden.

Ersatzaufkleber sind auf Anfrage erhältlich.
Gebührenfrei anrufen: **1.800.667.3545**

Aufkleber-Nr.	*Aufkleberbeschreibung*	*Menge*
142008	*Aufkleber, Degelman 6 x 25 3/4 IN*	*3*
142383	*Aufkleber, Vorsicht – 6-Punkte-Sicherheit*	*1*
142387	*Aufkleber, Wichtig – Transportsicherung entfernen*	*4*
142422	*Aufkleber, Gefahr – Fernhalten, Quetschgefahr*	*1*
142454	*Aufkleber, Wichtig – Schwimmplatte positionieren*	*1*
142455	*Aufkleber, Wichtig – Stützrad*	*2*
142557	*Aufkleber, Reflektor – orange 2 x 9 IN*	*6*
142571	*Aufkleber, Landroller 7645*	*2*
143162	*Aufkleber, Betriebsanleitung lesen*	*1*

GARANTIE

Degelman Industries gewährt dem Erstbesitzer für dieses Produkt ein (1) Jahr Garantie auf Teile und Arbeitszeit sowie zwei (2) Jahre Garantie auf Teile, jeweils ab Kaufdatum. Alle Garantieangelegenheiten für unsere Produkte sind über den autorisierten Verkaufshändler
abzuwickeln. Die Garantie deckt weder normalen Verschleiß der Maschinenbauteile noch Schäden durch mangelnde Wartung oder falsche Verwendung ab und
unterliegt den folgenden Bestimmungen. ERSATZTEILE:
Für Ersatzteile gilt eine Garantie von neunzig (90)
Tagen. GARANTIE FÜR MASCHINEN IM LOHNEINSATZ, IN DER VERMIETUNG ODER IM GEWERBLICHEN EINSATZ:
Garantie wie oben, jedoch nur für neunzig (90) Tage. REIFEN:

Garantieansprüche werden vom Reifenhersteller bearbeitet. ARBEITSZEIT:

Jede Arbeit, die unter die Garantie fallen soll, muss vor Arbeitsbeginn von einem Degelman-Vertreter genehmigt werden. Vergütung und Sätze für Garantiearbeiten richten sich nach der geltenden
Garantierichtlinie. GESETZLICHE VORSCHRIFTEN:
Die Garantiebedingungen unterliegen der Gesetzgebung der Provinz bzw. des Bundesstaates. ÄNDERUNGEN:

Die Garantie erlischt, wenn ein Bauteil verändert oder umgebaut wird, es sei denn, Degelman Industries Limited hat schriftlich zugestimmt.
GARANTIE FÜR ANBAUGERÄTE:
Für Schäden an Personen, Traktoren oder Eigentum wird keine Haftung übernommen.